三菱電機パッケージエアコン用別売部品仕様書

品名	化粧パネル	形名	PLP−P71JWH12 PLP−P71JW12,JC12,JH12,JB12,JT12

1.仕様

形　　名		PLP-P71JWH12	PLP-P71JW12	PLP-P71JC12	PLP-P71JH12	PLP-P71JB12	PLP-P71JT12
適用機種(代表機種のみ掲載しています)		PL-RP･JA12, PLFY-P･JMG4					
品　　名		標準パネル	インテリアパネル				
外　装	色	ピュアホワイト	ホワイト	ベージュ	グレー	ブラック	ブラウン
	マンセルNo.	6.4Y8.9/0.4	0.70Y8.59/0.97	7.71YR6.81/2.92	7.5Y5.7/0.4	6.7Y2.6/0.1	9.3YR4.9/1.4
	材　質	ABS樹脂					
製品質量		3.7kg					

※PLP-P71J10形の代替として使用可能ですがベーンモータが異なります。

2.外形図

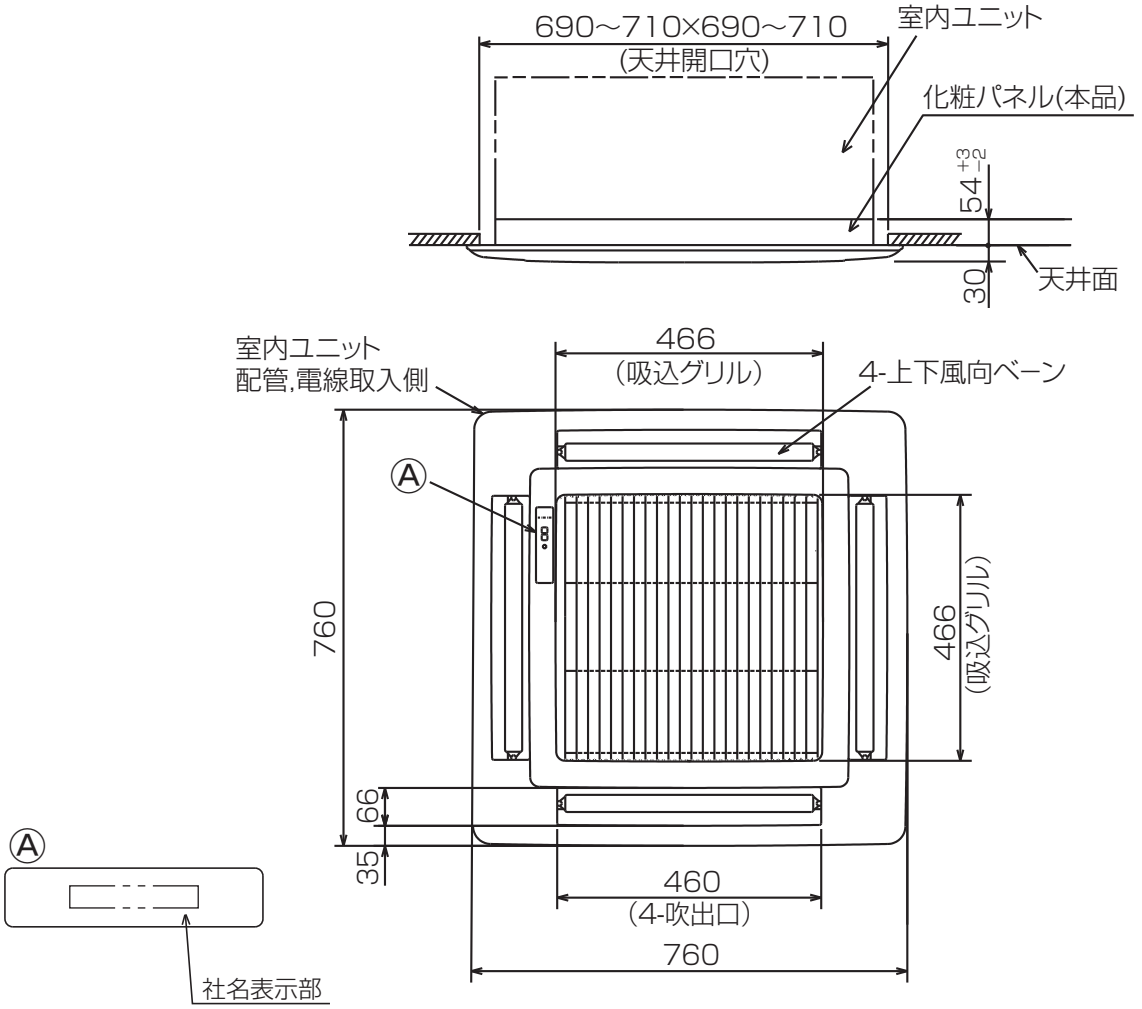

三菱電機パッケージエアコン用別売部品仕様書			形名	PLP−P71JWH12 PLP−P71JW12,JC12,JH12,JB12,JT12		
三菱電機株式会社	第3角法 単位:mm	作成日 2016-2-16	図番	PLPP71JWH12	副番	