三菱電機パッケージエアコン用別売部品仕様書

品名	左右ルーバーユニット	形名	PLP−U160HLR

1.仕様

項　目	内　容	
適用機種 （代表機種のみ掲載しています）	PL-ZRP40～71HA形,PL-ERP40～80HA形 PLFY-EP22～71HMG9形,PLFY-P22～90HMG9形	PL-ZRP80～160HA形,PL-ERP112～160HA形 PL-HRP80HA形 PLFY-EP80～160HMG9形,PLFY-P112～160HMG9形
据付時必要天井ふところ高さ	345mm以上	385mm以上
製品質量	5.7kg	
電　源	DC12V（室内ユニットからの供給）	
消費電力	5W（スイング時）	
設定風向	通常操作：正面（停止時）、スイング、自動 風向調節：左45°、左22.5°、正面0°、右22.5°、右45°に設定可	

※別売フィルター自動清掃ユニット、パワー脱臭フィルター、高性能フィルター、多機能ケースメント、高湿度対応キットとの併用はできません。また、本品は吹出を2方向に設定した場合、及び高温多湿環境下で3方向に設定した場合は使用できません。

2.外形図

取付図

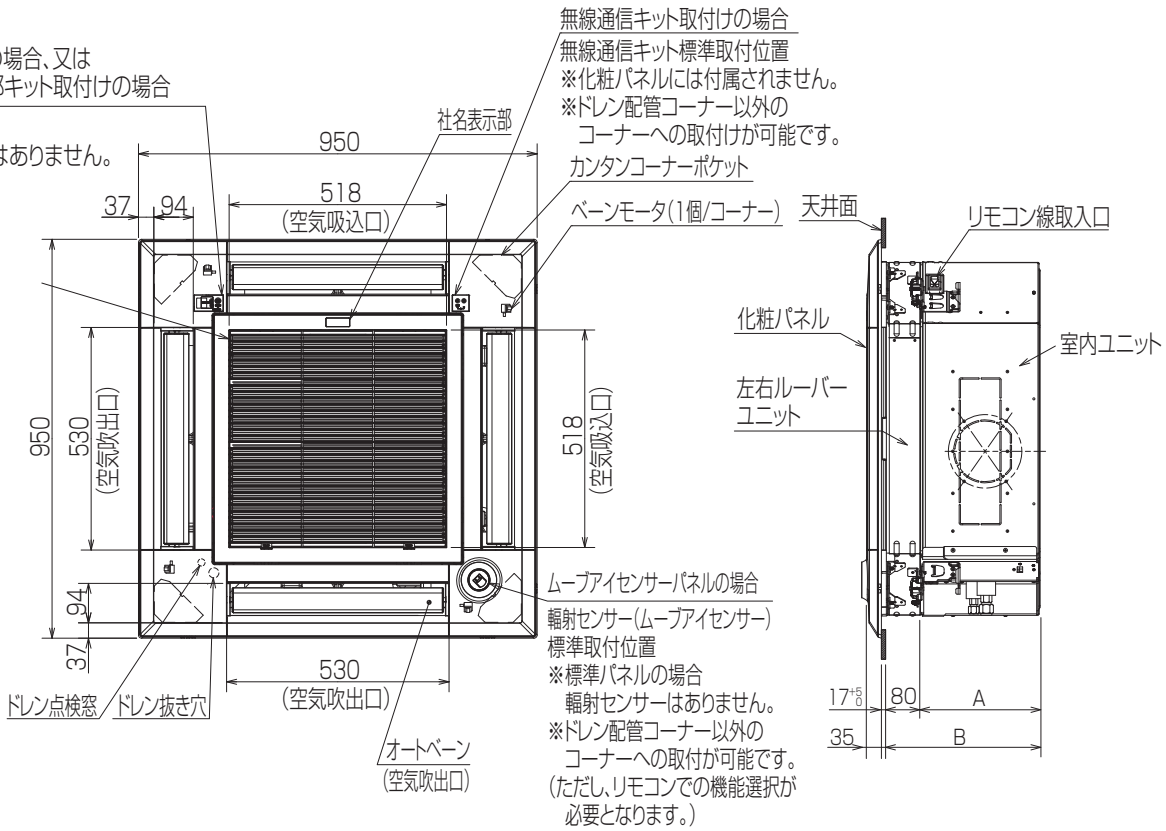

ZRP	ERP	HRP	EP.HMG9	P.HMG9	A	B
40~71	40~80		22~71	22~90	241	338
80~160	112~160	80	80~160	112~160	281	378

三菱電機パッケージエアコン用別売部品仕様書

品名	左右ルーバーユニット	形名	PLP−U160HLR

左右ルーバーユニット

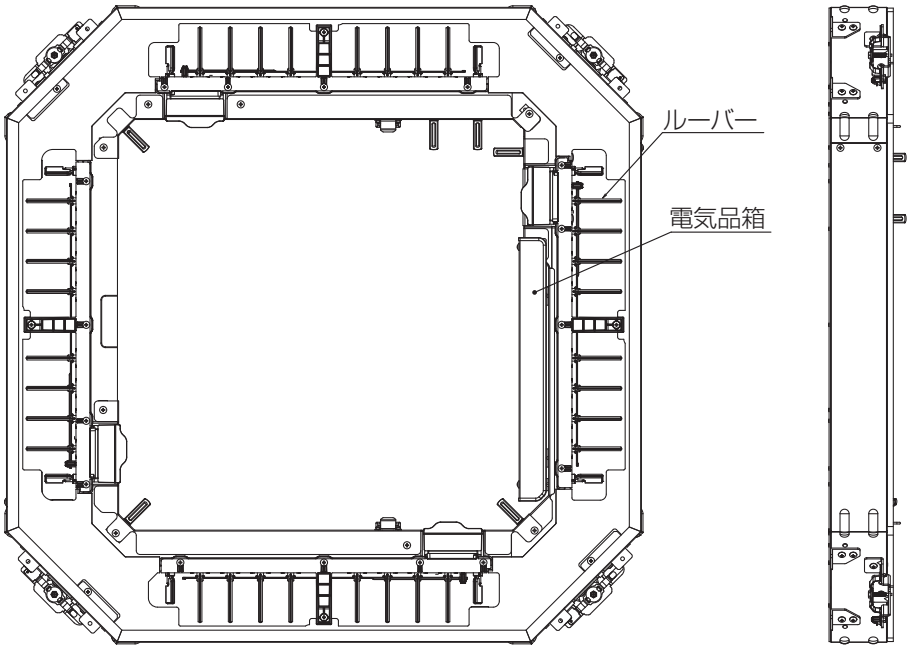

3.電気配線図

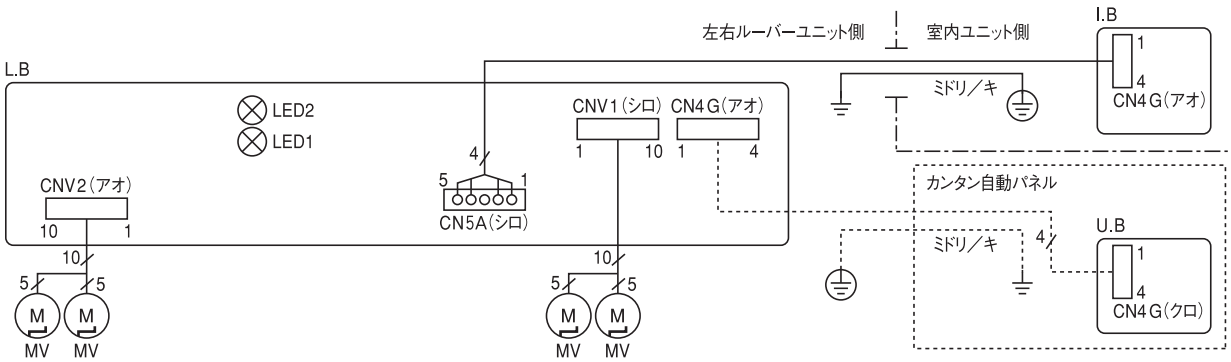

【記号説明】

記号		名称
L.B		左右ルーバーユニット 基板
	LED1	発光ダイオード ミドリ(室内ユニットとの通信表示)
	LED2	発光ダイオード オレンジ(自動昇降との通信表示)
MV		左右ルーバー用モーター
I.B		室内機制御基板
U.B		自動昇降用制御基板

【注意】
1. [ ], [○○○] はコネクターを示します。
2.カンタン自動パネル(自動昇降)と左右ルーバーユニットを併用する場合には、
自動昇降用制御基板のリード線を、左右ルーバーユニット基板に接続してください。