仕　様　表

電源			電源・三相200V	
電源周波数			Hz	60Hz
冷房	定格	定格冷房能力	kW	10.0(4.5～11.2)
		定格消費電力	kW	2.29
		冷房エネルギー消費効率(COP)	—	4.37
		運転電流	A	7.2
		力率	%	92
	定格冷房時の顕熱比		—	0.72
	中間	中間冷房能力	kW	4.7
		中間冷房消費電力	kW	0.780
		中間冷房エネルギー消費効率	—	6.03
	冷房期間エネルギー消費効率(CSPF)		—	6.9
暖房	定格	定格暖房能力	kW	11.2(4.5～14.0)
		定格消費電力	kW	2.29
		暖房エネルギー消費効率(COP)	—	4.89
		運転電流	A	7.2
		力率	%	92
	中間	中間暖房能力	kW	5.1
		中間暖房消費電力	kW	0.788
		中間暖房エネルギー消費効率	—	6.47
	暖房低温	暖房低温能力	kW	13.2
		暖房低温消費電力	kW	5.34
	暖房期間エネルギー消費効率(HSPF)		—	5.6
冷暖平均エネルギー消費効率(COP)			—	4.63
通年エネルギー消費効率(APF)			—	6.1
最大運転電流			A	24.0
室内ユニット	室内形名		PL-ZRP112BA8	
	外形寸法〈H×W×D〉		mm	298×840×840
	外装色〈マンセル〉		—	ピュアホワイト〈6.4Y 8.9/0.4〉
	補助電気ヒーター		kW	組込不可
	エアフィルター		PETハニカム(自動清掃フィルター)	
	送風機(形式×出力×個数)		—	ターボファン×0.120kW×1
	風量		m^3/min	静粛20－弱24－中28－強31
	機外静圧		Pa	0
	風向調節	上下方向	30°,35°,45°,55°,60°に設定可・スイング	
		左右方向	—	
	運転音		dB	静粛32－弱36－中40－強43
	製品質量		kg	26＋6(パネル)
	ドレンパン		ABS樹脂シート・発泡PS(防カビ仕様)	
	ドレン配管サイズ		—	VP-25
室外ユニット	室外形名		PUZ-ZRP112KA6(－BS(G))	
	外形寸法〈H×W×D〉		mm	1338×1050×330(＋25)
	外装色〈マンセル〉		—	アイボリー〈3Y 7.8/1.1〉
	圧縮機	1日の冷凍能力	法定トン	0.370～2.100
		形式×出力×個数	—	全密閉×2.1kW×1
		保護装置	—	吐出温度検知、圧縮機ｼｪﾙ温検知、過電流検知回路
	設計圧力(高圧部／低圧部)		MPa	3.6／2.3
	IPコード		—	IPX4
	送風機(形式×出力×個数)		—	プロペラファン×0.060kW×2
	風量		m^3/min	100
	送風機用保護装置		—	過熱/過電流保護
	運転音(冷房／暖房)		dB	48／50
	製品質量		kg	112
共通事項	冷媒		kg	R410A×4.9
	冷媒配管長		m	30(追加チャージ時75)
	高低差		m	30
	室内側冷媒配管径(液／ガス)		mm	φ9.52／φ15.88
	室外側冷媒配管径(液／ガス)		mm	φ9.52／φ15.88
温度設定(リモコン)			冷房・ドライ19～30℃／暖房17～28℃	
使用温度範囲	冷房	室内	乾球温度19～32℃／湿球温度15～23℃	
		室外	乾球温度-5～50℃／ —	
	暖房	室内	乾球温度17～28℃／ —	
		室外	乾球温度-20～21℃／湿球温度-20～15℃	
セット別売形名	MAスマートリモコン		PAR-34MA	
	ﾌｨﾙﾀｰ自動清掃ﾕﾆｯﾄ用人感ﾑｰﾌﾞｱｲﾊﾟﾈﾙ		PLP-P160BWFC2	
	フィルター自動清掃ユニット		PLP-U160C3	

注意事項

1. 冷房・暖房能力および電気特性はJIS B8616:2006およびJRA4048:2006に準拠した値です。
   延長配管7.5m(相当長)、高低差0m
2. 冷房・暖房能力の( )内は、能力変化の値を示します。
3. 運転音は、JIS規格に準じて、反響の少ない無響室で測定した数値(Aスケール)です。実際に据付た状態で測定すると、周囲の騒音や反響などの影響を受け、表示数値より、大きくなるのが普通です。
4. 天井内の温度・湿度が30℃ RH80%を超える場合、断熱強化のため、別売部品『高湿度対応キット』を本体に取り付けてご使用ください。

機外配線要領

機外配線	ユニット電源(室外側)	漏電遮断器	定格電流	A	30
			定格感度電流	A	30
			動作時間	—	0.1S以内
		手元開閉器	開閉器容量	A	30
			B種ヒューズ	A	30
		配線用遮断器定格電流		A	30
		ユニット電源線太さ		C	mm^2 5.5
		内外接続線太さ	50m以下	D	mm φ1.6
			80m以下	D	mm φ2.0
		アース線太さ		E	mm φ1.6
	室内ユニット電源(＊内外別受電接続時)	電源		単相・200V	
		漏電遮断器	定格電流	G	A 15
			定格感度電流	G	mA 30
			動作時間	G	— 0.1S以内
		手元開閉器	開閉器容量	H	A 15
			B種ヒューズ	H	A 15
		配線用遮断器定格電流		H	A 15
		電源線太さ		I	mm^2 2.0
		内外接続線太さ		K	— $0.3mm^2$以上
		アース線太さ		J	mm φ1.6
	リモコン線			F	mm^2 0.3

電気配線図

(1)電源重畳方式

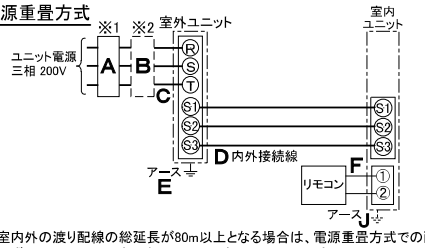

※室内外の渡り配線の総延長が80m以上となる場合は、電源重畳方式での配線はできません。
必ず(2)内外別受電方式あるいは(3)室外ユニットより室内ユニットに電源を供給する方式にしてください。

(2)内外別受電方式

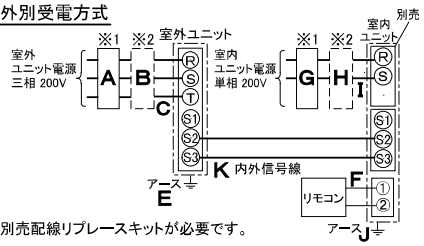

※別売配線リプレースキットが必要です。

(3)室外ユニットより室内ユニットに電源を供給する方式

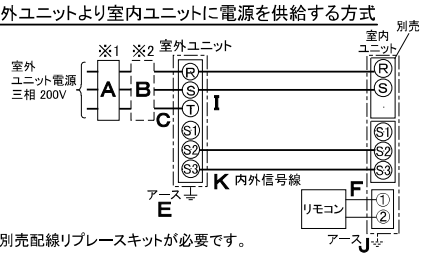

※別売配線リプレースキットが必要です。

(2)または(3)の場合、S1-S1間の渡り配線は絶対に行わないでください。

※1. 電源には必ず漏電遮断器を取付けてください。
漏電遮断器は、インバーター回路用遮断器(三菱電機製NV-Cシリーズまたは、その同等品)を選定してください。

※2. 漏電遮断器が地絡保護専用の場合には、漏電遮断器と直列に手元開閉器(開閉器＋B種ヒューズ)または、配線用遮断器が必要となります。

・電線太さは、20mまでの電圧降下を見込んで選定してありますので、20mを超える場合は、電圧降下を考慮して「内線規程」等に従い、お選びください。

・電力会社の地区により規制を受ける場合がありますので、事前に所轄の電力会社にお問い合せください。

三菱電機株式会社

空冷ヒートポンプ式パッケージエアコン仕様書
グリーン購入法適合(APF基準)

4方向天井カセット形(ワイドパワーカセット)

形名	PLZ-ZRP112BFCE	〈耐塩害仕様〉は、室外ユニット形名末尾 -BS 〈耐重塩害仕様〉は、室外ユニット形名末尾 -BSG				
作成日	2013-04-03	図番	PLZZRP112BFCE-6	副番	A	記号

注1.化粧パネルは下記からお選びください。
フィルター自動清掃ユニット用標準パネル,
フィルター自動清掃ユニット用人感ムーブアイパネル
2.吊りボルトは耐震など必要に応じ、振れ止め用耐震支持部材にて補強を行ってください。特に天井材がない場合は、確実に補強をしてください。
3.吊りボルトはM10またはW3/8ネジを使用してください。(現地手配)
4.ドレン配管はPVC管VP-25を使用してください。
ドレンポンプ内蔵です。
最大揚程は天井面から850mmです。
5.サービス時,電気品箱を取外す事があります。
電源線並びにリモコン線,室内外接続線の接続時には,
電線に十分な余裕を持たせてください。
6.カンタンコーナポケットより,化粧パネルを付けたまま本体の高さ調整が可能です。
7.天井ふところ高さが E 以上必要となります。
8.分ダクト接続時は,十分な断熱を行なってください。
(露付,露たれの原因になります)
9.必要な据付け・サービススペースは下図を参照願います。
10.フィルター自動清掃ユニット取付け時は、新鮮外気取入れはできません。

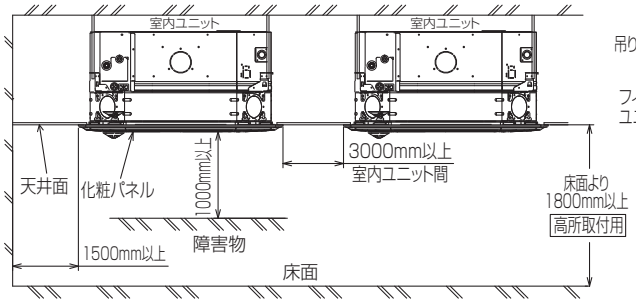

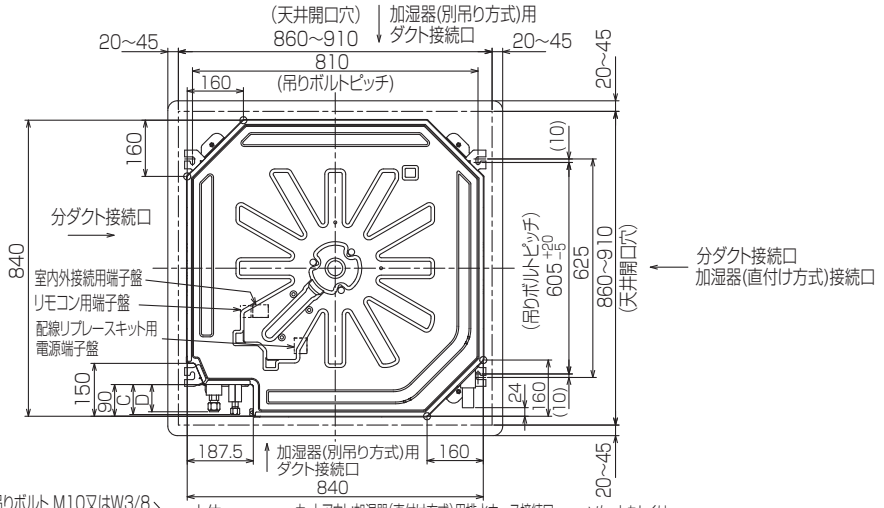

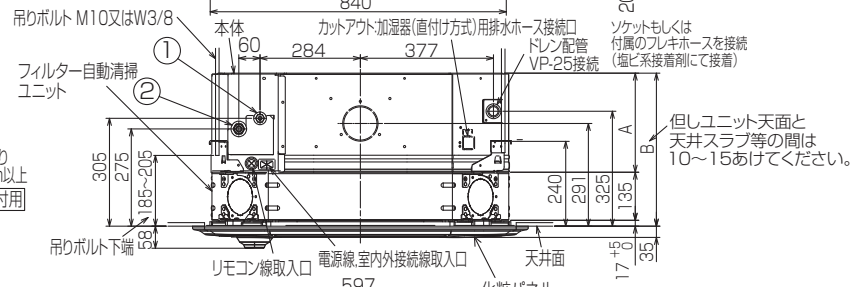

加湿器(別吊り方式)用ダクト接続口詳細図(両側面)

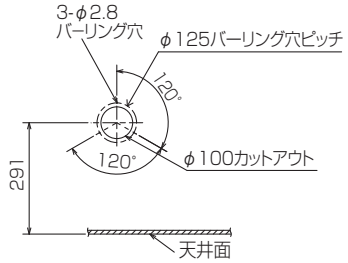

分ダクト接続口詳細図(両側面)

*加湿器(直付け方式)取付時は指定方向の
350×100のカットアウト部を使用します。

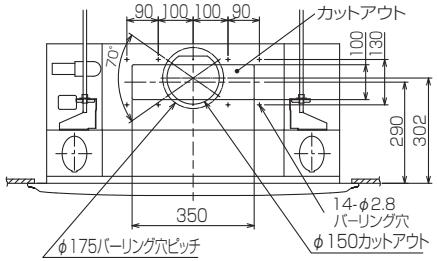

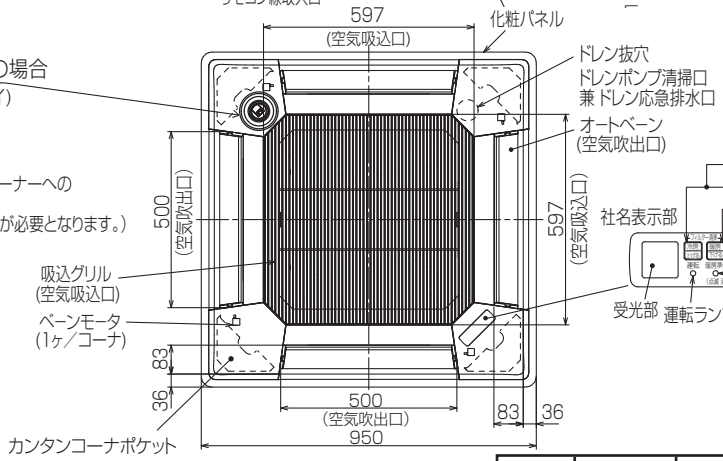

人感ムーブアイパネルの場合

輻射センサー(人感ムーブアイ)
標準取付位置

※標準パネルの場合、
輻射センサーはありません。
※ドレン配管コーナー以外のコーナーへの
取付けが可能です。
(但し,リモコンでの機能選択が必要となります。)

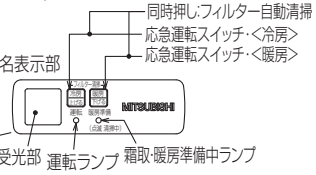

①	②	A	B	C	D	E
冷媒配管 φ9.52 フレア接続 3/8F	冷媒配管 φ15.88 フレア接続 5/8F	281	433	85	77	440

BK01J468-5

単位	スケール	作成日	形名	PL-ZRP112BA8			
mm	NTS	2013-11-15	パッケージエアコン室内ユニット外形図 (4方向天井カセット形)(自動清掃ユニット・人感ムーブアイパネル)				
三菱電機株式会社			図番	GA-PLZRP112BA8-JC	副番	A	記号

1 設置スペース(周囲必要空間)

下図は基本例を示します。
詳細につきましては工事マニュアル等の
技術資料を参照願います。

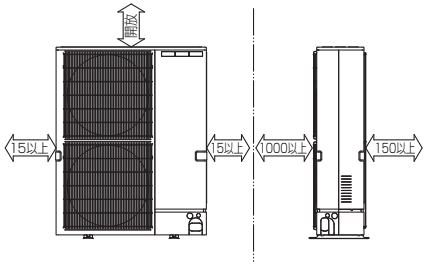

2 サービススペース

サービススペースは下図の
寸法が必要になります。

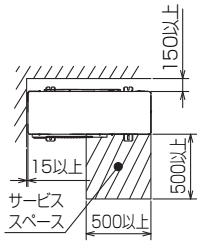

3 基礎ボルト

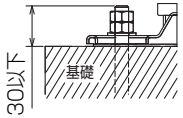

M10の基礎ボルトでユニットの据付足を
4ヶ所強固に固定してください。
(基礎ボルト,座金,ナットは現地手配です。)

4 配管・配線取入れ方向

配管、配線接続は、
前面、右側面、後面、下面の
4方向から取入れできます。

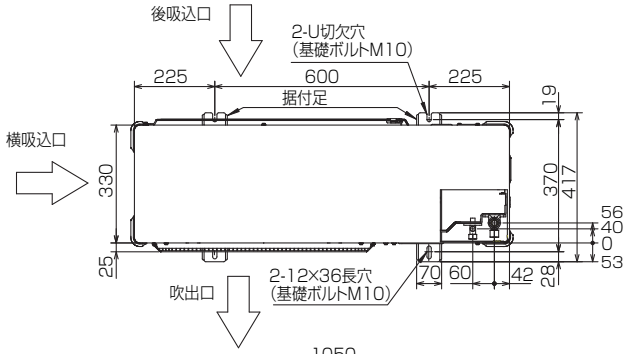

記号説明

①…冷媒ガス配管接続口(フレア接続)φ15.88(5/8F)
②…冷媒液配管接続口(フレア接続)φ9.52(3/8F)
※1…ストップバルブの接続先端寸法

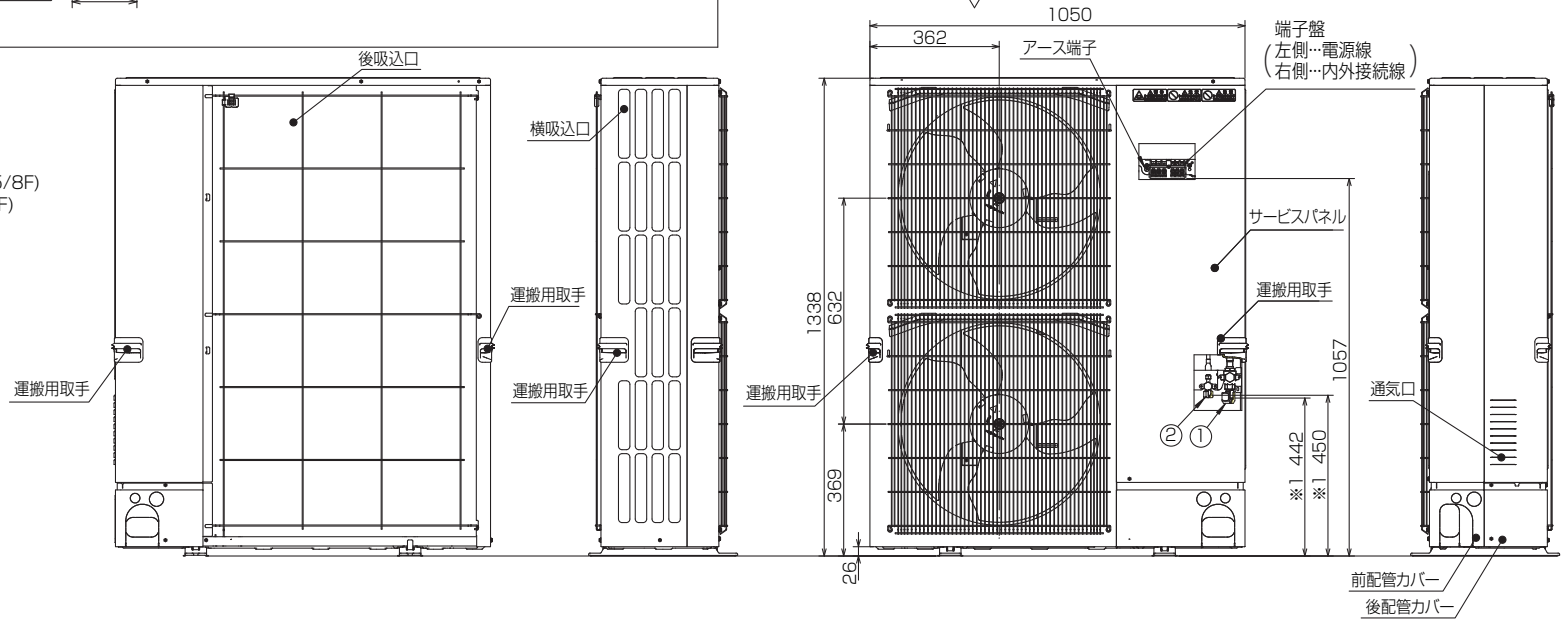

配管ノックアウト穴詳細

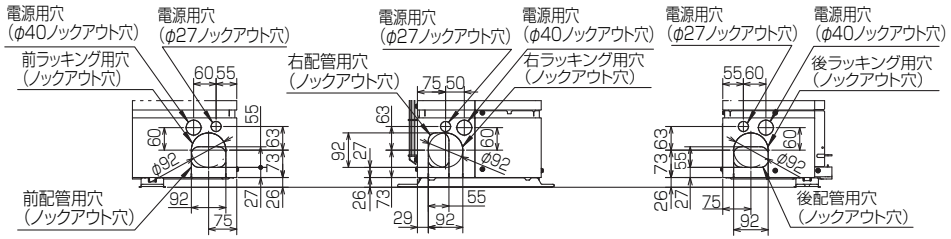

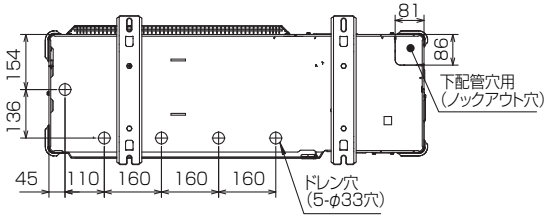

BK01J793-2

単位	スケール	作成日	形名	PUZ−ZRP112KA6(−BS(G))			
mm	NTS	2013-1-15	パッケージエアコン室外ユニット外形図				
三菱電機株式会社			図番	GA-PUZZRP112KA6	副番		記号

三菱電機 ビル 空調管理システム仕様書

■仕様表

項目		内容
外形寸法(H×W×D)		120×120×19mm （突起部除く）
質量		0.25kg
電源		DC12V 室内ﾕﾆｯﾄより伝送線を介して受電
使用環境条件	温度	0～40℃
	湿度	30～90%RH（結露なきこと）
材質		PC+ABS（意匠面はPMMA）
外観色		ｸﾘｱﾎﾜｲﾄ(ﾏﾝｾﾙ 1.0Y9.2/0.2)
据付方法		JISC8340の2個用ｽｲｯﾁﾎﾞｯｸｽ（現地手配）へ取付け、 または、壁に直付け。 MAﾘﾓｺﾝ線は、無極性2線。MAﾘﾓｺﾝ専用端子に0.3mm² 2心ｹｰﾌﾞﾙで接続。 別売品ﾘﾓｺﾝｹｰﾌﾞﾙ PAC-YT81HC(10m) PAC-YT82HC(20m)

■接続機種

制御対象ﾕﾆｯﾄ	
ﾏﾙﾁｴｱｺﾝ用室内ﾕﾆｯﾄ	Mr.Slim室内ﾕﾆｯﾄ（A制御）
ﾏﾙﾁｴｱｺﾝ用ﾛｽﾅｲ ※1	外気処理ﾕﾆｯﾄ

※1 室内ﾕﾆｯﾄを介して接続(直接接続不可)

■機能表

○：ｸﾞﾙｰﾌﾟ別操作　×：対応不可

1．操作／表示

項目	設定	表示	内容
運転/停止	○	○	運転/停止の切換ができます。
運転ﾓｰﾄﾞ切換	○	○	冷房/ﾄﾞﾗｲ/送風/自動/暖房の切換ができます。
室温設定	○	○	室温設定ができます。 ※室内ﾕﾆｯﾄの機種により温度範囲が異なります。 （下記は標準機種の場合） ・冷房･ﾄﾞﾗｲ：19～30℃ ・暖房：17～28℃/自動：19～28℃ ※室内ﾕﾆｯﾄ機種により0.5℃単位で設定できます。
風速設定	○	○	風速の切換ができます。 ※ﾕﾆｯﾄにより選択可能な風速は異なります。
風向設定	○	○	風向の切換ができます。 ※ﾕﾆｯﾄにより選択可能な風向は異なります。
ﾙｰﾊﾞｰ設定	○	○	ﾙｰﾊﾞｰの運転/停止切換ができます。
換気機器操作	○	○	ﾏﾙﾁｴｱｺﾝ接続時 ﾏﾙﾁｴｱｺﾝ用ﾛｽﾅｲの連動設定及び連動運転設定ができます。 換気連動機器の停止/弱/強の切換可能 ｽﾘﾑｴｱｺﾝ接続時(A制御) ﾏｲｺﾝﾀｲﾌﾟﾛｽﾅｲの連動運転操作ができます。 換気連動機器の弱/強の切換可能
ﾊｲﾊﾟﾜｰ運転 ※2	○	○	最大30分間、能力を上げて冷房または暖房運転します。
自動昇降ﾊﾟﾈﾙ操作 ※2	○	○	自動昇降ﾊﾟﾈﾙの上昇／下降操作ができます。
自動清掃設定/操作 ※2	○	○	自動清掃を行う時間帯を設定できます。また、手動による自動清掃が行えます。
ﾊﾞｯｸﾗｲﾄ	×	○	ﾎﾞﾀﾝ操作によりﾊﾞｯｸﾗｲﾄが点灯します。 一定時間後に消灯します。 (点灯時間は画面により異なります)
ﾘﾓｺﾝ名称	○	○	ﾒｲﾝ画面にﾘﾓｺﾝ名称を表示できます。
ﾒｲﾝ画面切換え機能	○	○	ﾒｲﾝ画面表示を「詳細画面」、「簡易画面」から選択できます。
時刻設定 ※3	○	○	年月日、時間、分を設定できます。設定した時刻はﾒｲﾝ画面に表示されます（曜日も表示されます）。ﾒｲﾝ画面に時刻を表示しない設定も可能です。
時計表示形式切換え機能	○	○	時計表示を12時間表示(時刻の前にAM/PM表示、時刻の後にAM/PM表示)、24時間表示から選択できます。
室温表示	－	○	運転時、温度を表示します。（詳細画面のみ） ※室内ﾕﾆｯﾄ機種により0.5℃単位で表示します。

1．操作／表示（続き）

項目	設定	表示	内容
異常表示	－	○	現在発生している異常内容を、ｱﾄﾞﾚｽとともに表示します。携帯電話点検ｺｰﾄﾞ検索ｻｰﾋﾞｽｻｲﾄのQRｺｰﾄﾞ、URLも表示します。 また異常発生時に、空調ﾕﾆｯﾄの形名や製造番号、連絡先の電話番号を表示させることが可能です（事前入力が必要）。 ※異常内容によりｱﾄﾞﾚｽが表示されない場合もあります。
ﾌｨﾙﾀｰ情報	－	○	ﾌｨﾙﾀｰの清掃またはﾀﾞｽﾄﾎﾞｯｸｽのごみ捨て時期になるとﾌｨﾙﾀｰｻｲﾝを表示します。（詳細画面のみ）

2．スケジュール・タイマー

項目	設定	表示	内容
ﾀｲﾏｰ運転	○	○	ｵﾝ/ｵﾌﾀｲﾏｰ： ｵﾝ/ｵﾌをそれぞれ1回/日行うﾀｲﾏｰ ・5分単位で時刻を設定 ・ｵﾝ時刻、またはｵﾌ時刻のみの設定も可能 消忘れﾀｲﾏｰ： 運転後に一定時間経過すると停止するﾀｲﾏｰ ・運転時間を30分～240分/10分単位で設定可能
週間ｽｹｼﾞｭｰﾙ	○	○	曜日ごとにON/OFF、温度設定を行うﾀｲﾏｰ ・曜日ごとに5分単位で8回まで設定可能 ※ｵﾝ/ｵﾌﾀｲﾏｰが有効中は動作しません。
室外ｻｲﾚﾝﾄﾓｰﾄﾞ ※2	○	○	静音性を優先して運転する時間帯を曜日ごと設定できます。 ・5分単位で開始時刻と終了時刻 ・静音ﾚﾍﾞﾙを標準、中、静から設定します
省ｴﾈ運転ｽｹｼﾞｭｰﾙ ※2	○	○	曜日ごとに省ｴﾈ運転開始時刻と停止時刻、及び能力ｾｰﾌﾞ値を設定できます(90～50%,0%／10%単位)。 （5分単位で時刻を設定。1日4ﾊﾟﾀｰﾝまで設定可能。）

3．制限設定

項目	設定	表示	内容
手元操作への禁止/許可	×	○	集中ｺﾝﾄﾛｰﾗの設定により、運転/停止、運転ﾓｰﾄﾞ、設定温度、ﾌｨﾙﾀｰｻｲﾝﾘｾｯﾄの操作が禁止されます。 ※禁止中は対応するｱｲｺﾝが点灯します（詳細画面のみ）
操作ﾛｯｸ	○	○	運転/停止、運転ﾓｰﾄﾞ、設定温度、風向切換操作をそれぞれ操作禁止することができます。
設定温度範囲制限機能	○	○	運転ﾓｰﾄﾞごとに室温設定の温度範囲を制限することができます。
設定温度自動復帰	○	○	設定時間後に、設定した温度に戻ります。 （10分単位で30～120分まで設定可能です。） ※設定温度範囲制限中は動作しません。
ﾊﾟｽﾜｰﾄﾞ	○	×	管理用ﾊﾟｽﾜｰﾄﾞ（ｽｹｼﾞｭｰﾙ等の設定に必要）、ｻｰﾋﾞｽ用ﾊﾟｽﾜｰﾄﾞ（試運転、機能選択等の操作に必要）が設定できます。

4．その他

項目	設定	表示	内容
CO2排出量表示	○	○	停止操作時に当日の累積及び前日のCO2排出量を表示します。専用ﾒﾆｭｰにて当月含め14ヵ月分、当日を含め8日分のCO2排出量を確認できます。 また省ｴﾈ度（目標CO2排出量に対する達成度）のｸﾞﾗﾌを表示できます。
Q&A	×	○	代表的なトラブルシューティング、メイン画面（詳細画面）に表示されるアイコン説明を参照することができます。
ｺﾝﾄﾗｽﾄ調整	○	○	液晶のｺﾝﾄﾗｽﾄ(濃淡)を調整できます。
風向固定設定 ※2	○	×	吹出口ごとに角度の固定ができます。
冷風防止ﾍﾞｰﾝ設定 ※2	○	×	標準吹きよりも吹出口の角度を上向きに調節できます。
ｻｰﾋﾞｽ機能 ※2	○	○	試運転、機能選択、冷媒量判定、ｽﾑｰｽﾒﾝﾃﾅﾝｽ、要求ｺｰﾄﾞ送信、異常履歴などに対応。
ﾘﾓｺﾝ設定初期化	○	×	ﾘﾓｺﾝを工場出荷状態に戻すことができます。
人感ﾑｰﾌﾞｱｲ設定	○	×	ﾑｰﾌﾞｱｲ設定ができます。
パワーシェア運転設定 ※2	○	○	パワーシェア運転設定ができます。

※2 機能に対応しているﾕﾆｯﾄに対してのみ可能です

※3 時計の精度は月差±50秒(25℃時)です。時計のﾊﾞｯｸｱｯﾌﾟ時間は7日です。

	作成日付 ISSUED	改定日付 REVISED	TITLE MAスマートリモコン PAR-34MA 仕様書
DIM. mm	12-12-13		
SCALE NTS	三菱電機株式会社	DRW. NO. WKF94D180	REV. / PAGE 1/3

*

三菱電機 ビル 空調管理システム仕様書

機能対応一覧表(2013年5月　現在)

項目	機能	ﾏﾙﾁ	ｽﾘﾑ	ﾊﾟｽﾜｰﾄﾞ
操作/表示	運転/停止	○	○	－
	運転ﾓｰﾄﾞ切替	○	○	－
	室温設定	○	○	－
	風速設定	○	○	－
	風向設定	○	○	－
	ﾙｰﾊﾞｰ設定	○	○	－
	換気機器操作	○	○	－
	ﾊｲﾊﾟﾜｰ運転	×	○	－
	自動昇降ﾊﾟﾈﾙ操作	○	○	－
	自動清掃操作	○	○	－
	自動清掃設定	○	○	管理者用
	ﾊﾞｯｸﾗｲﾄ	○	○	－
	ｺﾝﾄﾗｽﾄ調整	○	○	－
	ﾒｲﾝ画面切替機能	○	○	－
	時刻設定	○	○	－
	時計表示形式切替機能	○	○	－
	CO2排出量(停止時表示)	×	○	－
	ﾘﾓｺﾝ名称	○	○	－
	室温表示	○	○	－
	異常表示	○	○	－
	ﾌｨﾙﾀｰ情報	○	○	－
ｽｹｼﾞｭｰﾙ・ﾀｲﾏｰ	ON/OFFﾀｲﾏｰ運転	○	○	管理者用
	消忘れﾀｲﾏｰ運転	○	○	管理者用
	週間ｽｹｼﾞｭｰﾙ	○	○	管理者用
	室外ｻｲﾚﾝﾄﾓｰﾄﾞ	×	○	管理者用
省ｴﾈ設定	設定温度自動復帰	○	○	管理者用
	省ｴﾈ運転ｽｹｼﾞｭｰﾙ	×	○	管理者用
	パワーシェア運転	×	○	管理者用
制限設定	操作ﾛｯｸ	○	○	管理者用
	設定温度範囲制限機能	○	○	管理者用
	ﾊﾟｽﾜｰﾄﾞ(管理/ﾒﾝﾃﾅﾝｽ)	○	○	管理者用 ｻｰﾋﾞｽ用
その他	CO2排出量(停止時表示)	×	○	－
	CO2表示設定	×	○	－
	風向固定設定	○	○	－
	冷風防止ﾍﾞｰﾝ	○	○	－
	人感ﾑｰﾌﾞｱｲ設定	×	○	－
	試運転	○	○	ｻｰﾋﾞｽ用
	ﾕﾆｯﾄ情報登録	○	○	ｻｰﾋﾞｽ用
	販売店情報登録	○	○	ｻｰﾋﾞｽ用
	ｻｰﾋﾞｽ店情報登録	○	○	ｻｰﾋﾞｽ用
	機能選択	○	○	ｻｰﾋﾞｽ用
	ｽﾑｰｽﾒﾝﾃﾅﾝｽ機能	×	○	ｻｰﾋﾞｽ用
	冷媒量判定機能	×	○	ｻｰﾋﾞｽ用
	ﾘﾓｺﾝ設定初期化	○	○	ｻｰﾋﾞｽ用

注)接続機種により使用できる機能が異なります。

	作成日付 ISSUED	改定日付 REVISED	TITLE MAスマートリモコン PAR-34MA 仕様書		
DIM. mm	12-12-13				
SCALE NTS	三菱電機株式会社		DRW. NO. WKF94D180	REV.	PAGE 2/3

*

三菱電機 ビル 空調管理システム仕様書

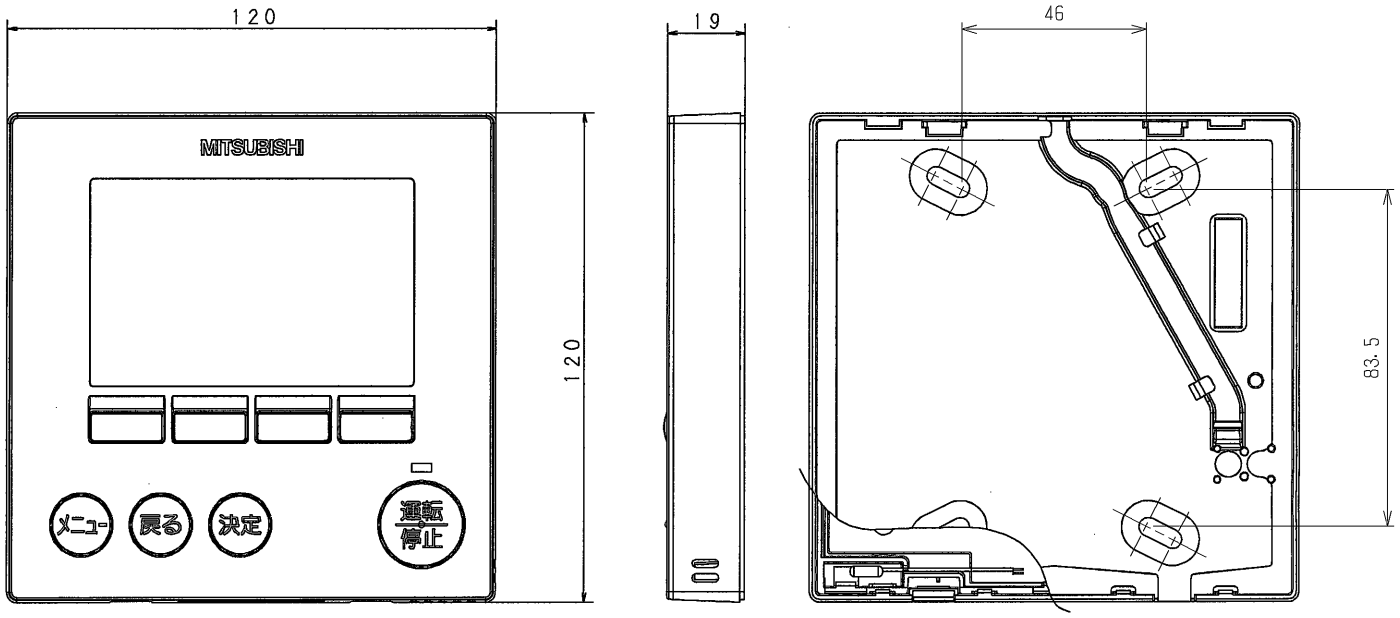

メイン画面（詳細）

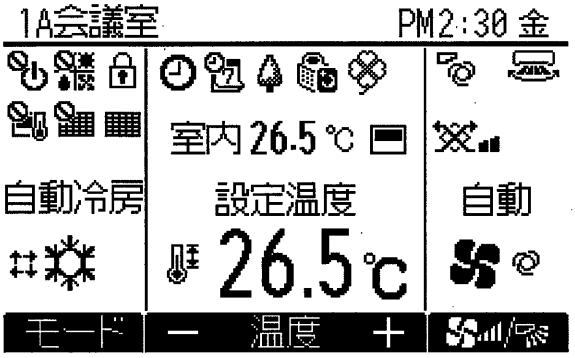

メイン画面（簡易）

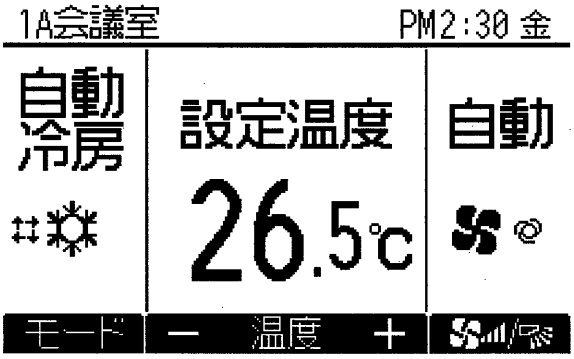

	作成日付 ISSUED	改定日付 REVISED	TITLE MAスマートリモコン PAR-34MA 仕様書		
DIM. mm	12-12-13				
SCALE NTS	三菱電機株式会社		DRW. NO. WKF94D180	REV.	PAGE 3/3

*