注1.化粧パネルは下記からお選びください。
中温用標準パネル、中温用カンタン自動パネル
2.吊りボルトは耐震など必要に応じ、振れ止め用耐震支持部材にて補強を行ってください。特に天井材がない場合は、確実に補強をしてください。
3.吊りボルトはM10またはW3／8ネジを使用してください。(現地手配)
4.ドレン配管はPVC管VP−25を使用してください。
ドレンポンプ内蔵です。最大揚程は天井面から850mmです。
5.サービス時、電気品を取外すことがあります。電源線ならびにリモコン線室内外接続線の接続時には、電線に十分な余裕を持たせてください。
6.カンタンコーナーポケットより、化粧パネルを付けたまま本体の高さ調整が可能です。
7.天井ふところ高さは E 以上必要となります。
8.分ダクト接続時は十分な断熱を行ってください。(露付、露たれの原因になります。)
9.必要な据付け・サービススペースは右図を参照願います。
10.別売多機能ケースメント、別売高性能フィルター取付け時の外形図は、専用の外形図を参照願います。

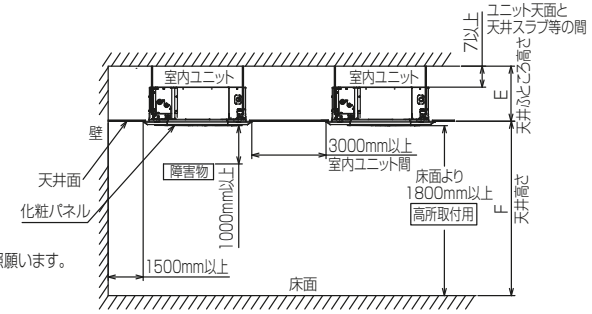

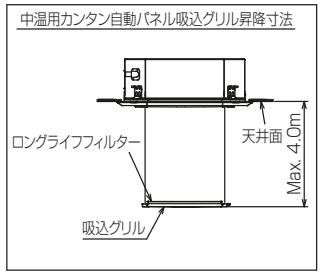

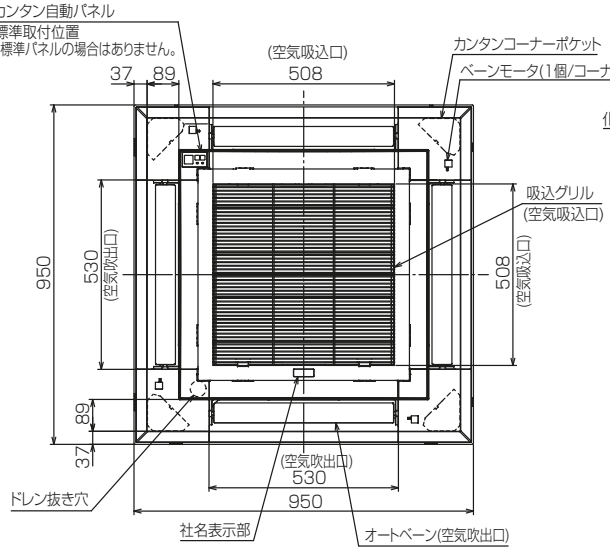

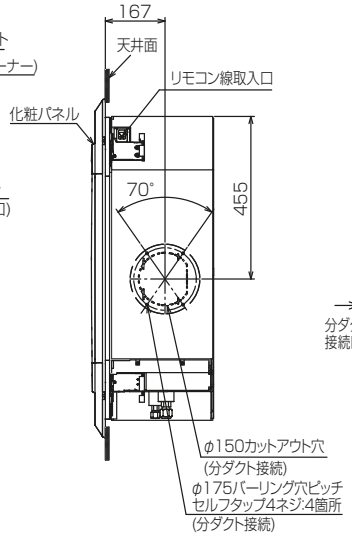

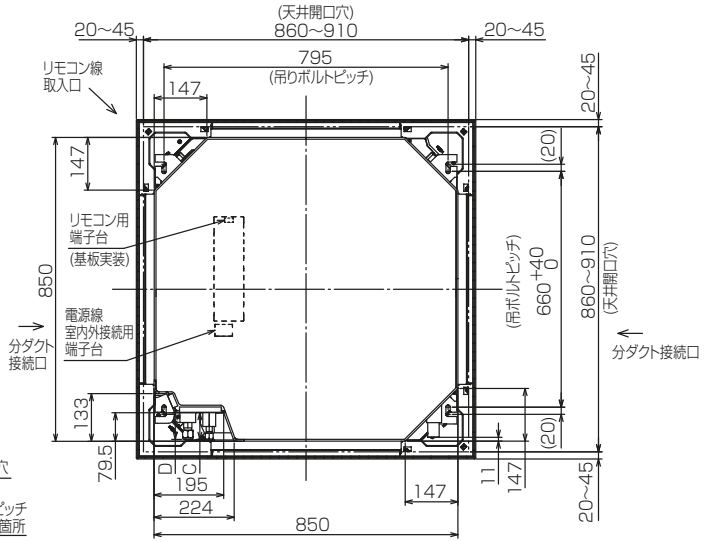

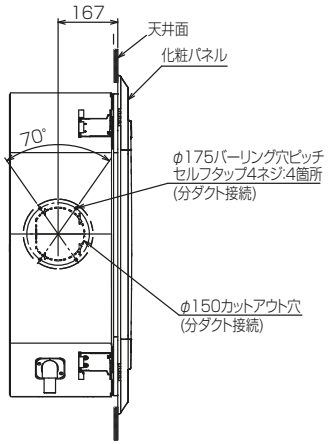

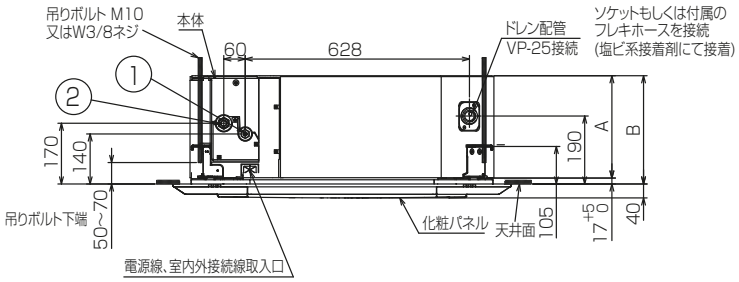

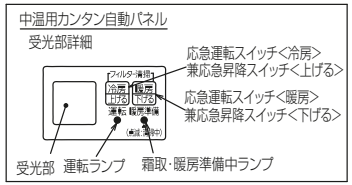

①	②	A	B	C	D	E	F
冷媒配管φ9.52 フレア接続3/8F	冷媒配管φ15.88 フレア接続5/8F	286	303	74.5	74.5	310 以上	4500 以下

RK01J780-1

単位	スケール	作成日	形名	PLZG-P3MEA2			
mm	NTS	2020-12-1	パッケージエアコン室内ユニット外形図 (中温用)				
三菱電機株式会社			図番	GA-PLZGP3MEA2	副番		記号