空冷ヒートポンプ式パッケージエアコン室内ユニット仕様書　1方向天井カセット形					
形　名	PM-RP40FA14	台　数		記　号	

電　　源				単相200V 50Hz/60Hz	
能　　力				冷　　房	暖　　房
			kW	3.6	4.0
空気条件	室内側	乾球温度/湿球温度	℃	27/19	20/ ー
	室外側	乾球温度/湿球温度	℃	35/ ー	7/6
電気特性	消費電力		kW	0.080/0.080	0.070/0.070
	運転電流		A	0.50/0.50	0.40/0.40
リモコン温度設定範囲			℃	19～30(ドライを含む)	17～28
風向調節			上下方向	15°,30°,45°,55°,65° に設定可・スイング	
			左右方向	左右に各々45° の範囲で調整可(手動(別売))	
送風機	形式×個数			シロッコファン×2	
	風量 強-中-弱-静		m^3/min	15-14-12-11	
	機外静圧		Pa	0	
	電動機出力		kW	0.090	
外　装				ピュアホワイト<6.4Y 8.9/0.4>	
外形寸法	本　体(H×W×D)		mm	225×1112×724	
	パネル(H×W×D)		mm	20×1340×800	
熱交換器形式				クロスフィン	
エアフィルター				PPハニカム(ロングライフ、抗菌・防カビ仕様)	
防音・断熱材				発泡PS・ポリエチレンシート	
冷媒配管サイズ(液/ガス)			mm	φ6.35/φ12.7	
ドレン配管サイズ			mm	VP-25接続可	
運転音<PWL> 強-中-弱-静			dB	55-52-50-47	
製　品　質　量			kg	本体:25　パネル:6.5	
機外配線	最小電線太さ		mm	内・外ユニットの組み合わせにより変わりますので、技術資料をご覧ください。	
	配線用遮断器		A		
構成部品	運転調整装置　(別売)			MAリモコン	
				M-NETリモコン	
	化粧パネル　　(別売)			標準パネル, ムーブアイセンサーパネルからお選びください。	
その他の取付可能主要別売部品				配線リプレースキット, ワイヤレスリモコン, ワイヤレスリモコン受光部 前吹出しグリル, ワイドパネル, 左右ベーン	
付属品				ワッシャー(クッション付), ワッシャー, パイプカバー, バンド 座付きネジ, フレキホース, 断熱材	
特記事項, 標準外仕様等					
注意事項	1. 冷暖房能力および電気特性はJIS B 8616:2015の条件による値です。 2. 実際の能力特性は内・外機の組合せにより変わりますので技術資料をご覧下さい。 3. 騒音値はJRA4065:2013「パッケージエアコンディショナーの音響パワーレベル試験方法」に基づいた値です。				

パッケージエアコン 室内ユニット仕様書	形　名	PM-RP40FA14		台　数		記　号	
三菱電機株式会社	作成日	2018-02-15	図　番	SY-PMRP40FA14		副　番	

注1.化粧パネルは標準パネル,ムーブアイセンサーパネルから
お選びください。
2.吊りボルトは耐震など必要に応じ、
振れ止め用耐震支持部材にて補強を行ってください。
特に天井材がない場合は、確実に補強をしてください。
3.吊りボルトはM10またはW3/8ネジを使用して
ください。(現地手配)
4.ドレン配管はPVC管VP-25を使用してください。
ドレンポンプ内蔵です。
最大揚程は天井面から850mmです。
5.サービス時,電気品箱を取外す事があります。
電源線並びにリモコン線,室内外接続線の接続時には,
電線に十分な余裕を持たせてください。

①	②
冷媒配管 φ6.35 フレア接続 1/4F	冷媒配管 φ12.7 フレア接続 1/2F

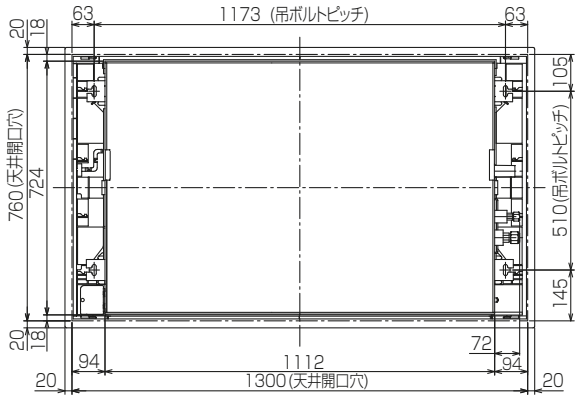

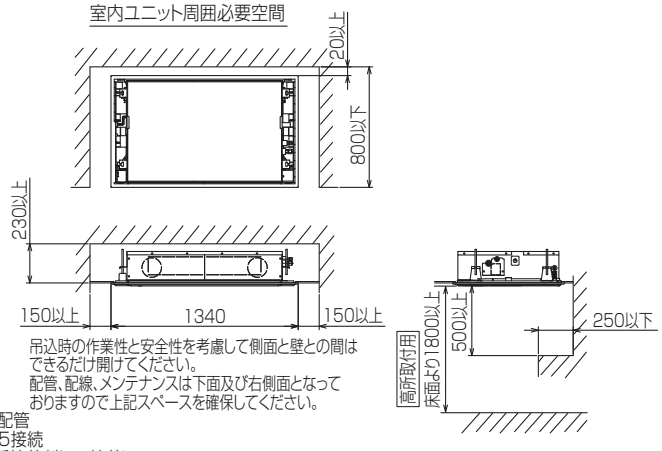

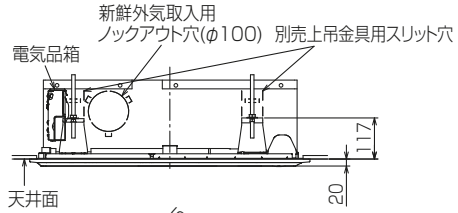

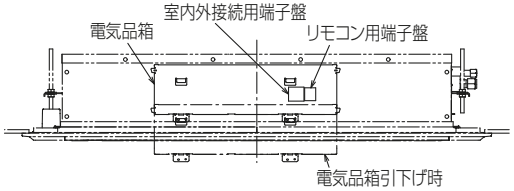

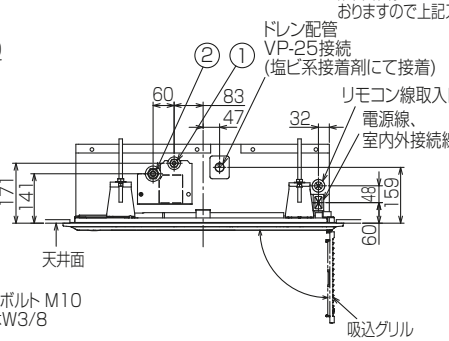

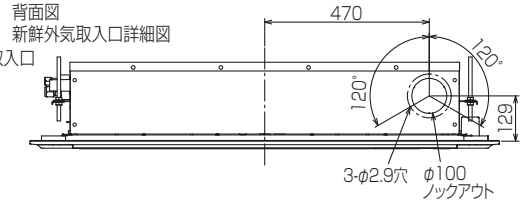

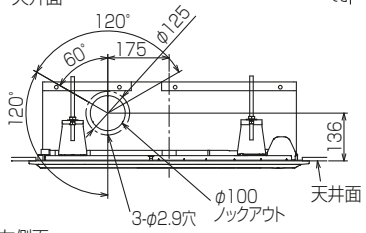

左側面
新鮮外気取入口詳細図

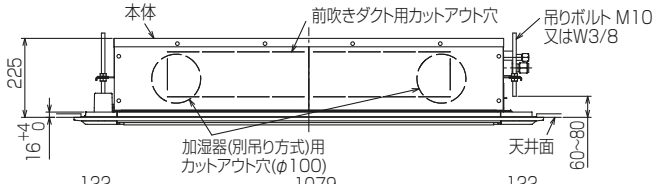

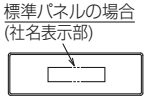

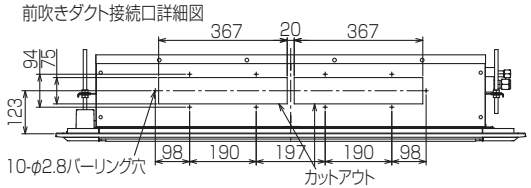

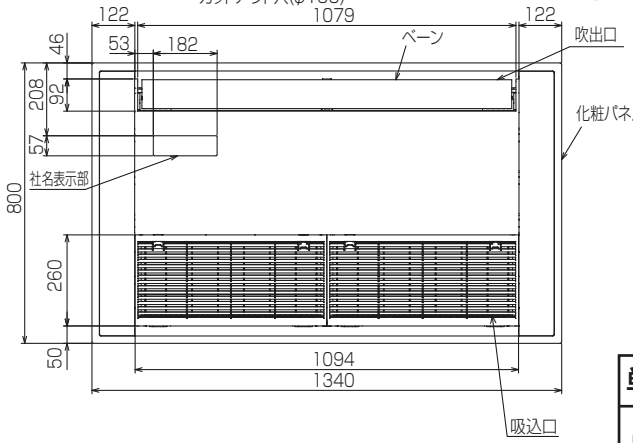

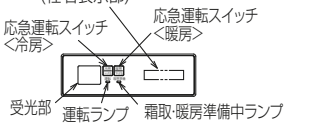

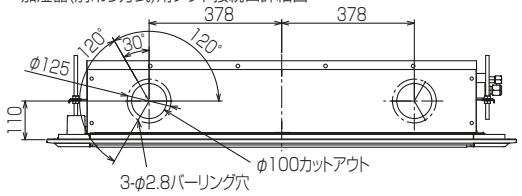

BK01J242

単位	スケール	作成日	形名	PM-RP40FA14			
mm	NTS	2018-1-10	パッケージエアコン室内ユニット外形図 (1方向天井カセット形)(標準パネル)				
三菱電機株式会社			図番	GA-PMRP40FA14	副番		記号