仕様表

電源				電源・単相200V
電源周波数			Hz	50Hz
冷房	定格標準	定格冷房標準能力	kW	3.6(1.6～4.0)
		定格冷房標準消費電力	kW	0.910
		冷房運転電流	A	4.9
		冷房運転力率	%	92
	定格冷房標準時の顕熱比		—	0.88
	中間標準	中間冷房標準能力	kW	1.7
		中間冷房標準消費電力	kW	0.309
	中間中温	中間冷房中温能力	kW	1.7
		中間冷房中温消費電力	kW	0.274
	最小中温	最小冷房中温能力	kW	1.6
		最小冷房中温消費電力	kW	0.263
暖房	定格標準	定格暖房標準能力	kW	4.0(1.6～5.2)
		定格暖房標準消費電力	kW	1.01
		暖房運転電流	A	5.6
		暖房運転力率	%	90
	中間標準	中間暖房標準能力	kW	1.8
		中間暖房標準消費電力	kW	0.344
	最小標準	最小暖房標準能力	kW	1.6
		最小暖房標準消費電力	kW	0.314
	最大低温	最大暖房低温能力	kW	4.0
		最大暖房低温消費電力	kW	1.36
通年エネルギー消費効率(APF2015)			—	4.9
JIS B8616 : 2006			—	5.1
エネルギー消費効率COP(冷房/暖房/冷暖平均)			—	3.96/3.96/3.96
最大運転電流			A	13.9
室内ユニット	室内形名			PM-RP40FA12
	外形寸法〈H×W×D〉		mm	225×1112×724
	外装色〈マンセル〉		—	ピュアホワイト<6.4Y 8.9/0.4>
	補助電気ヒーター		kW	組込不可
	エアフィルター			PPハニカム(ロングライフ、抗菌・防カビ仕様)
	送風機(形式×出力×個数)		—	シロッコファン×0.090kW×1
	風量		m^3/min	静粛11－弱12－中14－強15
	機外静圧		Pa	0
	風向調節	上下方向	15°,30°,45°,55°,65° に設定可・スイング	
		左右方向	左右に各々45° の範囲で調整可(手動(別売))	
	運転音〈PWL〉		dB	静粛47－弱50－中52－強55
	製品質量		kg	25＋6.5(パネル)
	ドレンパン			ABS樹脂シート・発泡PS
	ドレン配管サイズ		—	VP-25
室外ユニット	室外形名			PUZ-ERMP40SKA2(-BS,-BSG)
	外形寸法〈H×W×D〉		mm	630×809(＋62)×300(＋23)
	外装色〈マンセル〉		—	アイボリー<3Y 7.8/1.1>
	圧縮機	1日の冷凍能力	法定トン	0.140～0.810
		形式×出力×個数	—	全密閉×0.8kW×1
		保護装置	—	吐出温度検知、圧縮機シェル温検知、過電流検知回路
	設計圧力(高圧部／低圧部)		MPa	4.15／2.3
	IPコード		—	IPX4
	送風機(形式×出力×個数)		—	プロペラファン×0.040kW×1
	風量		m^3/min	45
	送風機用保護装置		—	過熱/過電流保護
	運転音(冷房／暖房)<PWL>		dB	64／66
	製品質量		kg	42
共通事項	冷媒		kg	R32×1.8
	冷媒配管長		m	30(追加チャージ時50)
	高低差		m	30
	室内側冷媒配管径(液／ガス)		mm	φ6.35／φ12.7
	室外側冷媒配管径(液／ガス)		mm	φ6.35／φ12.7
温度設定(リモコン)				冷房・ドライ19～30℃／暖房17～28℃
使用温度範囲	冷房	室内		乾球温度19～32℃／湿球温度15～23℃
		室外		乾球温度-5～52℃／ —
	暖房	室内		乾球温度17～28℃／ —
		室外		乾球温度-20～21℃／湿球温度-20～15℃
セット別売形名	MAスマートリモコン			PAR-37MA
	ムーブアイセンサーパネル			PMP-P80FWF10

注意事項

1. 冷房・暖房能力および電気特性はJIS B8616:2015およびJRA4002:2013Rに準拠した値です。
   延長配管7.5m(相当長)、高低差0m
2. 冷房・暖房能力の( )内は、能力変化の値を示します。
3. 通年エネルギー消費効率(APF2015)はJIS B8616:2015およびJRA4002:2013Rに基づいた数値です。
4. 運転音<PWL>はJRA4065:2013に基づいた音響パワーレベルの数値です。
5. 本機種はR32冷媒機種のため、最小床面積10m^2を下回るスペースへの設置はできません。

機外配線要領

機外配線	ユニット電源(室外側)	漏電遮断器	定格電流	A	A	20
			定格感度電流		mA	30
			動作時間		—	0.1S以内
		手元開閉器	開閉器容量	B	A	30
			B種ヒューズ		A	20
		配線用遮断器定格電流			A	20
		ユニット電源線太さ		C	mm^2	3.5
		内外接続線太さ	50m 以下	D	mm	φ1.6
			80m 以下		mm	φ1.6
		アース線太さ		E	mm	φ1.6
	室内ユニット電源(*内外別受電接続時)	電源			単相・200V	
		漏電遮断器	定格電流	G	A	15
			定格感度電流		mA	30
			動作時間		—	0.1S以内
		手元開閉器	開閉器容量	H	A	15
			B種ヒューズ		A	15
		配線用遮断器定格電流			A	15
		電源線太さ		I	mm^2	2.0
		内外接続線太さ		K	—	0.3mm^2以上
		アース線太さ		J	mm	φ1.6
	リモコン線			F	mm^2	0.3

電気配線図

(1)電源重畳方式

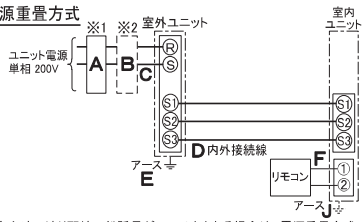

※室内外の渡り配線の総延長が80m以上となる場合は、電源重畳方式での配線はできません。
必ず(2)内外別受電方式あるいは(3)室外ユニットより室内ユニットに電源を供給する方式にしてください。

(2)内外別受電方式

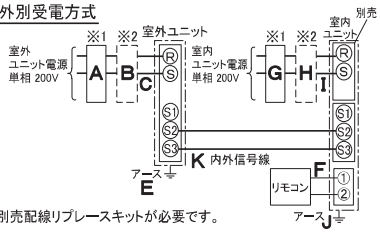

※別売配線リプレースキットが必要です。

(3)室外ユニットより室内ユニットに電源を供給する方式

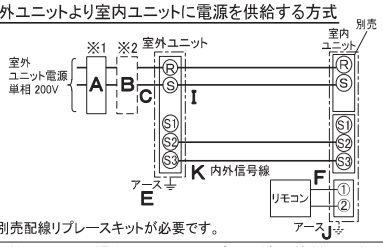

※別売配線リプレースキットが必要です。

(2)または(3)の場合、S1-S1間の渡り配線は絶対に行わないでください。

※1. 電源には必ず漏電遮断器を取付けてください。
漏電遮断器は、インバーター回路用遮断器(三菱電機製NV-Cシリーズまたは、その同等品)を選定してください。

※2. 漏電遮断器が地絡保護専用の場合には、漏電遮断器と直列に手元開閉器(開閉器＋B種ヒューズ)または、配線用遮断器が必要となります。

・電線太さは、20mまでの電圧降下を見込んで選定してありますので、20mを超える場合は、電圧降下を考慮して「内線規程」等に従い、お選びください。

・電力会社の地区により規制を受ける場合がありますので、事前に所轄の電力会社にお問い合せください。

三菱電機株式会社

空冷ヒートポンプ式パッケージエアコン仕様書

2015年省エネ法基準適合／グリーン購入法適合(APF基準)

1方向天井カセット形

形名	PMZ-ERMP40SFEK	<耐塩害仕様>は、室外ユニット形名末尾 -BS <耐重塩害仕様>は、室外ユニット形名末尾 -BSG					
作成日	2016-10-28	図番	PMZERMP40SFEK-5	副番	A	記号	

注1.化粧パネルは標準パネル,ムーブアイパネルから
お選びください。
2.吊りボルトは耐震など必要に応じ、
振れ止め用耐震支持部材にて補強を行ってください。
特に天井材がない場合は、確実に補強をしてください。
3.吊りボルトはM10またはW3/8ネジを使用して
ください。(現地手配)
4.ドレン配管はPVC管VP-25を使用してください。
ドレンポンプ内蔵です。
最大揚程は天井面から850mmです。
5.サービス時,電気品箱を取外す事があります。
電源線並びにリモコン線,室内外接続線の接続時には,
電線に十分な余裕を持たせてください。

①	②
冷媒配管 φ6.35 フレア接続 1/4F	冷媒配管 φ12.7 フレア接続 1/2F

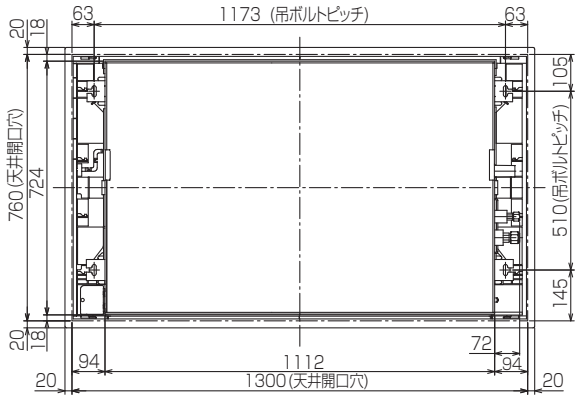

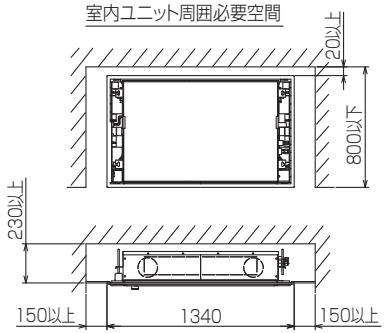

吊込時の作業性と安全性を考慮して側面と壁との間は
できるだけ開けてください。
配管、配線、メンテナンスは下面及び右側面となって
おりますので上記スペースを確保してください。

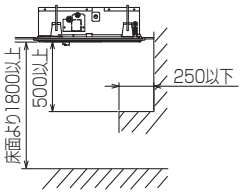

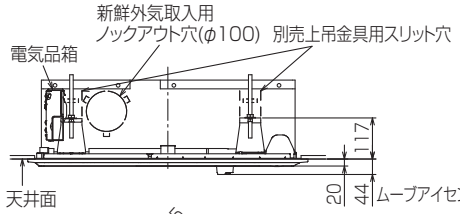

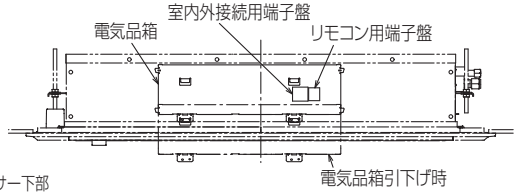

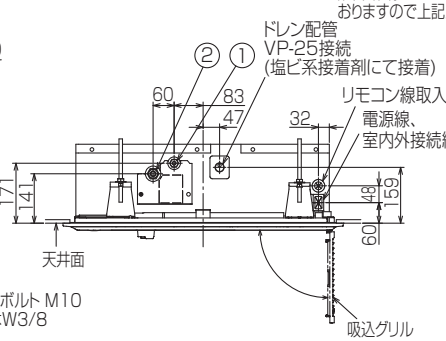

背面図
新鮮外気取入口詳細図

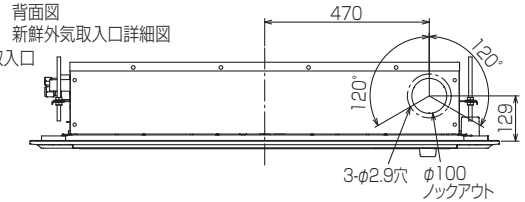

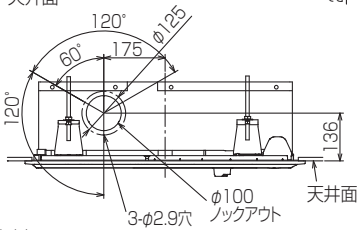

左側面
新鮮外気取入口詳細図

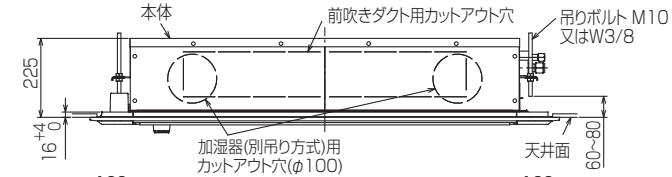

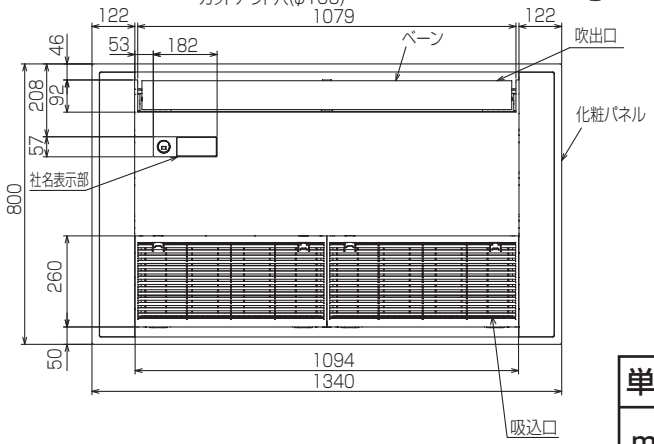

ムーブアイセンサーパネルの場合
(社名表示部)

輻射センサー(ムーブアイ)センサー

正面図
前吹きダクト接続口詳細図

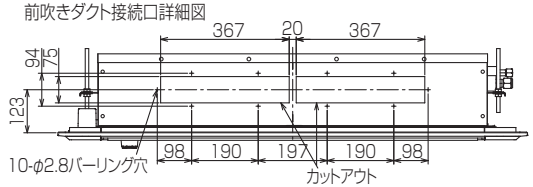

別売ワイヤレス受光部(ムーブアイセンサーパネル用)取付の場合

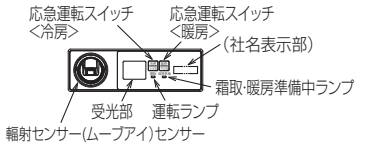

正面図
加湿器(別吊り方式)用ダクト接続口詳細図

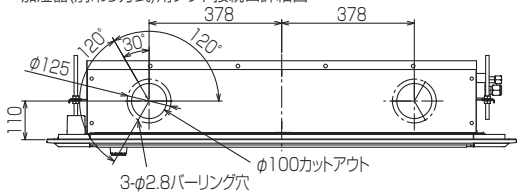

BK01J242

単位	スケール	作成日	形名	PM-RP40FA12			
mm	NTS	2015-12-10	パッケージエアコン室内ユニット外形図 (1方向天井カセット形)(ムーブアイセンサーパネル)				
三菱電機株式会社			図番	GA-PMRP40FA12-E	副番		記号

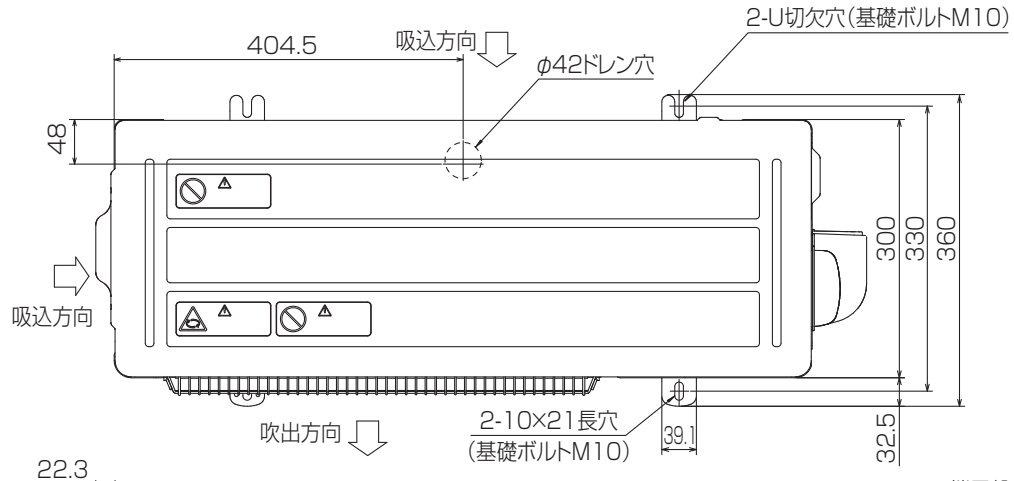

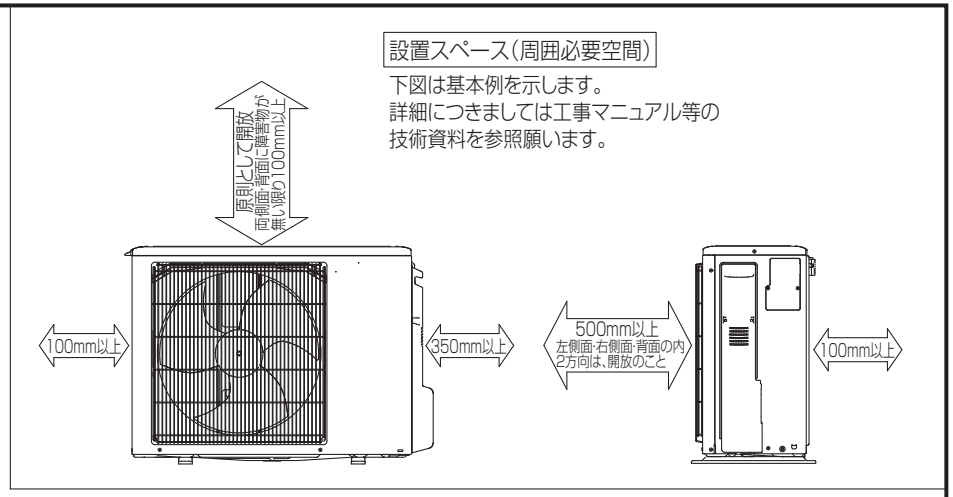

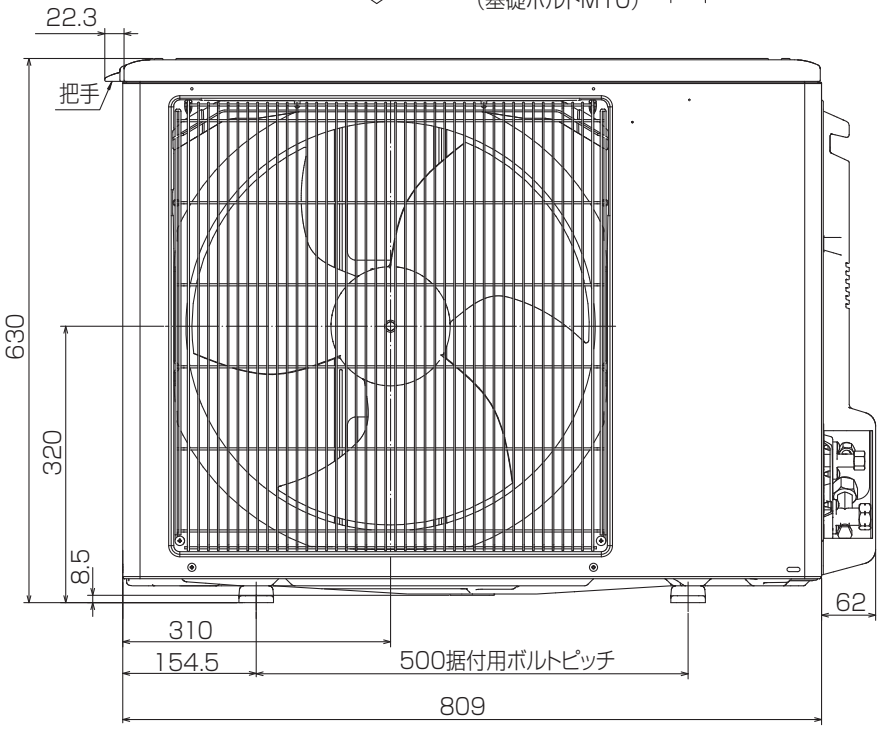

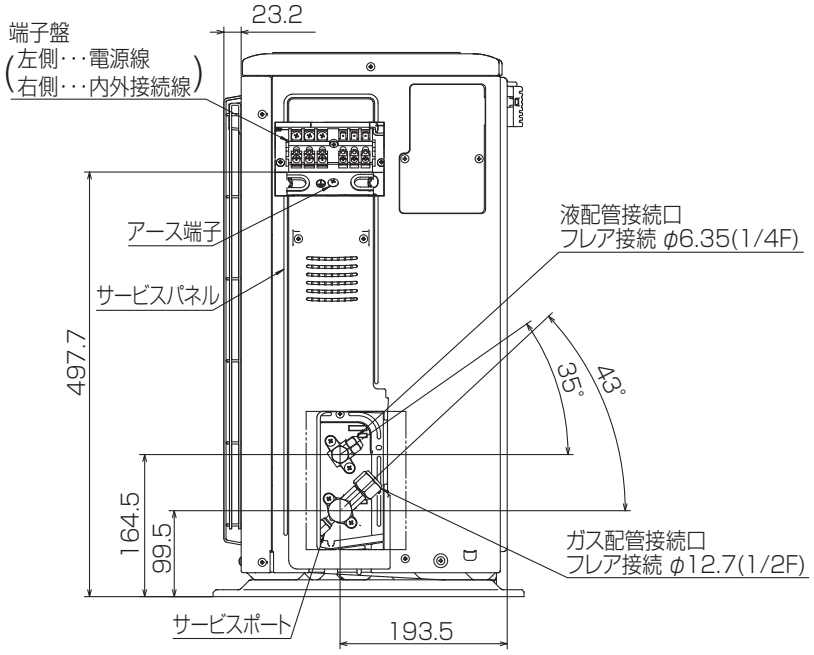

BK01J212

単位	スケール	作成日	形名	PUZ−ERMP40SKA2(−BS(G))			
mm	NTS	2016-1-14	パッケージエアコン室外ユニット外形図				
三菱電機株式会社			図番	GA-PUZERMP40SKA2	副番		記号

PUZ−ZRMP40(S)・45(S)・50(S)・56(S)・63(S)KA2 形
PUZ−ERMP40(S)・45(S)・50(S)・56(S)・63(S)KA2 形
PU−CRMP40(S)・45(S)・50(S)・56(S)・63(S)KA2 形

三菱電機株式会社

室外ユニット耐(重)塩害仕様　仕様書

図示番号	区分名	部品名		素材仕様	標準仕様	耐塩害	耐重塩害	表面処理仕様
①	外装パネル	本体ベース		アルミ亜鉛メッキ鋼板	○			−
						○		アクリル樹脂塗装/内外面1回塗装
							○	アクリル樹脂塗装/内面2回,外面1回塗装
②		パネル（上面・前面・後面など）		合金化亜鉛メッキ鋼板	○			ポリエステル系樹脂塗装（塗装鋼板）
						○		アクリル+ポリエステル樹脂塗装/内外面1回塗装
							○	アクリル+ポリエステル樹脂塗装/内面1回,外面2回塗装
③		グリル		SWM鉄線	○	○	○	ポリエチレン樹脂コーティング
④	送風機	プロペラファン		ポリプロピレン樹脂成形品	○	○	○	−
⑤		モータ	フレーム部	モールド仕様（不飽和ポリエステル樹脂）	○	○	○	−
			シャフト部	S38CまたはS45C	○	○	○	防錆油塗布
⑥		モータサポート		溶融亜鉛メッキ鋼板	○			−
						○	○	板金端面にエポキシ樹脂塗装
⑦	熱交換器	フィン		アルミ板	○			−
						○	○	防蝕・親水性処理フィン（ビニル系又はアクリル系樹脂塗装）
⑧		側板		溶融亜鉛メッキ鋼板	○	○	○	クロムフリー被膜処理
⑨		配管		リン脱酸銅管（C1220T）	○	○	○	−
⑩		配管溶接部		ロー材:リン銅ロー	○	○	○	−
⑪	冷媒配管	圧縮機		熱間圧延鋼板	○	○	○	アルキド樹脂塗装
⑫		配管		リン脱酸銅管（C1220T）	○	○	○	−
⑬		配管溶接部		ロー材:リン銅ロー	○	○	○	−
⑭	電気品箱	プリント基板		ガラスコンポジット CEM-3	○			防湿剤塗布（マイコン端子部周辺）
						○	○	ポリオレフィン系樹脂塗布（主要部品および狭パターン、基板裏面（放熱部などを除く））
⑮		電気品箱		溶融亜鉛メッキ鋼板	○	○	○	クロムフリー被膜処理
⑯	その他	セパレータ		溶融亜鉛メッキ鋼板	○			クロムフリー被膜処理
						○	○	端面部にエポキシ樹脂塗装
⑰		配管支持板		溶融亜鉛メッキ鋼板	○			クロムフリー被膜処理
						○	○	端面部にエポキシ樹脂塗装
⑱		ネジ（外装）		SWCH18A（鉄製）	○			亜鉛ニッケル合金メッキ
				SUS410（ステンレス）		○	○	防錆処理
⑲		ラベル				○		JRA耐塩害仕様
							○	JRA耐重塩害仕様

「耐塩害仕様・耐重塩害仕様室外ユニット」は、日本冷凍空調工業会規格JRA9002に基づいています。

ご注意
1. 海水飛沫及び潮風に直接さらされることを極力回避するような場所へ設置してください。（設置場所の条件により、ユニットの寿命が異なります。）
2. 外装パネルに付着した海塩粒子が雨水によって十分洗浄されるように配慮してください。（日除けなどを取り付けると雨水による洗浄ができなくなります。）
3. 室外機底板内への水の滞留は、著しい腐食作用を促進させる為、底板内の水抜け性を損なわないように、傾きなどを注意してください。
4. 海岸地帯へ設置された場合は、付着した塩分等を除去する為に定期的に水洗いを行ってください。
5. 据付時、メンテナンス時等に付いた傷は、補修してください。
6. 機器の状態を定期的に点検してください。
7. 基礎部分の排水性を確保してください。

※図は、一例です。

外観部分

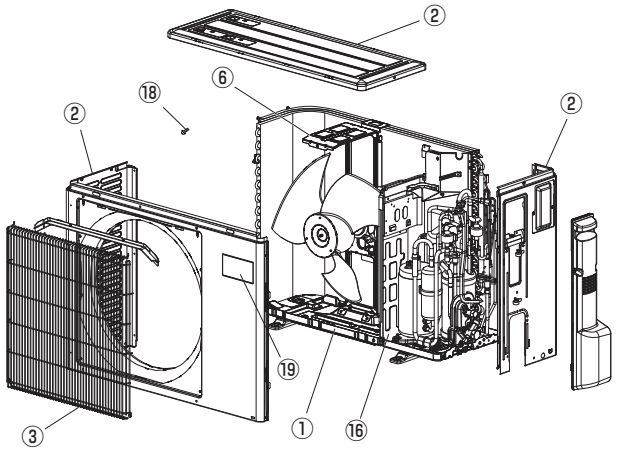

機能部分

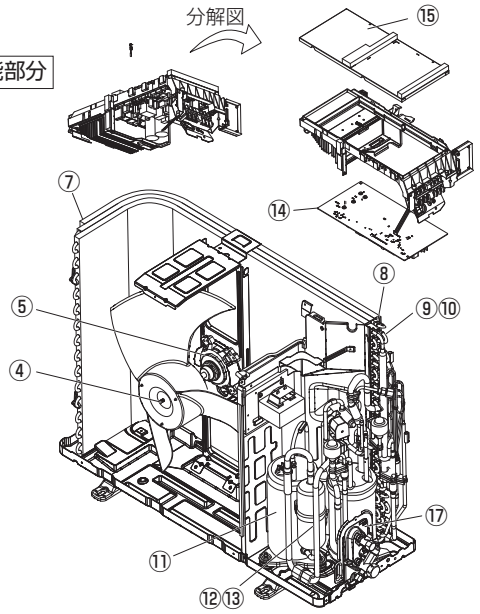

耐(重)塩害仕様書	形名	PUZ-ZRMP40(S)・45(S)・50(S)・56(S)・63(S)KA2 形 PUZ-ERMP40(S)・45(S)・50(S)・56(S)・63(S)KA2 形 PU-CRMP40(S)・45(S)・50(S)・56(S)・63(S)KA2 形	作成日	2016-2-11	図番	PUZZRMP40KA2BS	副番	

三菱電機 ビル 空調管理システム仕様書

■仕様表

項目		内容
外形寸法(H×W×D)		120×120×19mm　(突起部除く)
質量		0.25kg
電源		DC12V　室内ﾕﾆｯﾄより伝送線を介して受電
使用環境条件	温度	0～40℃
	湿度	30～90%RH(結露なきこと)
材質		PC+ABS(意匠面はPMMA)
外観色		ｸﾘｱﾎﾜｲﾄ(ﾏﾝｾﾙ　1.0Y9.2/0.2)
据付方法		JISC8340の2個用ｽｲｯﾁﾎﾞｯｸｽ(現地手配)へ取付け、 または、壁に直付け。 MAﾘﾓｺﾝ線は、無極性2線。MAﾘﾓｺﾝ専用端子に0.3mm² 2心ｹｰﾌﾞﾙで接続。 別売品ﾘﾓｺﾝｹｰﾌﾞﾙ　PAC-YT81HC(10m) PAC-YT82HC(20m)

■接続機種

制御対象ﾕﾆｯﾄ	
ﾏﾙﾁｴｱｺﾝ用室内ﾕﾆｯﾄ	Mr.Slim室内ﾕﾆｯﾄ(A制御)
ﾏﾙﾁｴｱｺﾝ用ﾛｽﾅｲ　※1	外気処理ﾕﾆｯﾄ

※1　室内ﾕﾆｯﾄを介して接続(直接接続不可)

■機能表

○:ｸﾞﾙｰﾌﾟ別操作　×:対応不可　－:設定できません

1．操作／表示

項目	設定	表示	内容
運転/停止	○	○	運転/停止の切換ができます。
運転ﾓｰﾄﾞ切換	○	○	冷房/ﾄﾞﾗｲ/送風/自動(ﾃﾞｭｱﾙｵｰﾄﾓｰﾄﾞ含む)/暖房の切換ができます。 ※室内ﾕﾆｯﾄにより選択可能な運転ﾓｰﾄﾞは異なります。
室温設定	○	○	室温設定ができます。 ※室内ﾕﾆｯﾄの機種により温度範囲が異なります。なお、機能設定による制限や設定範囲制限機能等の設定値により温度設定範囲が制限される場合があります。 (下記は標準機種の場合) ・冷房･ﾄﾞﾗｲ:19～30℃ ・暖房:17～28℃/自動:19～28℃ ※室内ﾕﾆｯﾄ機種により0.5℃単位で設定できます。
風速設定	○	○	風速の切換ができます。 ※ﾕﾆｯﾄにより選択可能な風速は異なります。
風向設定	○	○	風向の切換ができます。 ※ﾕﾆｯﾄにより選択可能な風向は異なります。
ﾙｰﾊﾞｰ設定	○	○	ﾙｰﾊﾞｰの運転/停止切換ができます。
換気機器操作	○	○	ﾏﾙﾁｴｱｺﾝ接続時 ﾏﾙﾁｴｱｺﾝ用ﾛｽﾅｲの連動設定及び連動運転設定ができます。 換気連動機器の停止/弱/強の切換可能 ｽﾘﾑｴｱｺﾝ接続時(A制御) ﾏｲｺﾝﾀｲﾌﾟﾛｽﾅｲの連動運転操作ができます。 換気連動機器の弱/強の切換可能
ﾊｲﾊﾟﾜｰ運転 ※2	○	○	最大30分間、能力を上げて冷房または暖房運転します。
自動昇降ﾊﾟﾈﾙ設定/操作※2	○	○	自動昇降ﾊﾟﾈﾙの上昇/下降操作ができます。 また、下降距離設定ができます。
自動清掃設定/操作※2	○	○	自動清掃を行う時間帯を設定できます。また、手動による自動清掃が行えます。
ﾊﾞｯｸﾗｲﾄ	○	○	ﾊﾞｯｸﾗｲﾄの点灯時間を設定できます。 (点灯時間は画面により異なります)
ﾘﾓｺﾝ名称	○	○	ﾒｲﾝ画面にﾘﾓｺﾝ名称を表示できます。
ﾒｲﾝ画面切換え機能	○	○	ﾒｲﾝ画面表示を「詳細画面」、「簡易画面」、「日英併記」から選択できます。
時刻設定 ※3	○	○	年月日、時間、分を設定できます。設定した時刻はﾒｲﾝ画面に表示されます(曜日も表示されます)。ﾒｲﾝ画面に時刻を表示しない設定も可能です。
時計表示形式切換え機能	○	○	時計表示を12時間表示(時刻の前にAM/PM表示、時刻の後にAM/PM表示)、24時間表示から選択できます。

1．操作／表示(続き)

項目	設定	表示	内容
室温表示	－	○	運転時、温度を表示します。(詳細画面のみ) ※室内ﾕﾆｯﾄ機種により0.5℃単位で表示します。
異常表示	－	○	現在発生している異常内容を、ｱﾄﾞﾚｽ、発生日時とともに表示します。携帯電話点検ｺｰﾄﾞ検索ｻｰﾋﾞｽｻｲﾄの二次元ﾊﾞｰｺｰﾄﾞ、URLも表示します。 また異常発生時に、空調ﾕﾆｯﾄの形名や製造番号、連絡先の電話番号を表示させることが可能です(事前入力が必要)。 ※異常内容によりｱﾄﾞﾚｽが表示されない場合もあります。
ﾌｨﾙﾀｰ情報	－	○	ﾌｨﾙﾀｰの清掃またはﾀﾞｽﾄﾎﾞｯｸｽのごみ捨て時期になるとﾌｨﾙﾀｰｻｲﾝを表示します。(詳細画面のみ)

2．スケジュール・タイマー

項目	設定	表示	内容
ﾀｲﾏｰ運転	○	○	ｵﾝ/ｵﾌﾀｲﾏｰ: ｵﾝ/ｵﾌをそれぞれ1回/日行うﾀｲﾏｰ ・5分単位で時刻を設定 ・ｵﾝ時刻、またはｵﾌ時刻のみの設定も可能 消忘れﾀｲﾏｰ: 運転後に一定時間経過すると停止するﾀｲﾏｰ ・運転時間を30分～240分/10分単位で設定可能
週間ｽｹｼﾞｭｰﾙ	○	○	曜日ごとにON/OFF、温度設定を行うﾀｲﾏｰ ・曜日ごとに5分単位で8回まで設定可能 (2ﾊﾟﾀｰﾝ設定可能) ※ｵﾝ/ｵﾌﾀｲﾏｰが有効中は動作しません。
室外ｻｲﾚﾝﾄﾓｰﾄﾞ ※2	○	○	静音性を優先して運転する時間帯を曜日ごと設定できます。 ・5分単位で開始時刻と終了時刻 ・静音ﾚﾍﾞﾙを標準、中、静から設定します
省ｴﾈ運転ｽｹｼﾞｭｰﾙ ※2	○	○	曜日ごとに省ｴﾈ運転開始時刻と停止時刻、及び能力ｾｰﾌﾞ値を設定できます(90～50%,0%/10%単位)。(5分単位で時刻を設定。1日4ﾊﾟﾀｰﾝまで設定可能。)

3．制限設定

項目	設定	表示	内容
手元操作への禁止/許可	×	○	集中ｺﾝﾄﾛｰﾗの設定により、運転/停止、運転ﾓｰﾄﾞ、設定温度、風速、風向、ﾀｲﾏｰ、ﾌｨﾙﾀｰｻｲﾝﾘｾｯﾄの操作が禁止されます。 ※禁止中は対応するｱｲｺﾝが点灯します(詳細画面のみ)
操作ﾛｯｸ	○	○	運転/停止、運転ﾓｰﾄﾞ、設定温度、風向切換操作、ﾒﾆｭｰ操作をそれぞれ操作禁止することができます。
設定温度範囲制限機能	○	○	運転ﾓｰﾄﾞごとに室温設定の温度範囲を制限することができます。
設定温度自動復帰	○	×	設定時間後に、設定した温度に戻ります。 (10分単位で30～120分まで設定可能です。) ※設定温度範囲制限中は動作しません。
ﾊﾟｽﾜｰﾄﾞ	○	×	管理用ﾊﾟｽﾜｰﾄﾞ(ｽｹｼﾞｭｰﾙ等の設定に必要)、ｻｰﾋﾞｽ用ﾊﾟｽﾜｰﾄﾞ(試運転、機能選択等の操作に必要)が設定できます。

	作成日付 ISSUED	改定日付 REVISED	TITLE
DIM. mm	16-01-07		MAスマートリモコン PAR-37MA 仕様書
SCALE NTS	三菱電機株式会社		DRW.NO. WKF94D345 / REV. / PAGE 1/4

*

4．その他

項目	設定	表示	内容
CO_2排出量表示	○	○	停止操作時に当日の累積及び前日のCO_2排出量を表示します。専用ﾒﾆｭｰにて当月含め14ヵ月分、当日を含め8日分のCO_2排出量を確認できます。また省ｴﾈ度(目標CO_2排出量に対する達成度)のｸﾞﾗﾌを表示できます。
Q&A	×	○	代表的なﾄﾗﾌﾞﾙｼｭｰﾃｨﾝｸﾞ、ﾒｲﾝ画面（詳細画面）に表示されるｱｲｺﾝ説明を参照することができます。
ｺﾝﾄﾗｽﾄ調整	○	○	液晶のｺﾝﾄﾗｽﾄ(濃淡)を調整できます。
風向固定設定 ※2	○	×	吹出口ごとに角度の固定ができます。1箇所だけﾄﾞﾗﾌﾄｾｰﾌﾞﾓｰﾄﾞの設定ができます。
冷風防止ﾍﾞｰﾝ設定 ※2	○	×	標準吹きよりも吹出口の角度を上向きに調節できます。
ｻｰﾋﾞｽ機能 ※2	○	○	試運転、機能選択、冷媒量判定、ｽﾑｰｽﾒﾝﾃﾅﾝｽ、要求ｺｰﾄﾞ送信、異常履歴などに対応。
ﾘﾓｺﾝ設定初期化	○	×	ﾘﾓｺﾝを工場出荷状態に戻すことができます。
人感ﾑｰﾌﾞｱｲ設定	○	○	ﾑｰﾌﾞｱｲ設定ができます。
ﾊﾟﾜｰｼｪｱ運転設定 ※2	○	○	ﾊﾟﾜｰｼｪｱ運転設定ができます。
風速自動静音設定 ※2	○	×	風速自動選択時、室内機に対し従来通りの風速制御を行うか、"強風"(最大風量)を使用しない風速制御を行うかの設定ができます。

※2　機能に対応しているﾕﾆｯﾄに対してのみ可能です

※3　時計の精度は月差±50秒(25℃時)です。時計のﾊﾞｯｸｱｯﾌﾟ時間は7日です。

三菱電機 ビル 空調管理システム仕様書

機能対応一覧表(2016年5月　現在)

項目	機能	ﾏﾙﾁ	ｽﾘﾑ	ﾊﾟｽﾜｰﾄﾞ
操作/表示	運転/停止	○	○	−
	運転ﾓｰﾄﾞ切替	○	○	−
	室温設定	○	○	−
	風速設定	○	○	−
	風向設定	○	○	−
	ﾙｰﾊﾞｰ設定	○	○	−
	換気機器操作	○	○	−
	ﾊｲﾊﾟﾜｰ運転	×	○	−
	自動昇降ﾊﾟﾈﾙ操作	○	○	−
	自動清掃操作	○	○	−
	自動清掃設定	○	○	管理者用
	ﾊﾞｯｸﾗｲﾄ	○	○	−
	ｺﾝﾄﾗｽﾄ調整	○	○	−
	ﾒｲﾝ画面切替機能	○	○	−
	時刻設定	○	○	−
	時計表示形式切替機能	○	○	−
	CO2排出量(停止時表示)	×	○	−
	ﾘﾓｺﾝ名称	○	○	−
	室温表示	○	○	−
	異常表示	○	○	−
	ﾌｨﾙﾀｰ情報	○	○	−
ｽｹｼﾞｭｰﾙ・ﾀｲﾏｰ	ON/OFFﾀｲﾏｰ運転	○	○	管理者用
	消忘れﾀｲﾏｰ運転	○	○	管理者用
	週間ｽｹｼﾞｭｰﾙ	○	○	管理者用
	室外ｻｲﾚﾝﾄﾓｰﾄﾞ	×	○	管理者用
省ｴﾈ設定	設定温度自動復帰	○	○	管理者用
	省ｴﾈ運転ｽｹｼﾞｭｰﾙ	×	○	管理者用
	パワーシェア運転	×	○	管理者用
制限設定	操作ﾛｯｸ	○	○	管理者用
	設定温度範囲制限機能	○	○	管理者用
	ﾊﾟｽﾜｰﾄﾞ(管理/ﾒﾝﾃﾅﾝｽ)	○	○	管理者用 ｻｰﾋﾞｽ用
その他	CO2排出量(停止時表示)	×	○	−
	CO2表示設定	×	○	−
	風向固定設定	○	○	−
	冷風防止ﾍﾞｰﾝ	○	○	−
	人感ﾑｰﾌﾞｱｲ設定	○	○	−
	風速自動静音設定	○	○	−
	試運転	○	○	ｻｰﾋﾞｽ用
	ﾕﾆｯﾄ情報登録	○	○	ｻｰﾋﾞｽ用
	販売店情報登録	○	○	ｻｰﾋﾞｽ用
	ｻｰﾋﾞｽ店情報登録	○	○	ｻｰﾋﾞｽ用
	機能選択	○	○	ｻｰﾋﾞｽ用
	ｽﾑｰｽﾒﾝﾃﾅﾝｽ機能	×	○	ｻｰﾋﾞｽ用
	冷媒量判定機能	×	○	ｻｰﾋﾞｽ用
	ﾘﾓｺﾝ設定初期化	○	○	ｻｰﾋﾞｽ用

注)接続機種により使用できる機能が異なります。

	作成日付 ISSUED	改定日付 REVISED	TITLE MAスマートリモコン PAR−37MA 仕様書		
DIM. mm	16−01−07				
SCALE NTS	三菱電機株式会社		DRW.NO. WKF94D345	REV.	PAGE 3/4

*

三菱電機 ビル 空調管理システム仕様書

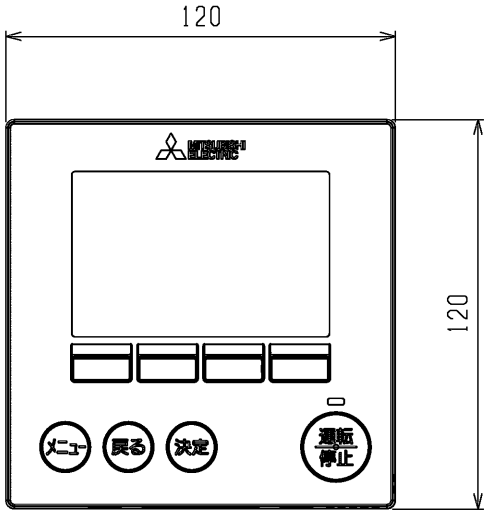

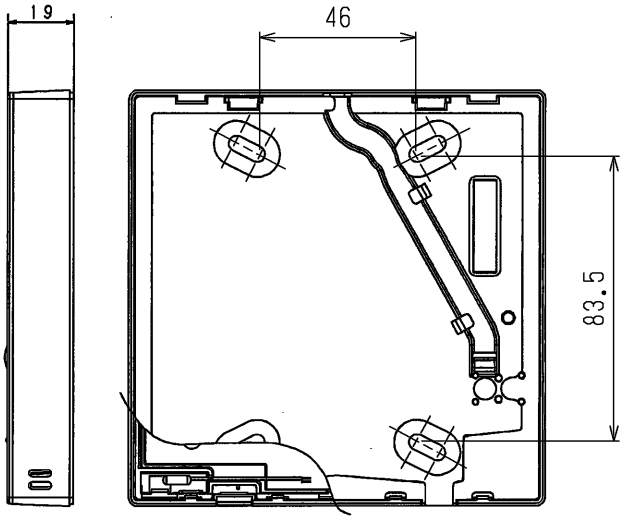

メイン画面(詳細)

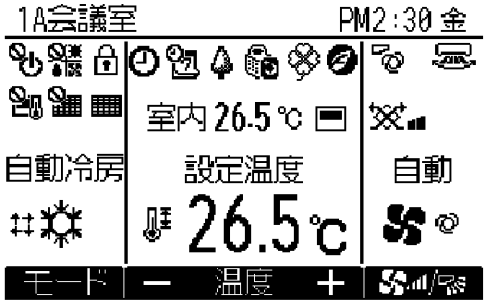

メイン画面(簡易)

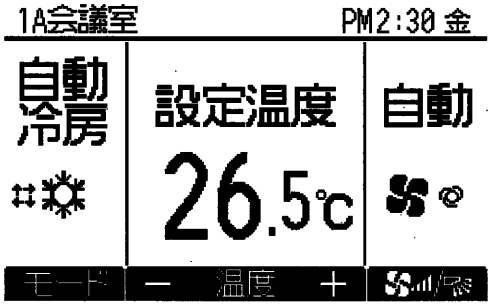

メイン画面(日英併記)

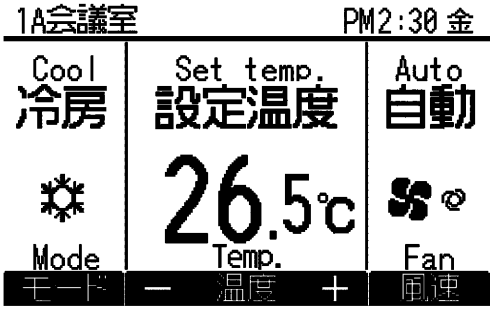

	作成日付 ISSUED	改定日付 REVISED	TITLE MAスマートリモコン PAR-37MA 仕様書		
DIM. mm	16-01-07				
SCALE NTS	三菱電機株式会社		DRW.NO. WKF94D345	REV.	PAGE 4/4

*