1 設置スペース(周囲必要空間)

下図は基本例を示します。
詳細につきましては工事マニュアル等の
技術資料を参照願います。

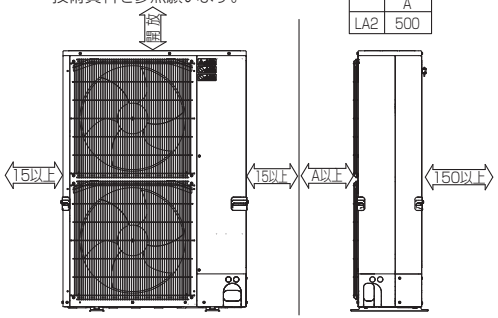

	A
LA2	500

2 サービススペース

サービススペースは下図の
寸法が必要になります。

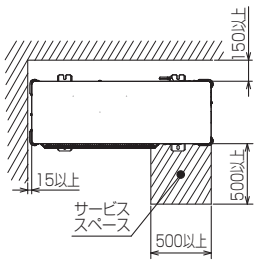

3 基礎ボルト

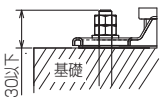

M10の基礎ボルトでユニットの
据付足を4ヶ所ダブルナットで
強固に固定してください。
(基礎ボルト,座金,ナットは
現地手配です。)

4 配管･配線取入れ方向

配管、配線接続は、
前面、右側面、後面、下面の
4方向から取入れできます。

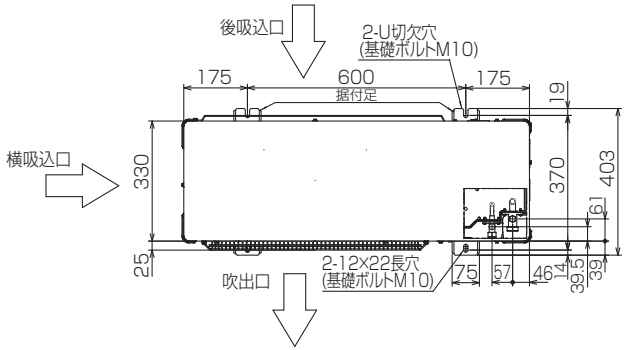

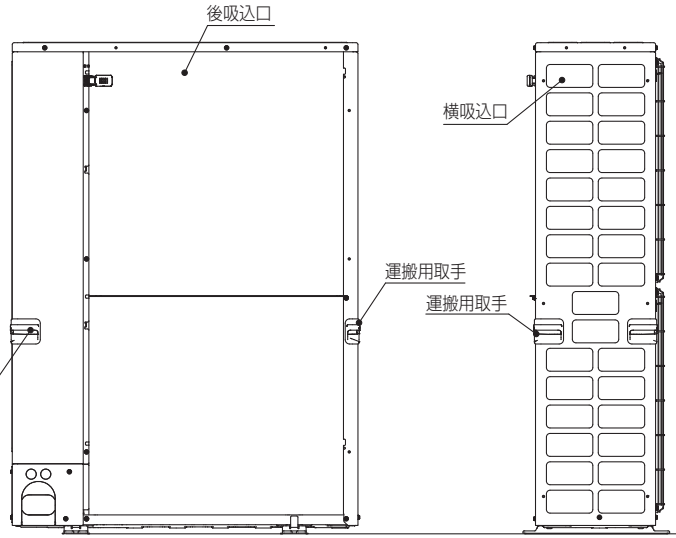

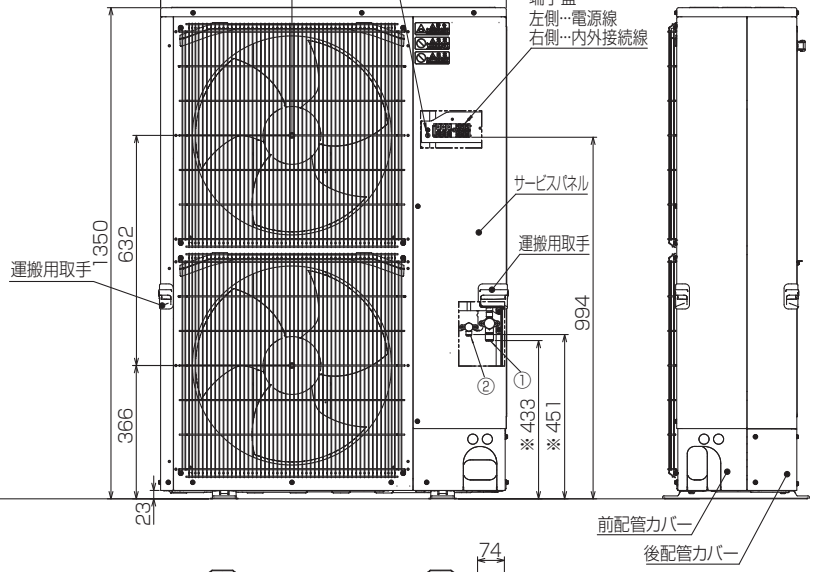

記号説明

①…冷媒ガス配管接続口(フレア接続)φ15.88(5/8F)
②…冷媒液配管接続口(フレア接続)φ9.52(3/8F)
(ERMP,CRMPシリーズはポート付き)
※1…ストップバルブの接続先端寸法

配管ノックアウト穴詳細

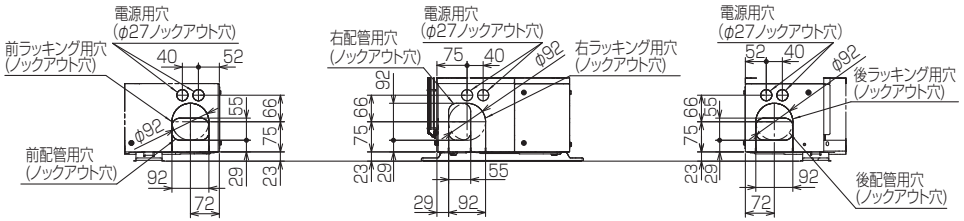

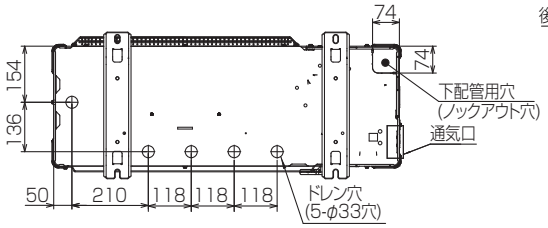

BK01N900

単位	スケール	作成日	形名	PU−CRMP112LA2			
mm	NTS	2016-1-15	パッケージエアコン室外ユニット外形図				
三菱電機株式会社			図番	GA-PUCRMP112LA2	副番		記号