1 設置スペース(周囲必要空間)

下図は基本例を示します。
詳細につきましては工事マニュアル等の
技術資料を参照願います。

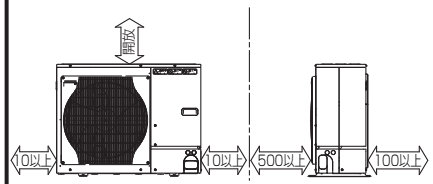

2 サービススペース

サービススペースは下図の
寸法が必要になります。

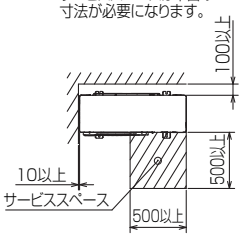

3 基礎ボルト

M10の基礎ボルトでユニットの据付足を
4ヶ所強固に固定してください。
(基礎ボルト,座金,ナットは現地手配です。)

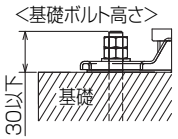

4 配管・配線取入れ方向

配管、配線接続は、
前面、右側面、後面、下面の
4方向から取入れできます。

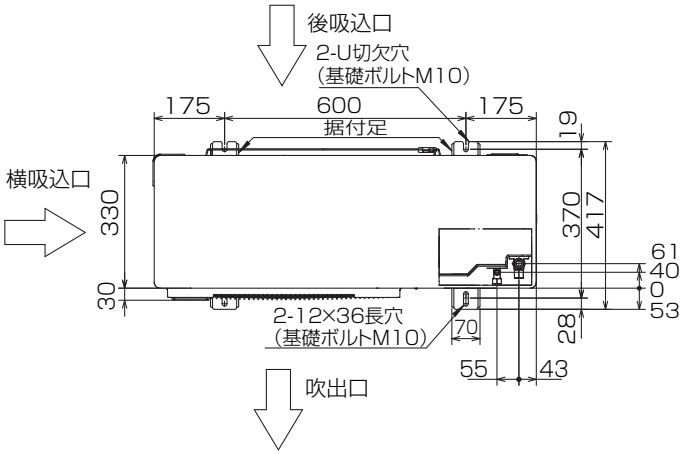

記号説明

①･･･冷媒ガス配管接続口(フレア接続)φ15.88(5/8F)
②･･･冷媒液配管接続口(フレア接続)φ9.52(3/8F)
※1･･･ストップバルブの接続先端寸法を示します。

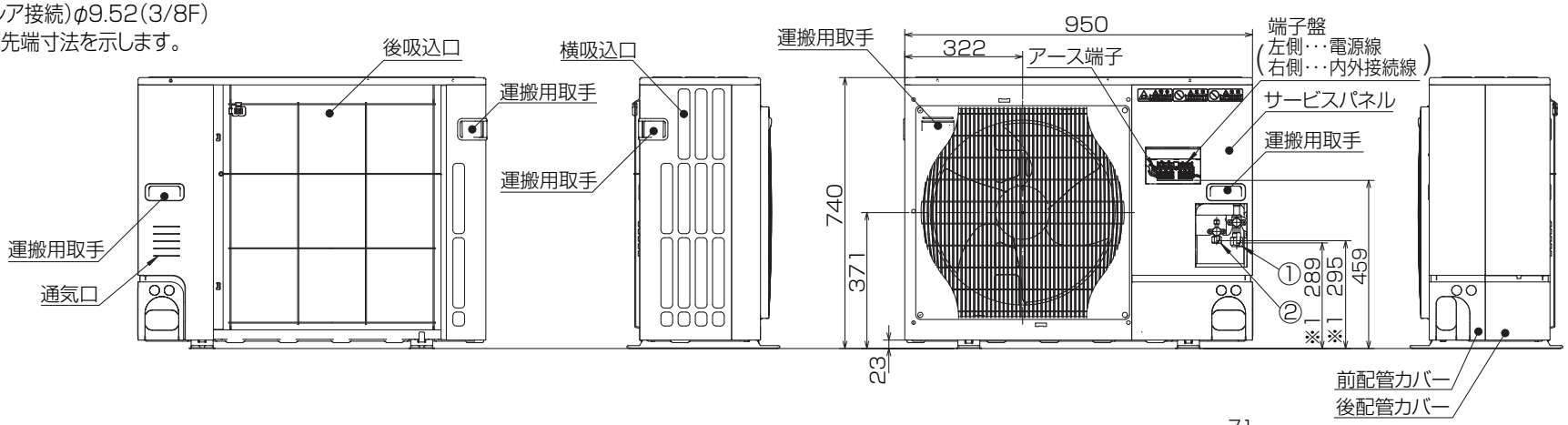

配管ノックアウト穴詳細

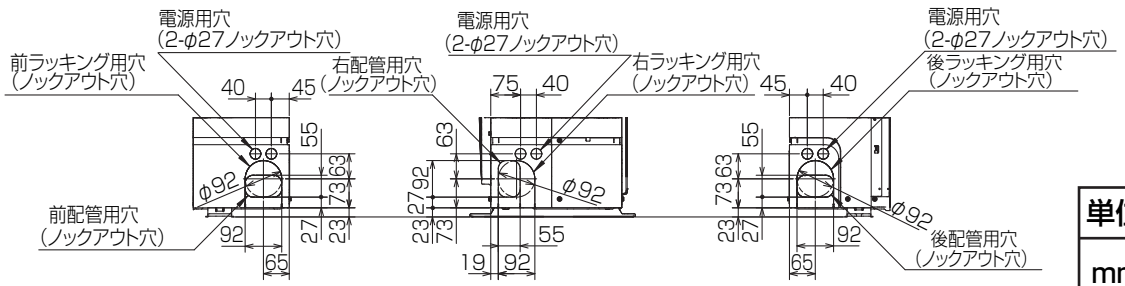

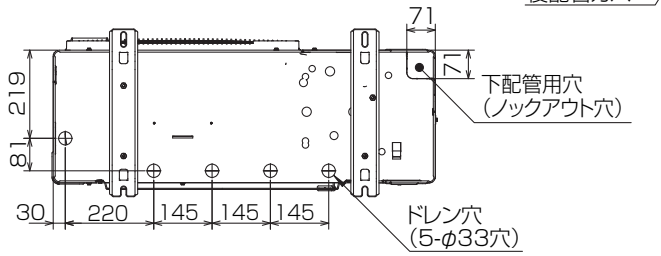

BK01B573-1

単位	スケール	作成日	形名	PUZG-P4MHA12			
mm	NTS	2012-12-10	パッケージエアコン室外ユニット外形図				
三菱電機株式会社			図番	GA-PUZGP4MHA12	副番		記号