①ﾄﾞﾚﾝ配管接続口(内径φ26)
②ﾄﾞﾚﾝ配管接続口(左出し用)
③左側ﾄﾞﾚﾝ配管後取出し用ﾉｯｸｱｳﾄ穴
④冷媒配管接続口(ｶﾞｽ管側/ﾌﾚｱ接続)
⑤冷媒配管接続口(液管側/ﾌﾚｱ接続)
⑥ﾄﾞﾚﾝ配管上取出し用ﾉｯｸｱｳﾄ穴
⑦新鮮外気取入用ﾉｯｸｱｳﾄ穴　φ100
⑧電線取出し用ﾉｯｸｱｳﾄ穴　2-φ26

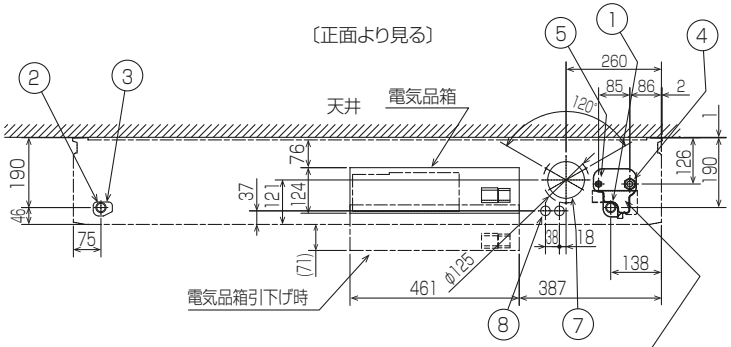

後配管の際、後配管穴ﾊﾞｰは斜線部を切り離し必ず元の位置へ取付けて下さい。(埃の進入により、熱交換器が目詰まりするおそれがあります)

斜線部を切離すこと

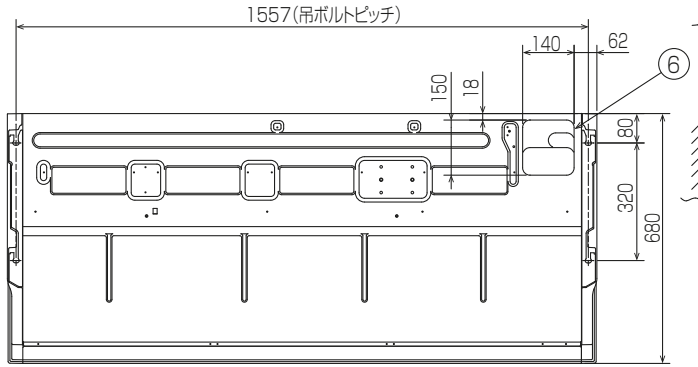

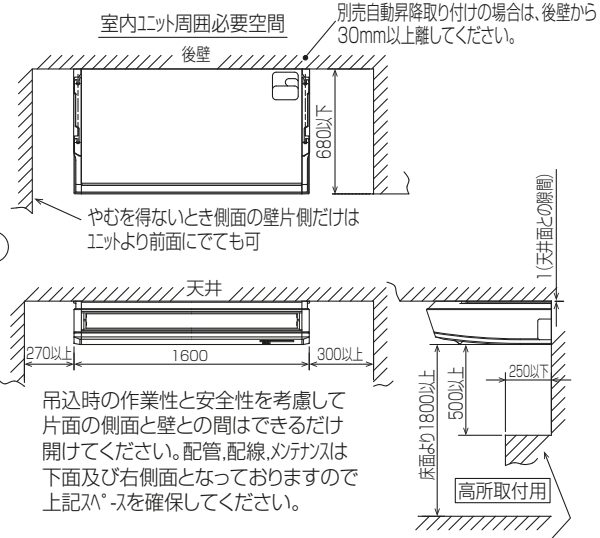

吊込時の作業性と安全性を考慮して片面の側面と壁との間はできるだけ開けてください。配管,配線,ﾒﾝﾃﾅﾝｽは下面及び右側面となっておりますので上記ｽﾍﾟｰｽを確保してください。

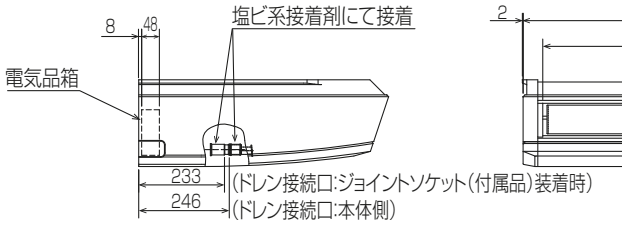

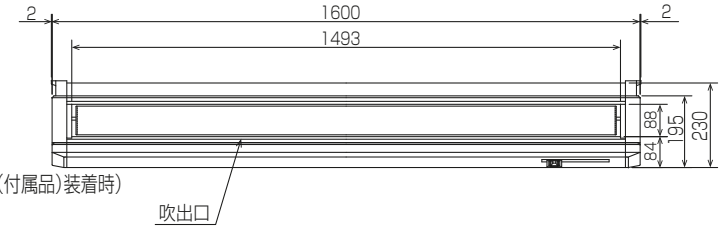

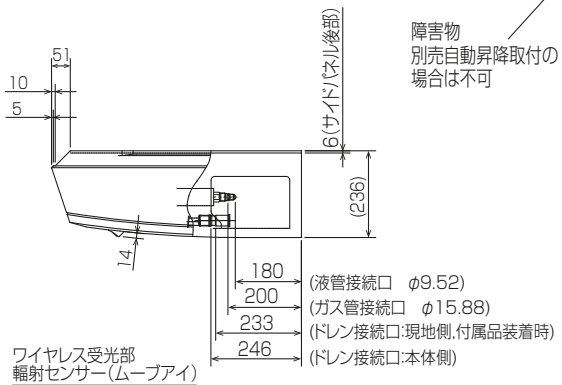

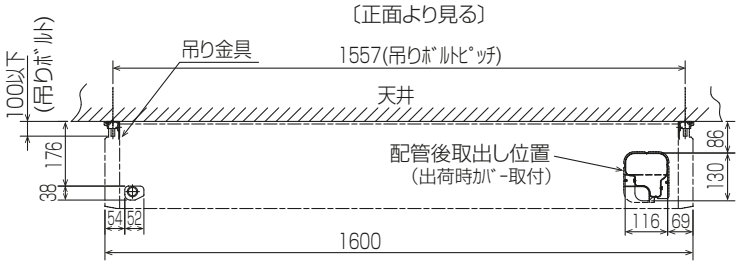

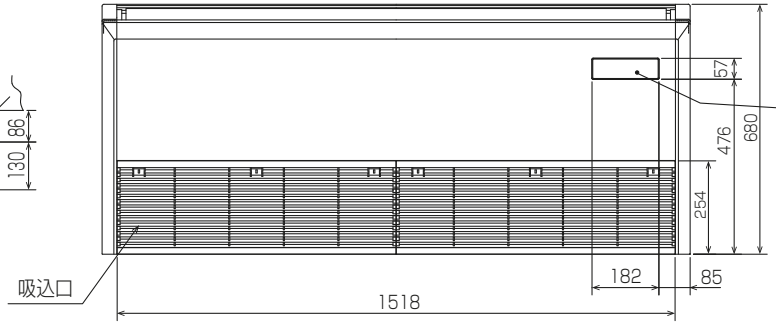

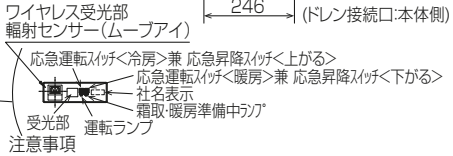

注意事項
1.天井の隅に廻り縁がある場合は,その寸法を考慮して据付けてください。
2.吊りﾎﾞﾙﾄは耐震など必要に応じ、振れ止め用耐震支持部材にて補強を行ってください。
3.吊りﾎﾞﾙﾄはW3/8ﾈｼﾞまたは,M10を使用してください。(現地手配)
4.ﾄﾞﾚﾝ配管はPVC管VP-20を使用してください。
5.別売ﾄﾞﾚﾝｱｯﾌﾟﾕﾆｯﾄ取付けの場合,冷媒配管は上側取出しのみとなりますのでご注意願います。

BH01B588-3

単位	スケール	作成日	形名	PC-RP160KAL20			
mm	NTS	2023-11-14	パッケージエアコン室内ユニット外形図(天吊形)				
三菱電機株式会社			図番	GA-PCRP160KAL20	副番		記号