仕　様　表

電源				電源・単相200V
電源周波数			Hz	50Hz
冷房	定格標準	定格冷房標準能力	kW	3.6(1.5～4.0)
		定格冷房標準消費電力	kW	0.814
		冷房運転電流	A	4.4
		冷房運転力率	%	93
	定格冷房標準時の顕熱比		―	0.78
	中間標準	中間冷房標準能力	kW	1.7
		中間冷房標準消費電力	kW	0.305
	中間中温	中間冷房中温能力	kW	2.0
		中間冷房中温消費電力	kW	0.305
	最小中温	最小冷房中温能力	kW	1.5
		最小冷房中温消費電力	kW	0.195
暖房	定格標準	定格暖房標準能力	kW	4.0(1.3～5.2)
		定格暖房標準消費電力	kW	0.917
		暖房運転電流	A	4.9
		暖房運転力率	%	94
	中間標準	中間暖房標準能力	kW	1.8
		中間暖房標準消費電力	kW	0.331
	最小標準	最小暖房標準能力	kW	1.3
		最小暖房標準消費電力	kW	0.213
	最大低温	最大暖房低温能力	kW	4.8
		最大暖房低温消費電力	kW	1.61
通年エネルギー消費効率(APF2015)			―	5.8
	JIS B8616 : 2006		―	5.4
エネルギー消費効率COP(冷房/暖房/冷暖平均)			―	4.42/4.36/4.39
最大運転電流			A	13.9
室内ユニット	室内形名			PC-RP40KAL22
	外形寸法〈H×W×D〉		mm	230×960×680
	外装色〈マンセル〉		―	ピュアホワイト〈6.4Y 8.9/0.4〉
	補助電気ヒーター		kW	組込不可
	エアフィルター			PPハニカム(ロングライフ、抗菌・防カビ仕様)
	送風機(形式×出力×個数)		―	シロッコファン×0.090kW×1
	風量		m^3/min	静粛9－弱10－中11－強13
	機外静圧		Pa	0
	風向調節	上下方向		冷房・ドライ時10°,20°,30°,40°,50°、暖房・送風時10°,20°,30°,45°,60°に設定可・スイング
		左右方向		左右に各々45°の範囲で調整可(手動)
	運転音〈PWL〉		dB	静粛48－弱50－中53－強55
	製品質量		kg	24
	ドレンパン			ABS樹脂・発泡PS
	ドレン配管サイズ		―	VP-20
室外ユニット	室外形名			PUZ-ZRMP40SKA16(-BS,-BSG)
	外形寸法〈H×W×D〉		mm	630×809(＋62)×300(＋23)
	外装色〈マンセル〉		―	アイボリー〈3Y 7.8/1.1〉
	圧縮機	1日の冷凍能力	法定トン	0.100～1.260
		形式×圧縮機用電動機定格出力×個数	―	全密閉×0.60kW×1
		保護装置	―	吐出温度検知、圧縮機シェル温検知、過電流検知回路、サーマルプロテクター
	設計圧力(高圧部／低圧部)		MPa	4.15／2.3
	IPコード		―	IPX4
	送風機(形式×出力×個数)		―	プロペラファン×0.040kW×1
	風量		m^3/min	45
	送風機用保護装置		―	過熱/過電流保護
	運転音(冷房／暖房)〈PWL〉		dB	64／66
	製品質量		kg	43
共通事項	冷媒		kg	R32×2.0
	冷媒配管長		m	30(追加チャージ時50)
	高低差		m	30
	室内側冷媒配管径(液／ガス)		mm	φ6.35／φ12.7
	室外側冷媒配管径(液／ガス)		mm	φ6.35／φ12.7
温度設定(リモコン)				冷房・ドライ19～30℃／暖房17～28℃
使用温度範囲	冷房	室内		乾球温度19～32℃／湿球温度15～23℃
		室外		乾球温度-5～52℃／ ―
	暖房	室内		乾球温度17～28℃／ ―
		室外		乾球温度-20～21℃／湿球温度-20～15℃
セット別売形名	ワイヤレスリモコン操作部			PAR-SC5UA
	セルラーアダプタ構成部品			PAC-SL49CA
	セルラーアダプタ取付部材			PAC-SL50CAB

注意事項

1. 冷房・暖房能力および電気特性はJIS B8616:2015に準拠した値です。延長配管7.5m、高低差0m
2. 冷房・暖房能力の( )内は、能力変化の値を示します。
3. 通年エネルギー消費効率(APF2015)および運転音〈PWL〉はJIS B8616:2015に基づいた数値です。
4. グリーン購入法適合には、別途フロンの漏えい又は故障等を監視する「常時監視システム」が必要です。本セットは常時監視システム「MELくーるLINK for スリム」用のセルラーアダプタを含んでおり、サービス利用のみ必要です。
5. 本機種はR32冷媒機種のため、最小床面積10m^2を下回るスペースへの設置はできません。

機外配線要領

機外配線	ユニット電源(室外側)	漏電遮断器	定格電流	A	A	20
			定格感度電流		mA	30
			動作時間		―	0.1S以内
		ユニット電源線太さ		B	mm^2	3.5
		内外接続線太さ	50m以下	C	mm	φ1.6
			80m以下		mm	φ1.6
		アース線太さ		D	mm	φ1.6
	室内ユニット電源(*内外別受電接続時)	電源			単相・200V	
		漏電遮断器	定格電流	F	A	15
			定格感度電流		mA	30
			動作時間		―	0.1S以内
		電源線太さ		G	mm^2	2.0
		内外接続線太さ		H	―	0.3mm^2以上
		アース線太さ		I	mm	φ1.6
	リモコン線			―	―	―

電気配線図

(1)電源重畳方式

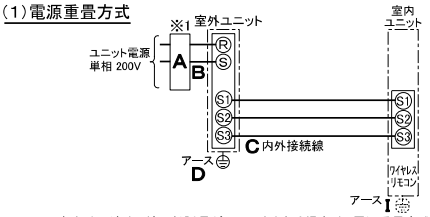

※室内外の渡り配線の総延長が80m以上となる場合は、電源重畳方式での配線はできません。
必ず(2)内外別受電方式あるいは(3)室外ユニットより室内ユニットに電源を供給する方式にしてください。

(2)内外別受電方式

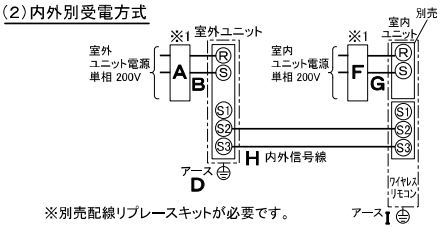

※別売配線リプレースキットが必要です。

(3)室外ユニットより室内ユニットに電源を供給する方式

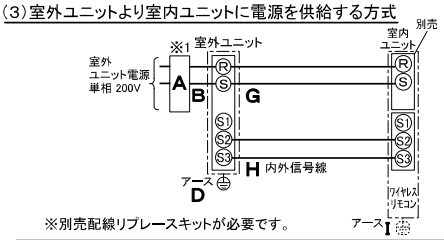

※別売配線リプレースキットが必要です。

(2)または(3)の場合、S1-S1間の渡り配線は絶対に行わないでください。

※1. 電源には必ず漏電遮断器を取付けてください。
漏電遮断器は、地絡・過負荷・短絡保護兼用のインバーター回路用遮断器
(三菱電機製NV-Cシリーズまたは、その同等品)を選定してください。
漏電遮断器が地絡保護専用の場合には、漏電遮断器と直列に手元開閉器
(開閉器＋B種ヒューズ)または、配線用遮断器が必要となります。
・電線太さは、20mまでの電圧降下を見込んで選定してありますので、20mを超える場合は、電圧降下を考慮して「内線規程」等に従い、お選びください。
・電力会社の地区により規制を受ける場合がありますので、事前に所轄の電力会社にお問い合せください。

三菱電機株式会社

空冷ヒートポンプ式パッケージエアコン仕様書

2015年省エネ法基準適合／グリーン購入法基準値クリア(APF基準)

天吊形(ワイヤレス)

形名	PCZ-ZRMP40SKL6-M	<耐塩害仕様>は、室外ユニット形名末尾 -BS <耐重塩害仕様>は、室外ユニット形名末尾 -BSG

作成日	2026-04-20	図番	PCZZRMP40SKL6M-5	副番		記号	

①ﾄﾞﾚﾝ配管接続口(内径φ26)
②ﾄﾞﾚﾝ配管接続口(左出し用)
③左側ﾄﾞﾚﾝ配管後取出し用ﾉｯｸｱｳﾄ穴
④冷媒配管接続口(ｶﾞｽ管側/ﾌﾚｱ接続)
⑤冷媒配管接続口(液管側/ﾌﾚｱ接続)
⑥ﾄﾞﾚﾝ配管上取出し用ﾉｯｸｱｳﾄ穴
⑦新鮮外気取入用ﾉｯｸｱｳﾄ穴　φ100
⑧電線取出し用ﾉｯｸｱｳﾄ穴　2-φ22.2
⑨電線取出し用ﾉｯｸｱｳﾄ穴　2-φ26

〔正面より見る〕

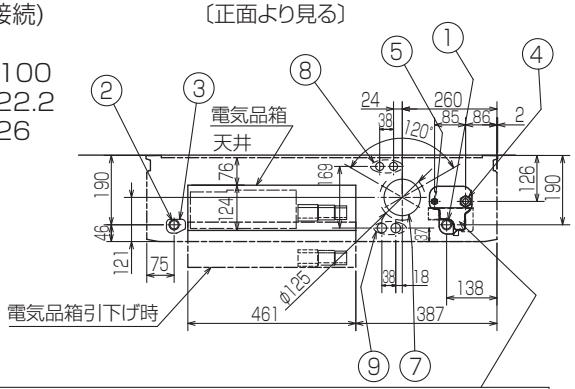

後配管の際、後配管穴ｶﾊﾞｰは斜線部を切り離し
必ず元の位置へ取付けて下さい。(埃の進入により、
熱交換器が目詰まりするおそれがあります)

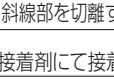

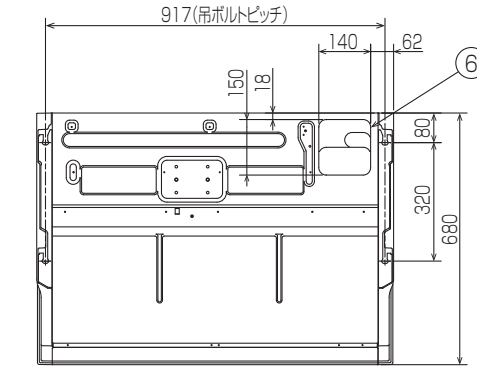

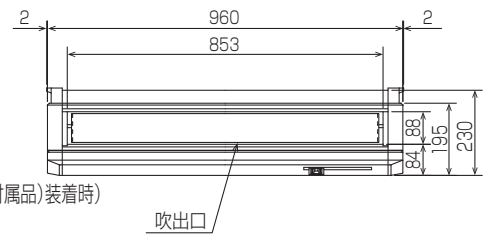

室内ﾕﾆｯﾄ周囲必要空間

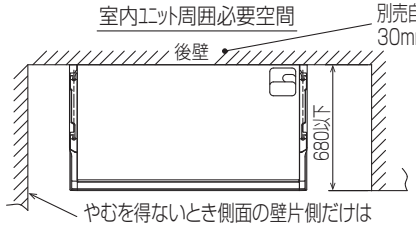

別売自動昇降取り付けの場合は、後壁から30mm以上離してください。

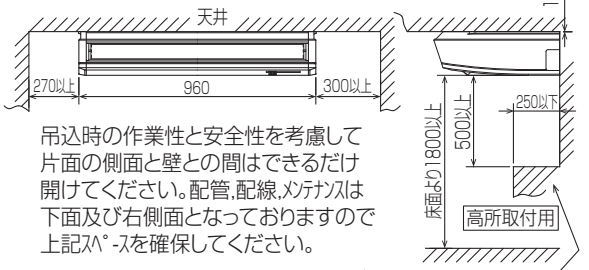

吊込時の作業性と安全性を考慮して
片面の側面と壁との間はできるだけ
開けてください。配管,配線,ﾒﾝﾃﾅﾝｽは
下面及び右側面となっておりますので
上記ｽﾍﾟｰｽを確保してください。

障害物
別売自動昇降取付の
場合は不可

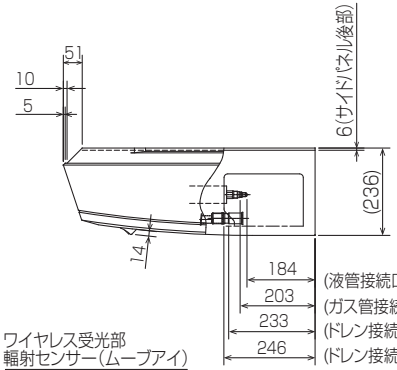

〔正面より見る〕

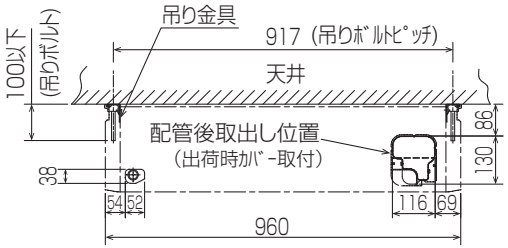

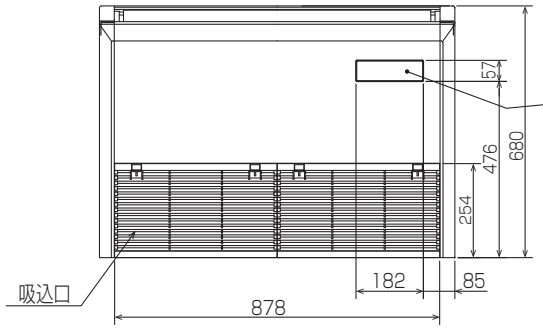

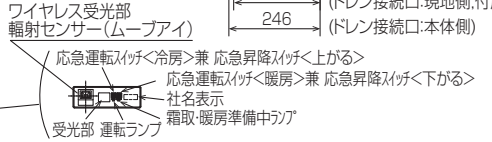

注意事項
1.天井の隅に廻り縁がある場合は,その寸法を考慮して据付けてください。
2.吊りﾎﾞﾙﾄは耐震など必要に応じ、振れ止め用耐震支持部材にて補強を
行ってください。
3.吊りﾎﾞﾙﾄはW3/8ﾈｼﾞまたは,M10を使用してください。(現地手配)
4.ﾄﾞﾚﾝ配管はPVC管VP-20を使用してください。
5.別売ﾄﾞﾚﾝｱｯﾌﾟﾒｶ取付けの場合,冷媒配管は
上側取出しのみとなりますのでご注意願います。

BH01B588-4

単位	スケール	作成日	形名	PC-RP40KAL22			
mm	NTS	2025-11-11	パッケージエアコン室内ユニット外形図 (天吊形)				
三菱電機株式会社			図番	GA-PCRP40KAL22	副番		記号

1 設置スペース(周囲必要空間)

右図は基本例を示します。
詳細につきましては工事マニュアルなどの
技術資料を参照願います。

●背面と上方に障害物がある場合

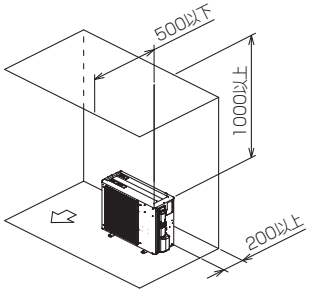

※横連続設置は3台までとし、
室外ユニット間は350mm以上確保してください。

●背面と側面に障害物がある場合

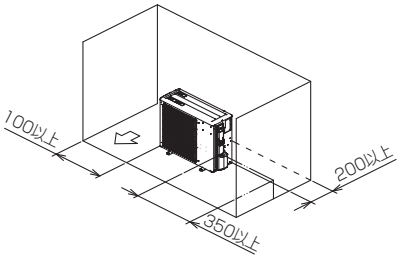

●背面と正面に障害物がある場合

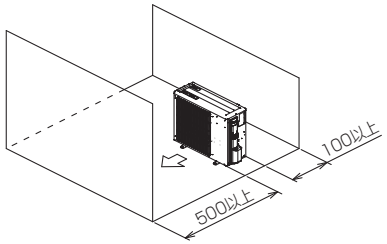

2 基礎ボルト

M10の基礎ボルトで室外ユニットの
据付足を4箇所ナットで強固に固定し
てください。
(基礎ボルト,座金,ナットは現地手配です。)

<基礎ボルト高さ>

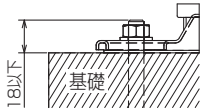

3 配管･配線取入れ方向

配管、配線接続は、
背面側からのみ取入れできます。

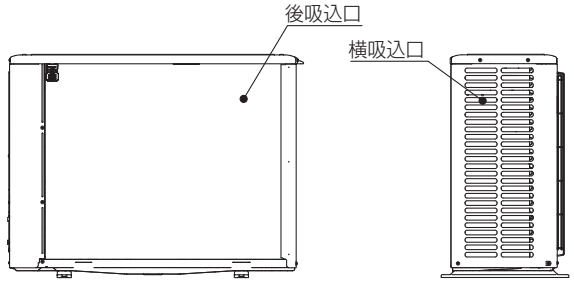

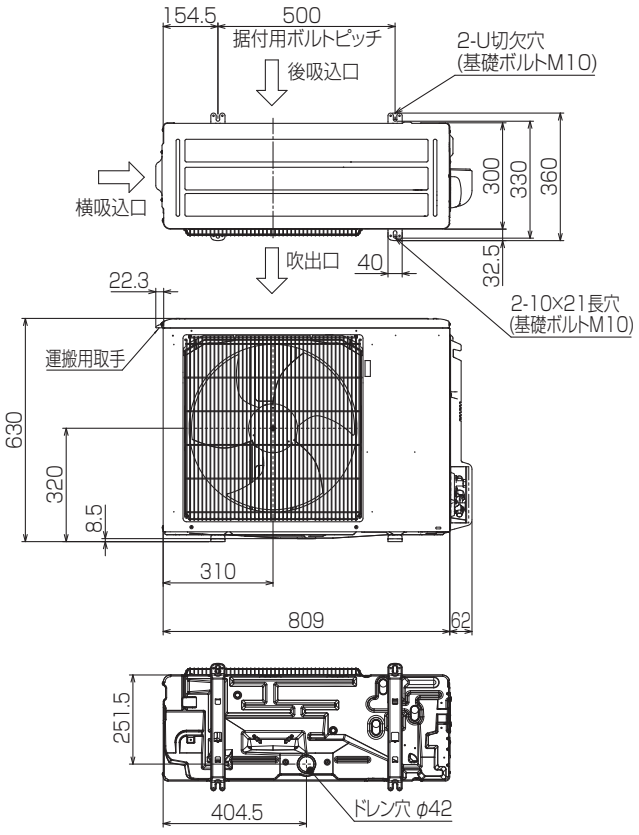

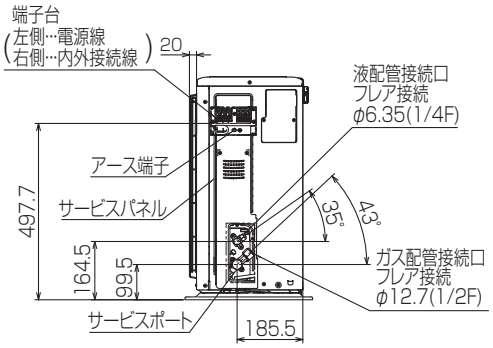

RK01B177-4

単位	スケール	作成日	形名	PUZ−ZRMP40SKA16(−BS,−BSG)			
mm	NTS	2026-2-2	パッケージエアコン室外ユニット外形図				
三菱電機株式会社			図番	GA-PUZZRMP40SKA16	副番		記号

三菱電機パッケージエアコン用別売部品仕様書

品名	ワイヤレスリモコン(操作部)	形名	PAR−SC5UA

1.適用機種

PL-ZRP/ERP/HRP·HA5、PL-RP·GA8
PL-RP·LA22、PM-(H)RP·FA22
PD-RP·GA22、PE-RP·DA22/EA6
PC-RP·KA22、PC-RP·BA22/CA22
PK-RP·LA6/KA22、PS-RP·KA22、PF-RP·EA6
（スリムエアコン室内ユニットのみ対象です。代表機種のみ掲載しています。）

2.仕様

項　目	内　　容
運転/停止	運転：運転内容を液晶表示
運転モード ※1	冷房/ドライ/送風/自動/自動2/暖房 設定·表示
室温調節	冷房/ドライ：19～30℃/0.5℃単位で設定·表示 暖房　　：17～28℃/0.5℃単位で設定·表示 自動/自動2：19～28℃/0.5℃単位で設定·表示
風速調節 ※1	静粛/弱/中/強　4ノッチ、自動設定·表示
風向調節 ※1	上下：ベーンの吹出角度固定5段階、スイング、自動に設定可
	左右：正面（停止時）、スイング、自動に設定可　※2
時刻表示	時/分表示（現在時刻·開始時刻·終了時刻）

項　目	内　　容
タイマー機能	10分単位で開始·終了時刻を各々設定·表示/1日
週間ｽｹｼﾞｭｰﾙ機能	最大4ﾊﾟﾀｰﾝの開始·終了時刻、温度を各々設定・表示/曜日　※2·※3
電　　源	DC3V（単3アルカリ電池　2本使用（付属））
使用環境条件	温度：0～40℃ 湿度：30～90%RH（結露なきこと）
外形寸法	H188×W66×D22
外　　装	ホワイト(ABS樹脂)
据付方法	付属リモコンホルダーを壁面に直付け
付属部品	単3アルカリ乾電池2本·リモコンホルダーと取付用ネジ（3.5×16　2本）

※1:機種によって機能がない場合や、設定できる内容が異なります。機種の機能にあわせてワイヤレスリモコンで設定項目の変更が可能です。
（工場出荷時、自動モードは「自動2」(デュアルオートモード）に設定されています。）
詳細は据付工事説明書をご参照ください。
※2:グループ制御を行う場合には使用できません。
※3:機種によっては機能がない場合があります。

3.外形図



操作部

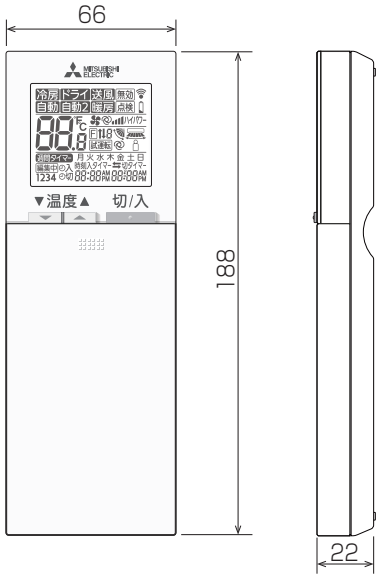

（注）図の液晶表示は、
説明のためすべてを記載しておりますが、実際には
該当部分のみ表示します。

リモコンホルダー

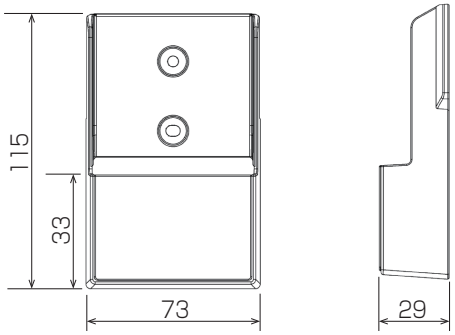

三菱電機パッケージエアコン用別売部品仕様書			形名	PAR−SC5UA	
三菱電機株式会社	第3角法	作成日	図番	PARSC5UA	副番
	単位:mm	2026-3-10			

三菱電機パッケージエアコン用別売部品仕様書

品名	セルラーアダプタ	形名	PAC-SL49CA

1. 仕様表

項目	内容
電源	DC13V(室外ユニットより供給)
使用環境条件	室外ユニット取付（温度 -25℃～+52℃、結露なきこと）
消費電力	最大2W
アンテナユニット外形寸法	85㎜(高さ)×85㎜(幅)×16㎜(奥行)
質量	0.2kg
ケーブル長	1.6m
色	アイボリー
取付方法	セルラーアダプタ取付部材にて取付け

2. 外形図

セルラーアダプタ外形図

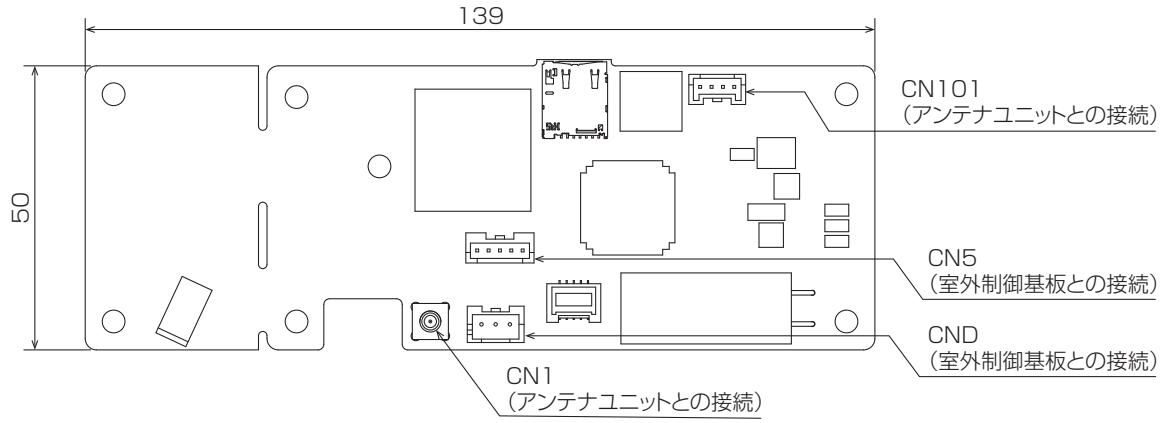

アンテナユニット外形図

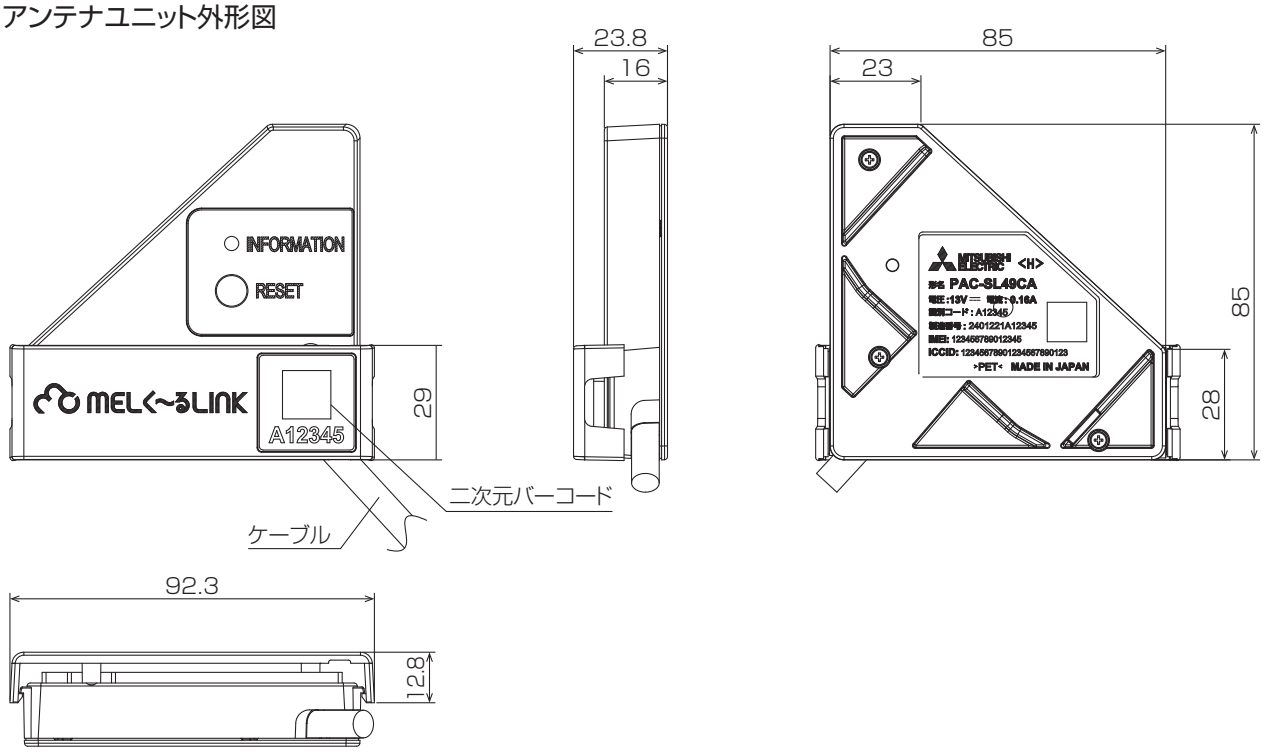

三菱電機パッケージエアコン用別売部品仕様書

品名	セルラーアダプタ	形名	PAC-SL49CA

3. 配線図

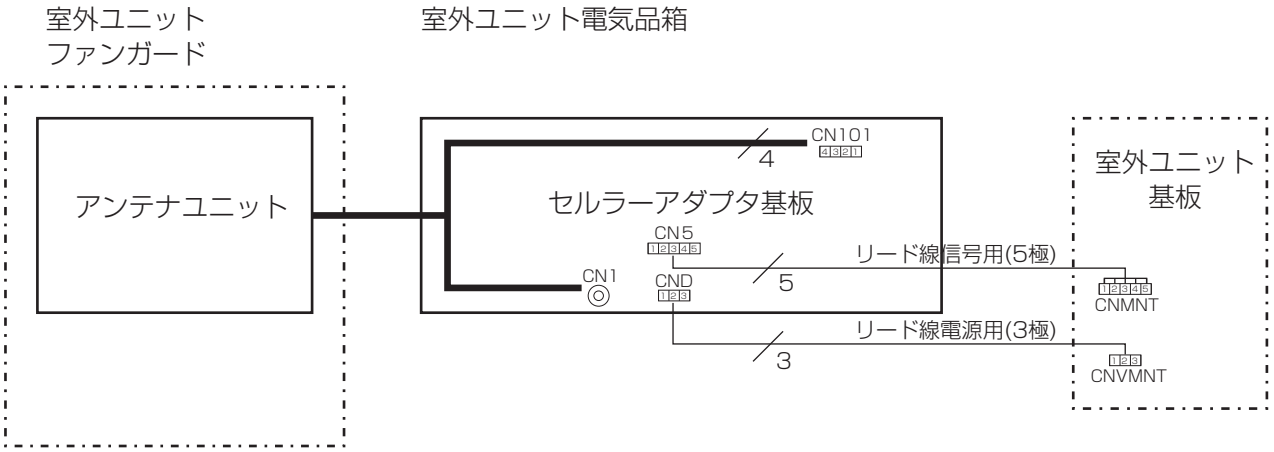

三菱電機パッケージエアコン用別売部品仕様書

品名	セルラーアダプタ取付部材	形名	PAC-SL50CAB

本品は、セルラーアダプタ(PAC-SL49CA)用の取付部材です。

1. 仕様表

形名	PAC-SL50CAB
適用機種	24年度以降のスリムエアコン PUZ-ZRMP28～63(S)KA14以降、 PUZ-ERMP40～63(S)KA14以降
主要部品構成	セルラーケース(上)×1、セルラーケース(下)×1、 セルラーカバー×1、 リード線信号線(5極)×1、リード線電源用(3極)×1
製品質量	0.7kg

2. 部品一覧

品番 品名	セルラーケース（下）	セルラーケース（上）	セルラーカバー	取付ネジ(M4×10) セレーション無し
個数	1	1	1	2
形状	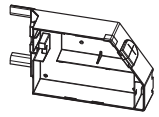	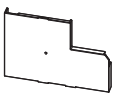	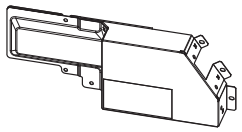	
品番 品名	取付ネジ(M4×10) セレーション有り	スペーサー	サポートスペーサー	ケーブルストラップ
個数	4	4	1	1
形状			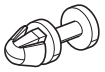	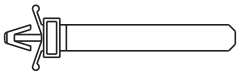
品番 品名	リード線信号用（5極）	リード線電源用（3極）	ファスナー	結束バンド
個数	1	1	2	2
形状	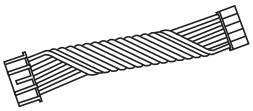 長さ：280㎜	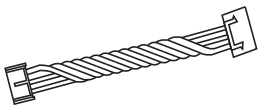 長さ：320㎜		
品番 品名	白色緩衝材	クリップ		
個数	1	1		
形状				