MITSUBISHI ELECTRIC

三菱ハウジングエアコン 別売 換気ダクト
形名 MAC-171KD
据付工事説明書

販売店・工事店さま用

この製品の性能・機能を十分に発揮させ、また安全を確保するために、正しい据付工事が必要です。
据付工事の前に、この説明書と室内機、化粧パネルの据付工事説明書を必ずお読みください。

安全のために必ずお守りください

●ご使用の前に、この「安全のために必ずお守りください」をよくお読みのうえ据付けてください。
●ここに示した注意事項は、安全に関する重要な内容を記載していますので、必ず守ってください。
●据付工事終了後、この据付工事説明書をお客さまにお渡しください。

警告（誤った取扱いをしたときに、死亡や重傷などの重大な結果に結びつく可能性があるもの）

■"図記号"の意味は次のとおりです。
指示を守る

■**据付けは、お買上げの販売店または専門業者に依頼する。**
据付けには専門の知識と技術が必要です。
お客さま自身で据付工事をされ不備があると、水漏れや感電・火災・ユニットの落下によるケガの原因になります。

■**据付けは、重量に十分耐える所に確実に行う。**
強度の不十分な所に据付けると、ユニットが落下し、ケガなどの原因になります。

■**据付けは、据付工事説明書に従って確実に行う。**
据付けに不備があると、水漏れ・感電・火災・ユニットの落下によるケガの原因になります。

■**据付時、安全のため、適切な保護具・工具を使用する。**
ケガの原因になります。

■**据付工事部品は、必ず当社付属部品および指定の部品を使用する。**
当社指定部品を使用しないと、水漏れ・感電・火災・ユニットの落下によるケガの原因になります。

1 使用部品

	①	②	③
部品	換気ダクト 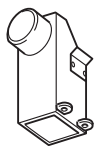	ダクトエアーガイド 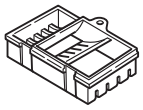	①の固定用ネジ タッピングネジ4×10
個数	1	1	2

タイプA
（MAC-D＊＊PW/PB/PM/PT シリーズ
MAC-4＊＊PW/PB/PM/PT シリーズ

タイプB
MAC-L＊＊WS/BS/PM/PT シリーズ

この換気ダクトはロスナイセントラルと1方向天井カセット形エアコンとの併設の際、ロスナイ専用給気グリルを設置しなくても、別売化粧パネルの一部からの給気を可能にします。

お願い
ロスナイセントラルを使用せずに直接外気導入としては絶対に使用しないでください。

タイプA

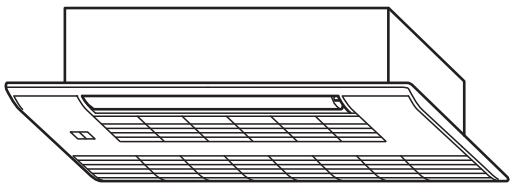

タイプB

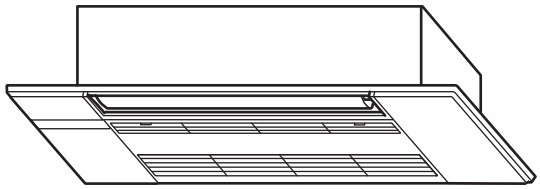

❷ ダクトエアーガイドの取付け

※ **タイプAの場合**

1. 別売化粧パネル(MLZ-RX / GX / HXシリーズ用)裏面の板金を取外します。(右図参照)
2. 別売化粧パネルの室内機電気品開口部の一部をニッパー等で切り取ります。

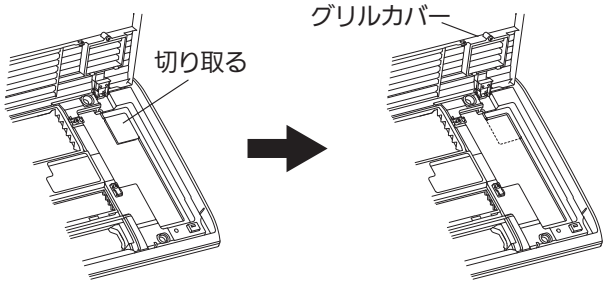

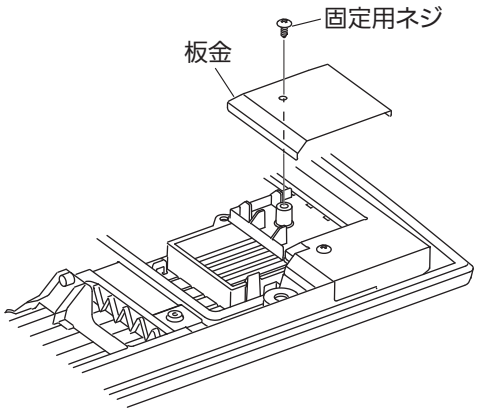

3. 吸込グリルにあるグリルカバーを取外し、ダクトエアーガイド②を取付けてください。

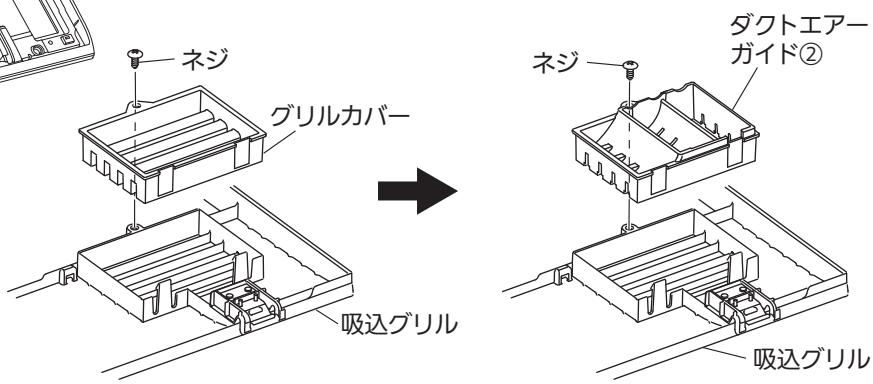

※ **タイプBの場合**

● サイドパネルにあるネジを取外し、ダクトエアーガイド②を取付けてください。

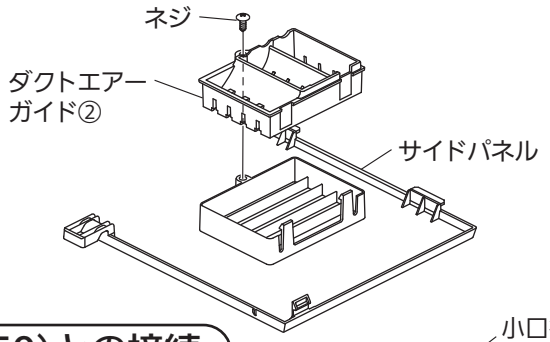

❸ 換気ダクト①と小口径ダクト断熱あり(φ50)との接続

※ **タイプA、B共通**

1.小口径ダクト断熱あり(φ50)の断熱部分のみを40㎜切断します。(図1参照)
2.換気ダクト①に小口径ダクト断熱あり(φ50)を差込みます。
3.換気ダクト①と小口径ダクト断熱あり(φ50)の合わせ部全周をアルミテープ(現地手配)で風漏れのないように確実に巻き付けます。(2周以上)

お願い

システムの選定、機器配置、小口径ダクト断熱あり(φ50)の仕様はロスナイセントラル換気システム技術マニュアルを参照してください。

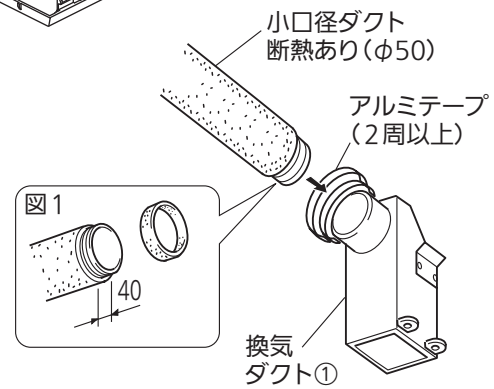

❹ 換気ダクト①の1方向天井カセット形エアコン室内機(MLZ-RX / GX / HXシリーズ)への取付け

※ **タイプA、B共通**

1.1方向天井カセット形エアコン室内機(MLZ-RX / GX / HXシリーズ)の電気品側にある引っ掛け部に換気ダクト①を引っ掛けます。
2.固定用ネジ③×2本で固定します。

※ 表示はタイプBですが、取付け作業は同じです。

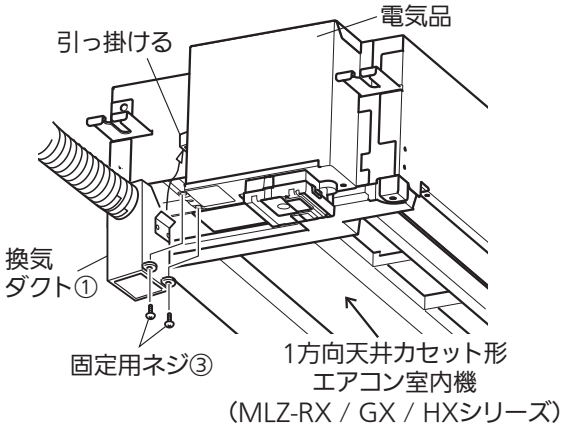

❺ 別売化粧パネルの取付け

※ **タイプA、B共通**

1.ダクトエアーガイド②の取付けが終了していることを確認してください。
2.別売化粧パネル(MLZ-RX / GX / HXシリーズ用)の取付けについては、別売化粧パネルの据付工事説明書を参照してください。