MITSUBISHI ELECTRIC

三菱マルチ形ルームエアコン

吹出ガイド
MAC-857SG

据付工事説明書

販売店・工事店さま用

安全のために必ずお守りください

●ご使用の前に、この「安全のために必ずお守りください」をよくお読みのうえ据付けてください。
●ここに示した注意事項は、安全に関する重要な内容を記載していますので、必ず守ってください。
●据付工事終了後、❹「据付後の確認」を必ず確認し、この据付工事説明書をお客さまにお渡しください。

⚠ 警告

（誤った取扱いをしたときに、死亡や重傷などの重大な結果に結びつく可能性があるもの）

■"図記号"の意味は次のとおりです。

❗ 指示を守る

❗ **■据付けは、お買上げの販売店または専門業者に依頼する。**
据付けには専門の知識と技術が必要です。
お客さま自身で据付工事をされ不備があると、水漏れや感電・火災・室外機の落下によるケガの原因になります。

❗ **■電源電線や内外接続電線をはさんだり、ネジなどで傷つけない。**
電源電線や内外接続電線に傷がつくと、感電・火災の原因になります。

❗ **■据付けは、据付工事説明書に従って確実に行う。**
据付けに不備があると、水漏れや感電・火災・室外機の落下によるケガの原因になります。

❗ **■据付時、安全のため、適切な保護具・工具を使用する。**
ケガの原因になります。

❗ **■据付工事部品は、必ず当社付属部品および指定の部品を使用する。**
当社指定部品を使用しないと、水漏れ・感電・火災・室外機の落下によるケガの原因になります。

⚠ 注意

（誤った取扱いをしたときに、軽傷または家屋・家財などの損害に結びつくもの）

❗ **■据付の際は必ず指定の締付トルクを守って作業してください。**
ネジがゆるんでいると振動によりビビり音が発生する場合があります。

サイズ	締付トルク
ネジ M5×10	2.5 ～ 3N･m

1 使用部品

①吹出ガイド　1個	②ネジ M5×10　8 本	③ガイドサポート　2 本
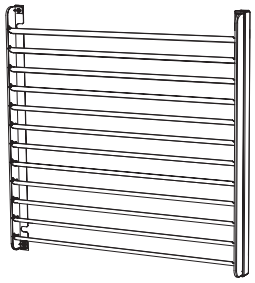		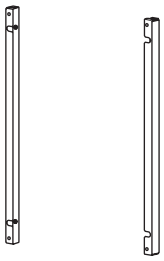

2 据付場所の選定

- 積雪のある場所での使用は避けてください。（積雪によりファンの回転異常を起こし、故障の原因になります）
- 吹出方向が下向きには取付けないでください。ショートサイクルの原因になります。

③ 吹出ガイドの据付手順

3-1 室外機への取付準備

- 直径が4.0㎜のドリルで ➡の凹部4か所に穴をあけてください。
- ドリルの先端が長すぎると室外機内部の部品をキズつけるおそれがあります。下図のようにドリルの先端は10㎜程度にしてください。

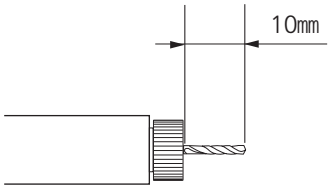

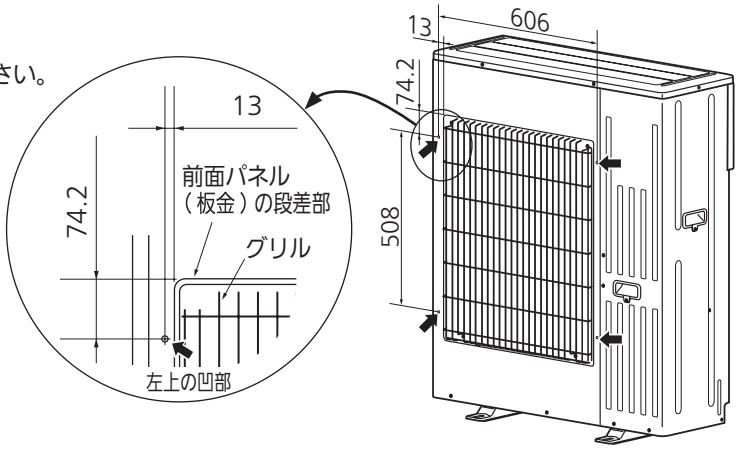

3-2 ガイドサポートの取付け

- ガイドサポート③を付属のネジ②4本でユニットに取付けます。
  ガイドサポート③は下図の向きに取付けてください。
  締付けトルク：2.5〜3N・m

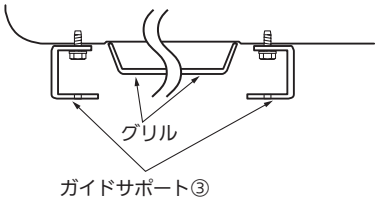

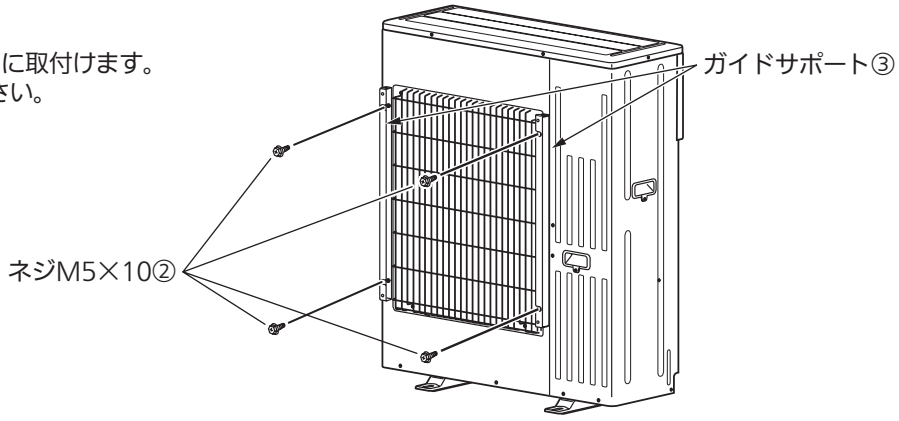

3-3 吹出ガイドの取付け

- 吹出ガイド①を付属のネジ②4本でガイドサポート③に取付けます。
  締付けトルク：2.5〜3N・m

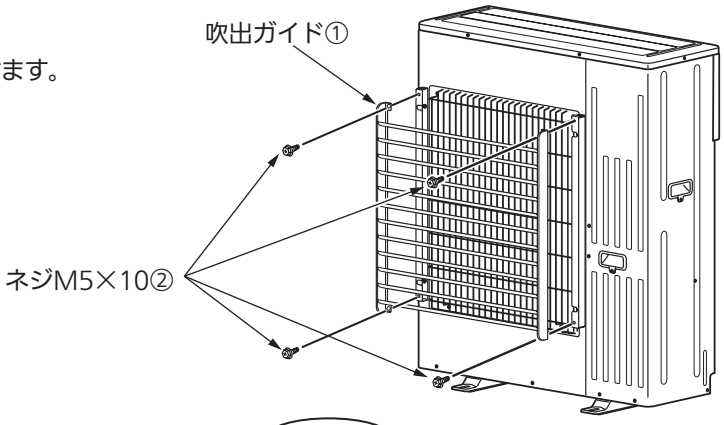

- 吹出方向は、上、右、左の3方向選択できます。

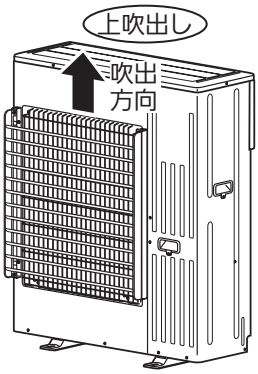

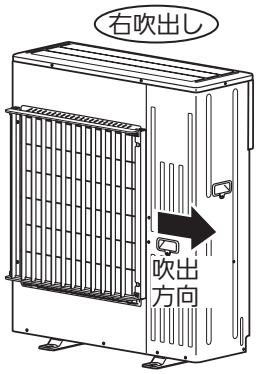

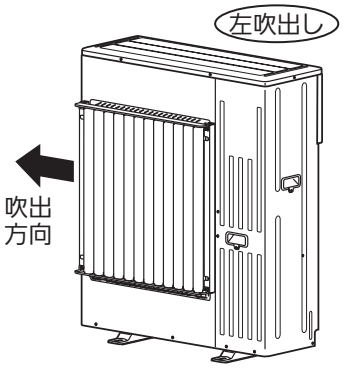

④ 据付後の確認

□の中に√ 印をいれて確認してください。
確認後、この据付工事説明書をお客さまにお渡しください。

□ガイドサポート、吹出ガイドはネジでしっかり固定されていますか？
□「安全のために必ずお守りください」の項目を確認しましたか？