# 三菱電機ルームエアコン用別売部品仕様書

| 品名 | 化粧パネル | 形名 | MAC-231PW. 232PB<br>MAC-233PM. 234PT |
|---|---|---|---|

## 1. 仕様

| 項目 | | 内容 |
|---|---|---|
| 外装 | 色(マンセルNo.) | MAC-231PW:ホワイト(0.98Y8.99/0.63)<br>MAC-232PB:ベージュ(8.36YR 6.99/3.93)<br>MAC-233PM:板目、MAC-234PT:柾目 |
| | 表面処理 | MAC-231PW:素地,MAC-232PB:素地<br>MAC-233PM:印刷,MAC-234PT:印刷 |
| | 材質 | ABS樹脂 |
| 質量 | | 2.1kg |

## 2. 外形図

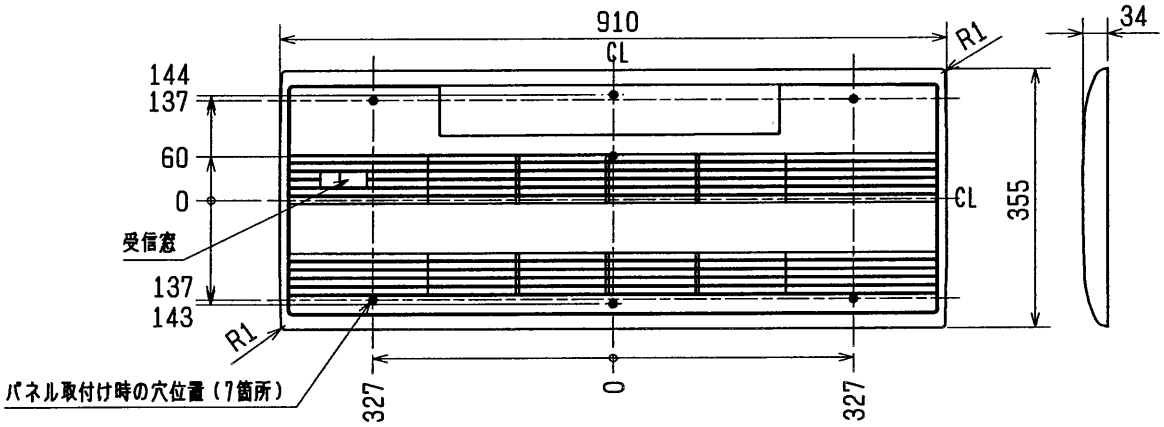


| 三菱電機ルームエアコン用別売部品仕様書 | | | 形名 | MAC-231PW. 232PB<br>MAC-233PM. 234PT | |
|---|---|---|---|---|---|
| 三菱電機株式会社 | 第3角法<br>単位:mm | 作成日<br>99-4-7 | 図番 | SG01B622 | 副番<br>A |