三菱電機ルームエアコン用別売部品仕様書

品名	遠隔制御用インターフェイス	形名	MAC-374IF

1. 仕様

項　目	内　容
電源	DC12V
使用環境条件	0~40℃ 20~95%RH 屋内専用
通信線	3芯（推奨マイクロホンコード（MVVS）0.3E）
通信線配線距離	max100m
室内ユニット接続線	5芯（リモコン信号入力）
製品重量	200g

2. 外形図

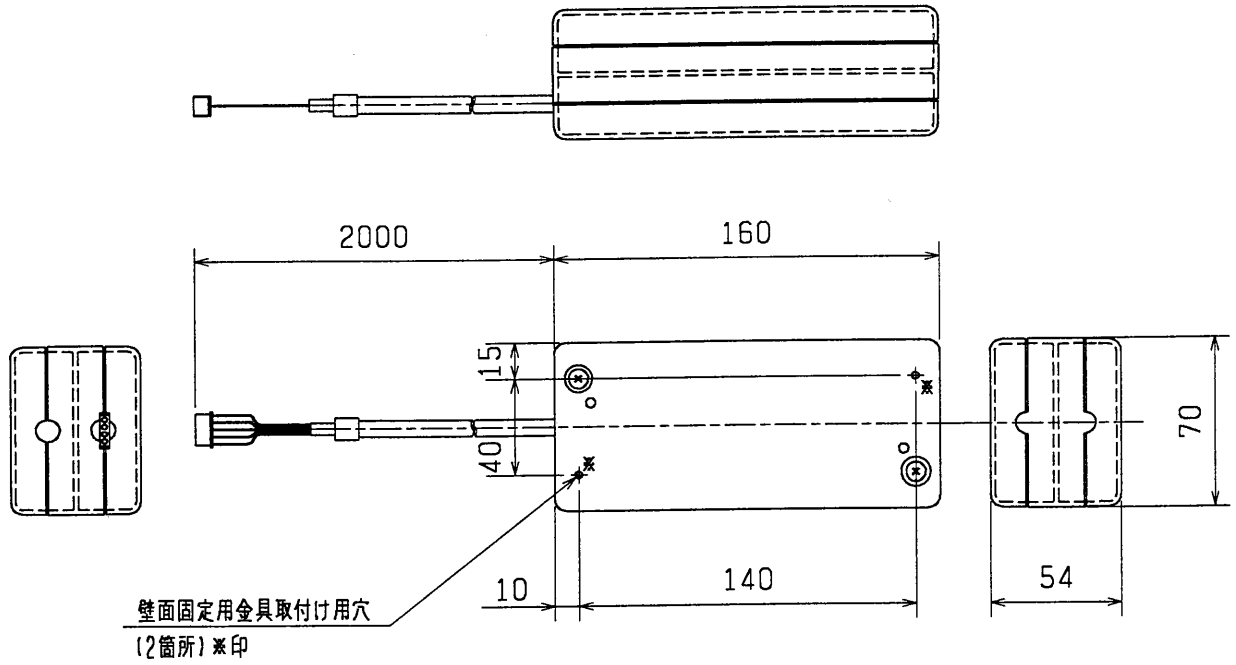

三菱電機ルームエアコン用別売部品仕様書			形名	MAC-374IF	
三菱電機株式会社	第3角法 単位：mm	作成日 99-1-23	図番	SG01B627	副番