据付所要スペース（室内ユニット）

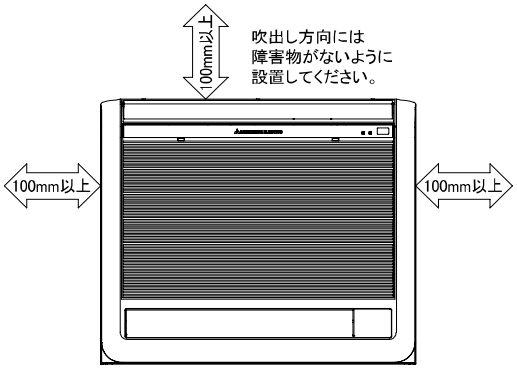

室外ユニットの周囲必要空間（基本）

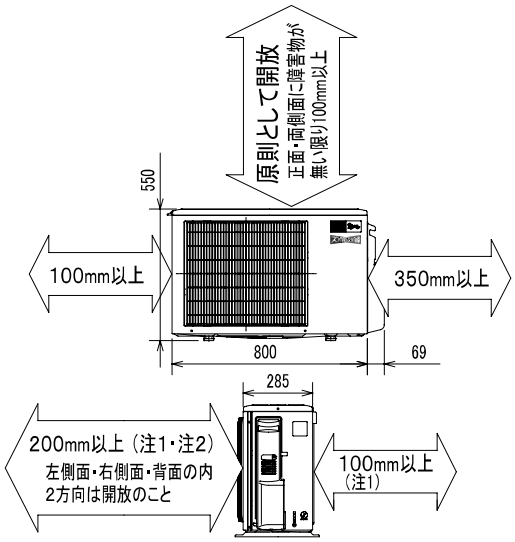

室外ユニットの据付上最小のスペース

注1) 風通しが悪くショートサイクルが起きやすい場合は、
冷暖房能力及び消費電力が10%程度悪化する場合があります。
吹出ガイド(別売部品)を付けると、
冷暖房能力及び消費電力の改善が図れます。

注2) 壁に向けて吹き出すと壁が汚れる場合があります。

機外配線要領

<室外機受電の場合>

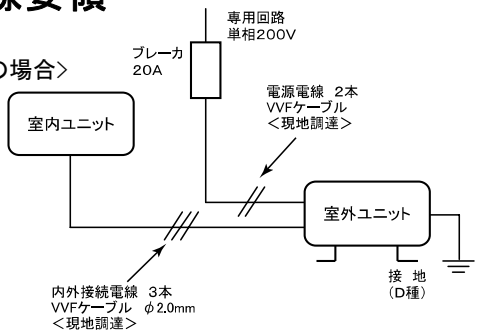

<室内機受電の場合>
※室内機端子台カバーのツメを折って
電源電線を挿入してください。

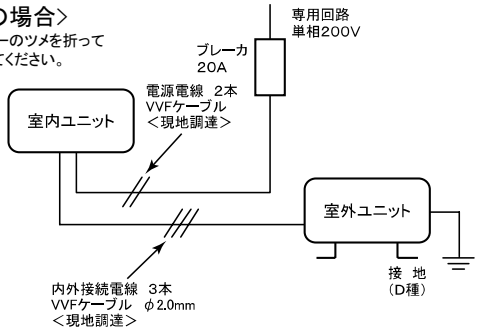

仕　様　表

50Hz・60Hz共通

セット形名				MFZ－H407S－W
性能	冷房	冷房能力	kW	4.0 (0.6～4.5)
		消費電力	W	1,180 (160～1,600)
		エネルギー消費効率	―	3.39
		運転電流	A	6.30
		力率	%	93
	暖房	暖房能力	kW	5.6 (0.7～9.2)
		消費電力	W	1,580 (160～3,840)
		エネルギー消費効率	―	3.54
		低温能力（2℃）	kW	6.7
		低温消費電力	W	3,400
		極低温能力(−15℃)	kW	5.4（最大 5.8）
		運転電流	A	8.45（最大 20.0）
		力率	%	93
	冷・暖平均エネルギー消費効率		―	3.47
	通年エネルギー消費効率		―	4.6
	始動電流		A	8.45
室内ユニット	形名			MFZ－H407S－W－IN
	電源			単相・200V
	外形寸法<H×W×D>		mm	600×700×200
	外装色		―	ホワイト
	送風機（形式×個数）		―	ラインフローファン×2
	風量		m^3/h	（冷房）730 （暖房）640
	運転音（強・弱・静）		dB	（冷房） 48・42・37 （暖房） 51・38・34
	送風機用電動機出力		W	30×2
	製品質量		kg	14
	ドレン接続口サイズ		mm	φ16（外径）
室外ユニット	形名			MUFZ－H407S
	電源			単相・200V
	外形寸法<H×W×D>		mm	550×800(+69)×285
	外装色（マンセル）		―	アイボリー（3.0Y 7.8/1.1）
	圧縮機	形式×個数	―	全密閉×1
		呼称出力	W	1,100
		始動方式	―	直入
	送風機（形式×個数）		―	プロペラファン×1
	風量		m^3/h	（冷房）1,970（暖房）2,090
	運転音		dB	（冷房） 52 （暖房） 55
	送風機用電動機出力		W	50
	送風機用保護装置		―	電流検知/回転速度検知
	製品質量		kg	38
共通事項	冷媒（種類×封入量）		kg	R410A×1.35
	延長配管	許容値	m	配管長 30・高低差 20
		液管外径	mm	φ6.35 (1/4″)
		ガス管外径	mm	φ9.52 (3/8″)

1. 運転特性は JIS C 9612 の条件で運転した場合の数値です。
   定格冷房能力(室内側：27.0℃[DB],19.0℃[WB],外気温度：35.0℃[DB],24.0℃[WB])
   定格暖房能力＜標準＞(室内側：20.0℃[DB],外気温度：7.0℃[DB],6.0℃[WB])
   ＜低温＞(室内側：20.0℃[DB],外気温度：2.0℃[DB],1.0℃[WB])
   延長配管5m(相当長)，高低差0m
2. 運転音測定条件：無響室，Aスケール，JIS C 9612 によります。
3. 本仕様書は予告なく変更することがあります。
4. 指定なき数字の単位は、mmとします。
5. 極低温能力の（ ）内数値は、霜取を含まない運転中の最大値を示します。
6. 室外ユニット外形寸法中（ ）内の寸法は、サービスパネルの突出し寸法を示しています。
7. 設計圧力は4.15MPaです。

三菱電機株式会社

冷暖房用床置形ハウジングエアコン仕様書
グリーン購入法適合
MFZ－H407S－W

電源電線（分岐回路）の太さと長さ	電線径（mm）／最大こう長（m）	φ2.0/17	発行日	2007-10-30	図番	SY-MFZH407SW	副番	

吹出し開口面積
0.03m² × 2

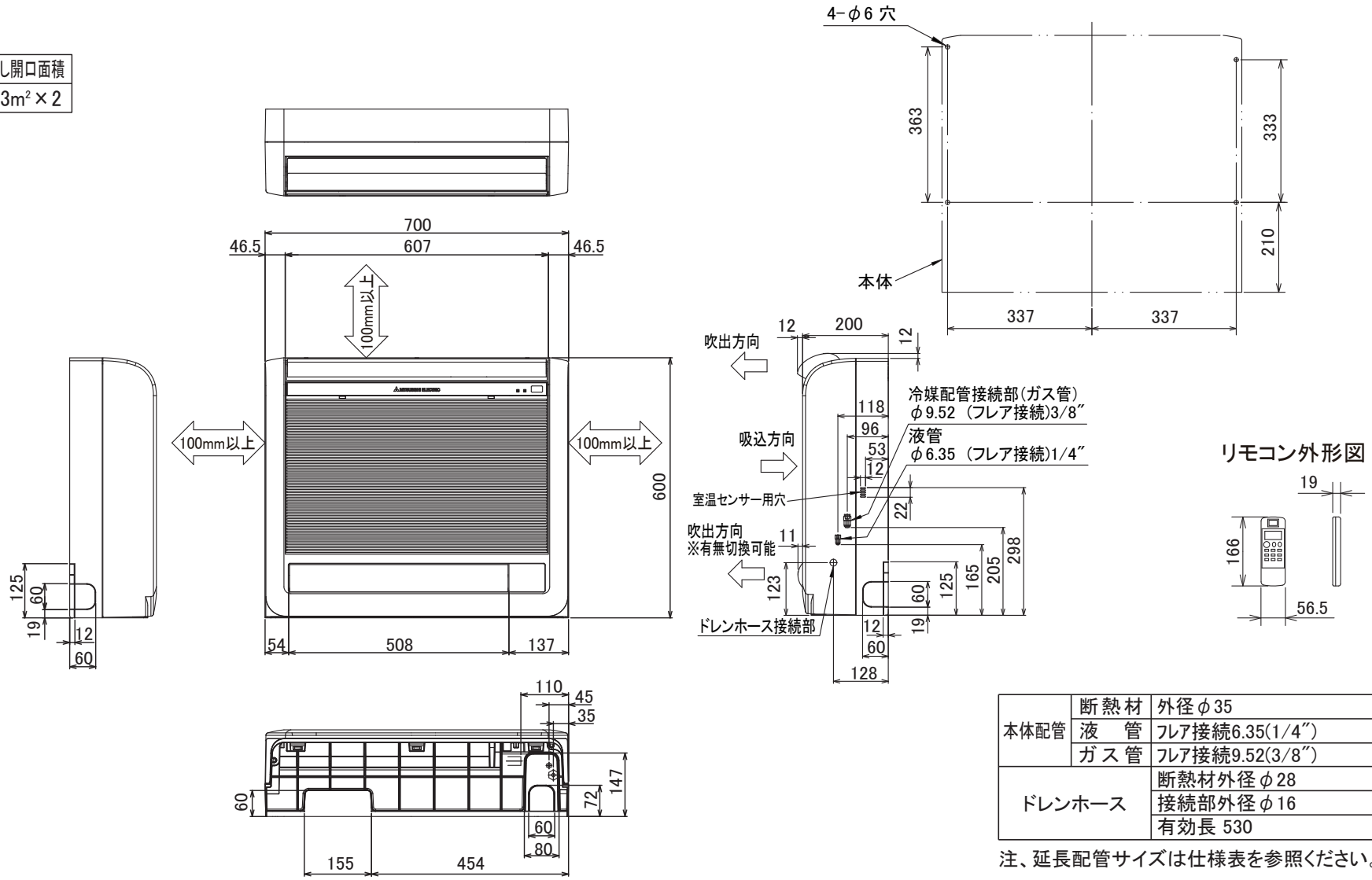

本体配管	断熱材	外径φ35
	液　管	フレア接続6.35(1/4″)
	ガス管	フレア接続9.52(3/8″)
ドレンホース		断熱材外径φ28
		接続部外径φ16
		有効長 530

注、延長配管サイズは仕様表を参照ください。

単 位	スケール	作 成 日	形 名	MFZ-H407S-W-IN			
mm	NTS	2007-10-30	ハウジングエアコン室内ユニット外形図(床置形)				
三菱電機株式会社			図 番	GA-MFZH407SW	副番		記号

配管接続口	液　管	フレア接続6.35(1/4″)
	ガス管	フレア接続9.52(3/8″)

注、延長配管サイズは仕様表を参照ください。

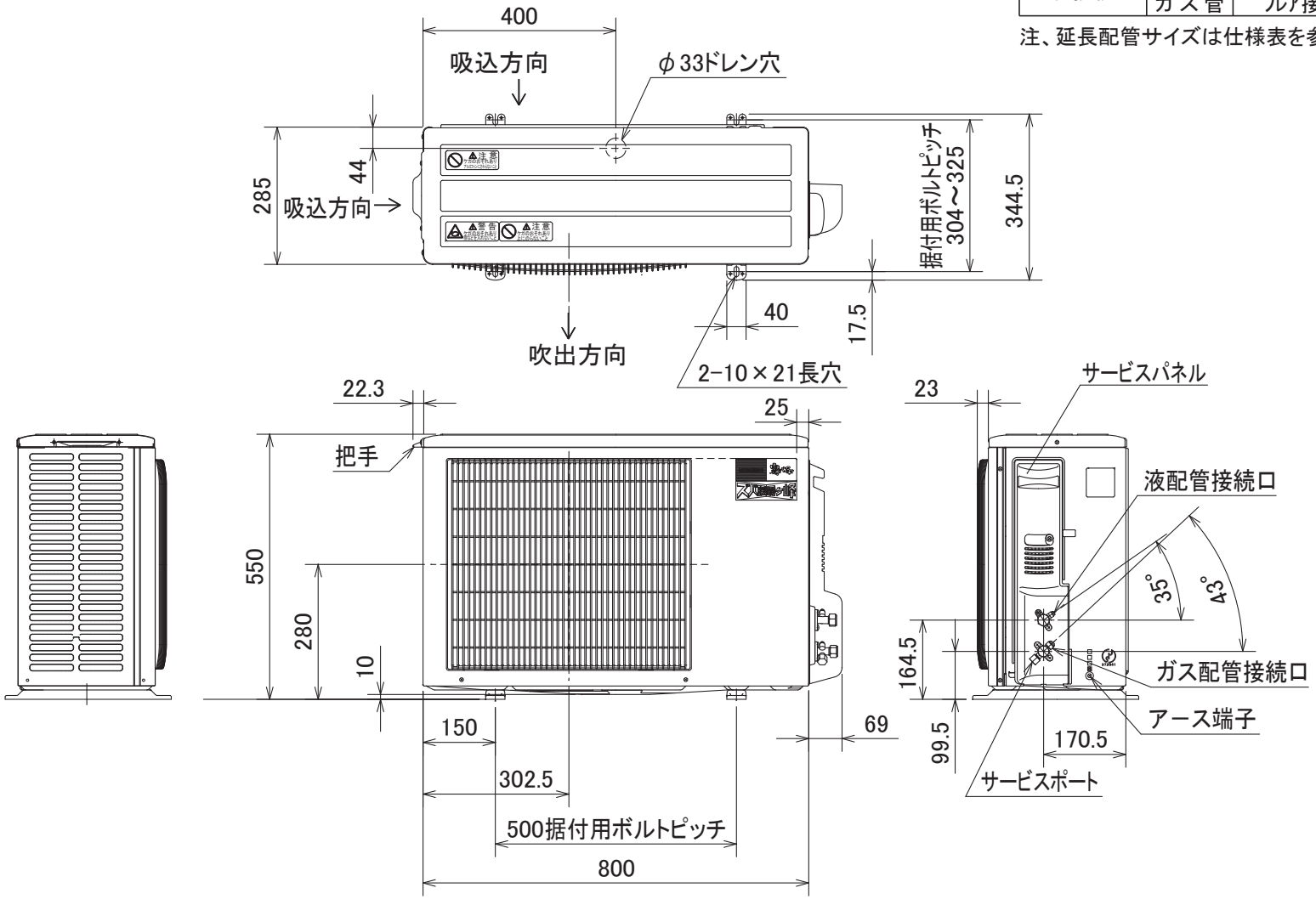

SG01N869

単 位	スケール	作 成 日	形 名	MUFZ-H407S			
mm	NTS	2008-1-8	ハウジングエアコン室外ユニット外形図				
三菱電機株式会社			図 番	GA-MUFZH407S	副番	A	記号