据付所要スペース（室内ユニット）

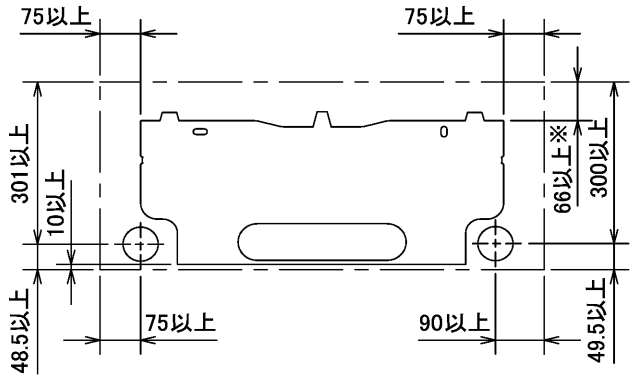

※ 左、左後、左下配管時（スペーサー使用時）の場合115以上

DK01C280

室外ユニットの周囲必要空間（基本）

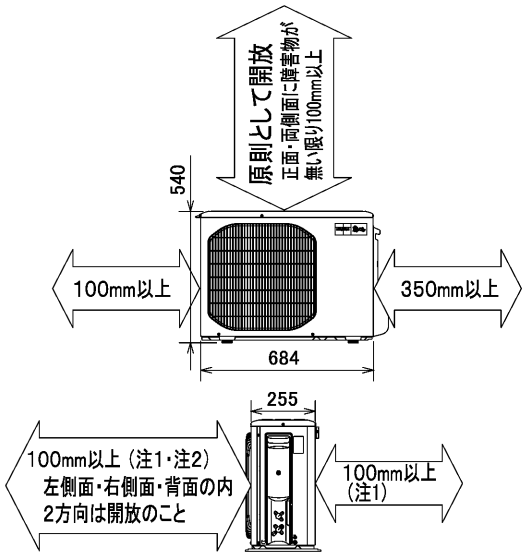

室外ユニットの据付上最小のスペース

注1) 風通しが悪くショートサイクルが起きやすい場合は、
冷暖房能力及び消費電力が10%程度悪化する場合があります。
吹出ガイド(別売部品)を付けると、
冷暖房能力及び消費電力の改善が図れます。

注2) 壁に向けて吹き出すと壁が汚れる場合があります。

SG01N409

機外配線要領

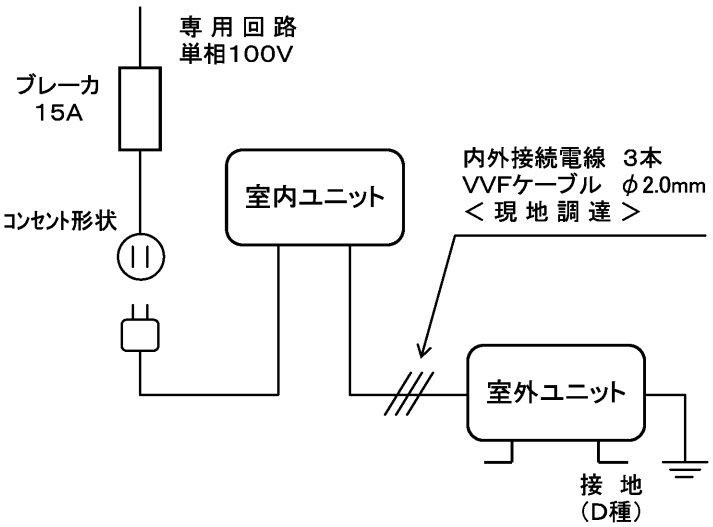

仕様表

50Hz・60Hz共通

セット形名				MSZ－AXV287－T
性能	冷房	冷房能力	kW	2.8（0.7～3.5）
		消費電力	W	610（150～1,030）
		エネルギー消費効率	－	4.59
		運転電流	A	6.45
		力率	%	94
	暖房	暖房能力	kW	3.2（0.7～5.1）
		消費電力	W	615（120～1,425）
		エネルギー消費効率	－	5.20
		低温能力	kW	3.7
		低温消費電力	W	1,260
		運転電流	A	6.2（最大 15.0）
		力率	%	99
	冷・暖平均エネルギー消費効率		－	4.90
	通年エネルギー消費効率		－	5.3
	始動電流		A	6.45
室内ユニット	形名			MSZ－AXV287－T－IN
	電源			単相・100V
	外形寸法<H×W×D>		mm	298×780×210(215)
	外装色		－	ブラウン
	送風機（形式×個数）		－	ラインフローファン×1
	風量		m^3/h	（冷房）650 （暖房）660
	運転音（強・弱・静）		dB	（冷房） 44・36・25 （暖房） 46・35・24
	送風機用電動機出力		W	40
	製品質量		kg	9
	ドレン接続口サイズ		mm	φ16（外径）
室外ユニット	形名			MUZ－AXV287
	電源			単相・100V
	外形寸法<H×W×D>		mm	540×684(+61)×255
	外装色（マンセル）		－	アイボリー（3.0Y 7.8/1.1）
	圧縮機	形式×個数	－	全密閉×1
		呼称出力	W	750
		始動方式	－	直入
	送風機（形式×個数）		－	プロペラファン×1
	風量		m^3/h	（冷房）1,670（暖房）1,750
	運転音		dB	（冷房） 45 （暖房） 46
	送風機用電動機出力		W	50
	送風機用保護装置		－	電流検知・回転速度検知
	製品質量		kg	24
共通事項	冷媒（種類×封入量）		kg	R410A×0.80
	延長配管	許容値	m	配管長 20・高低差 15
		液管外径	mm	φ6.35（1/4″）
		ガス管外径	mm	φ9.52（3/8″）

1. 運転特性は JIS C 9612 の条件で運転した場合の数値です。
   定格冷房能力(室内側:27.0℃[DB],19.0℃[WB],外気温度:35.0℃[DB],24.0℃[WB])
   定格暖房能力＜標準＞(室内側:20.0℃[DB],外気温度:7.0℃[DB],6.0℃[WB])
   ＜低温＞(室内側:20.0℃[DB],外気温度:2.0℃[DB],1.0℃[WB])
   延長配管5m(相当長), 高低差0m
2. 運転音測定条件:無響室, Aスケール, JIS C 9612 によります。
3. 本仕様書は予告なく変更することがあります。
4. 指定なき数字の単位は、mmとします。
5. 能力、消費電力の( )内数値は、最小から最大までの可変巾を示しています。
6. 室内ユニット外形寸法中( )内の寸法は、据付板を付けたときの寸法です。
7. 室外ユニット外形寸法中( )内の寸法は、サービスパネルの突出し寸法を示しています。
8. 設計圧力は4.15MPaです。

三菱電機株式会社

冷暖房用壁掛形ルームエアコン仕様書

MSZ－AXV287－T

電源電線（分岐回路）の太さと長さ	電線径（mm）／最大こう長（m）	φ1.6/7 φ2.0/11 φ2.6/19	発行日	2007-4-2	図番	VS07ACZ1T	副番	A

室内ユニット外形図
(MSZ-AXV287-T-IN)

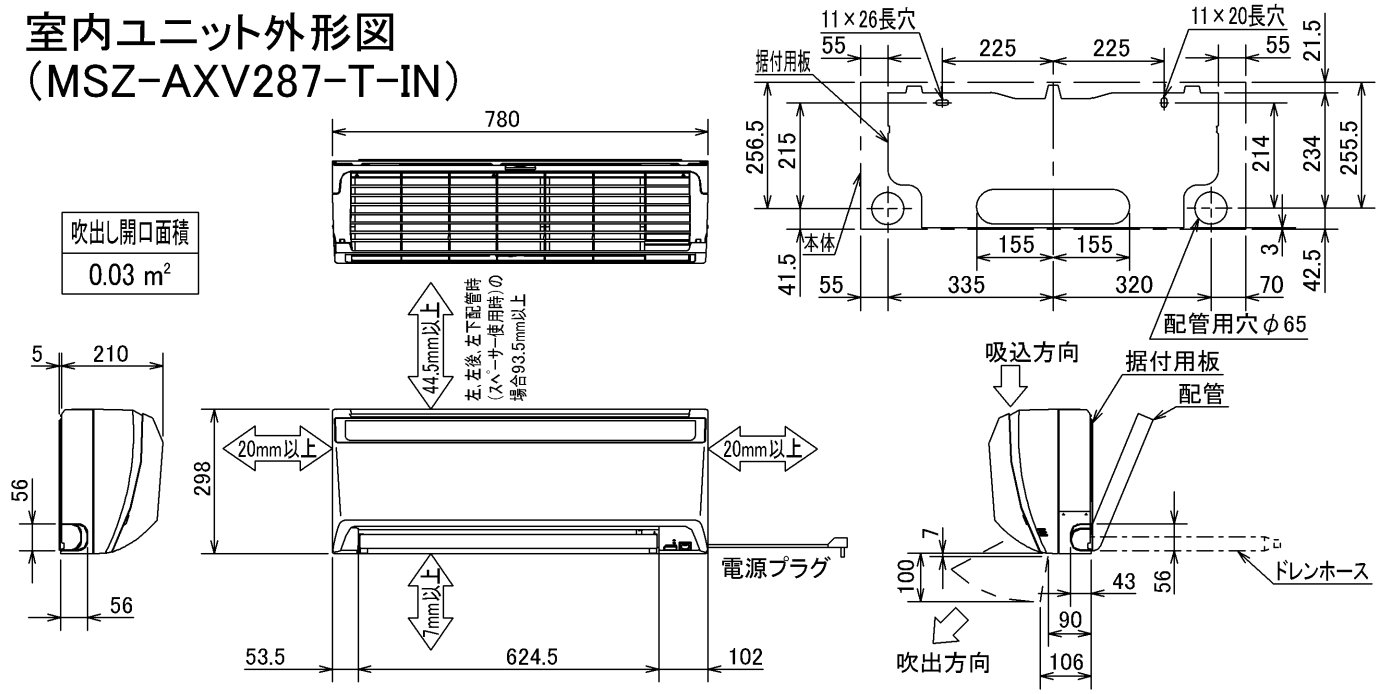

本体配管	断熱材	外径φ35
	液　管	ﾌﾚｱ接続6.35(1/4″) 有効長390
	ｶﾞｽ管	ﾌﾚｱ接続9.52(3/8″) 有効長340
ﾄﾞﾚﾝﾎｰｽ		断熱材外径φ29
		接続部外径φ16
		有効長 420
電源ｺｰﾄﾞ	右出し寸法	1800
	左出し寸法	1100

注、延長配管ｻｲｽﾞは仕様表を参照下さい。

DK01C280

室外ユニット外形図
(MUZ-AXV287)

配管接続口	液　管	ﾌﾚｱ接続 6.35(1/4″)
	ｶﾞｽ管	ﾌﾚｱ接続 9.52(3/8″)

注、延長配管ｻｲｽﾞは仕様表を参照下さい。

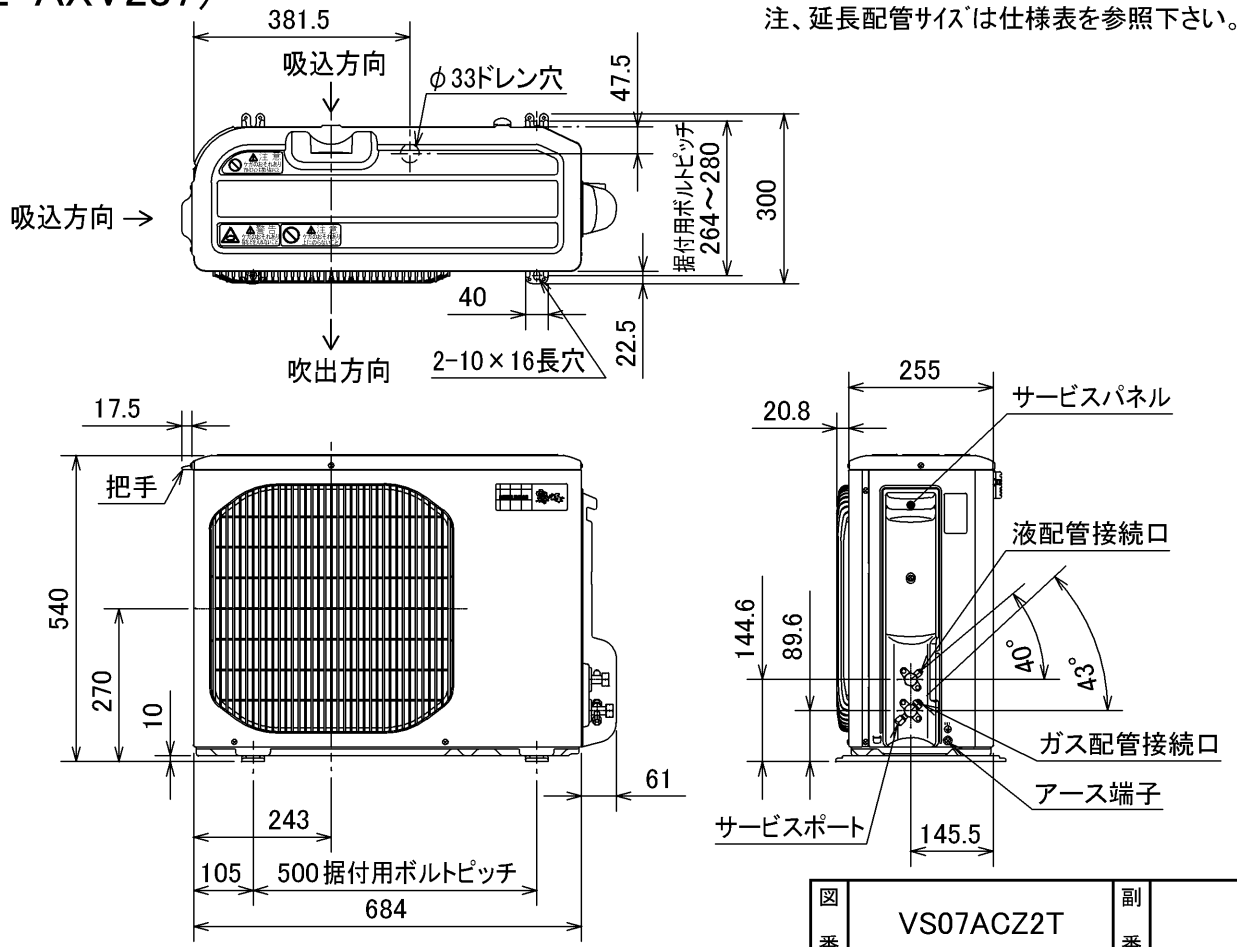

SG01N409

図番	VS07ACZ2T	副番	