(平面図)

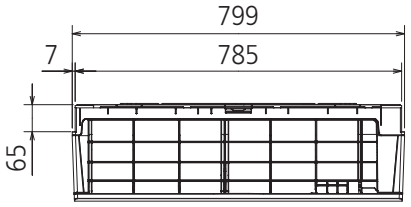

(据付用板図)

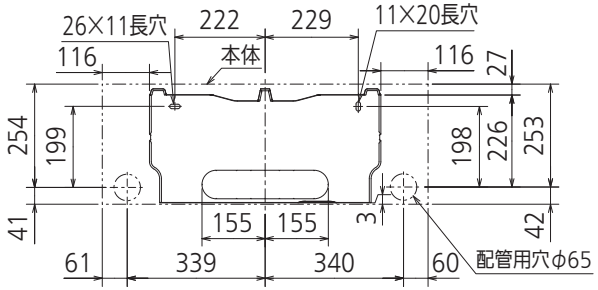

(左側面図)

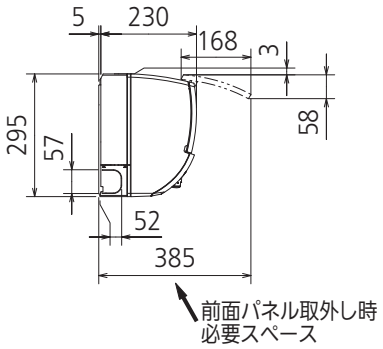

(正面図)

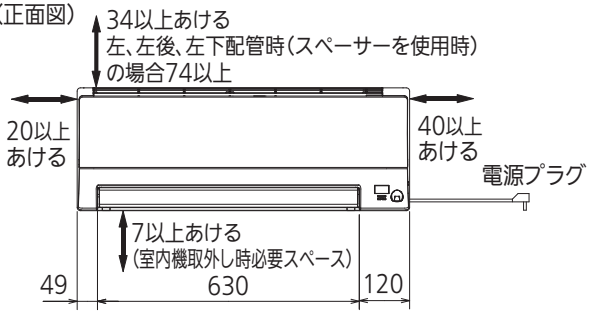

(右側面図)

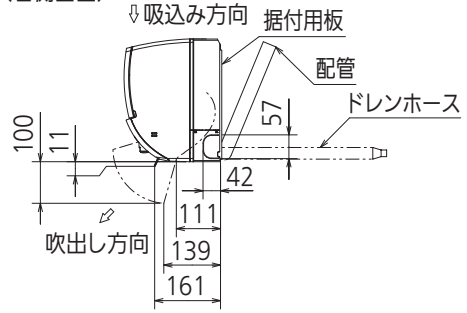

(下面図)

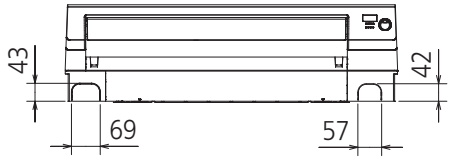

(据付所要スペース)

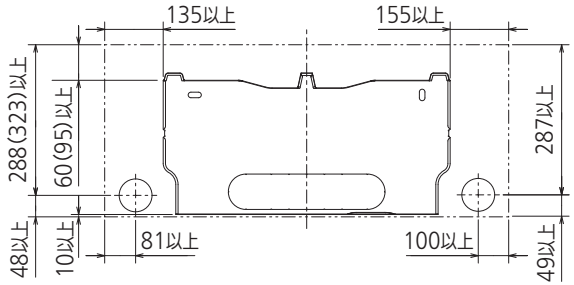

( )寸法は左、左後、左下配管時(スペーサー使用時)の場合

(左、左後、左下配管時)

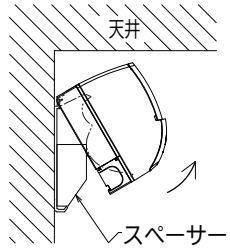

リモコン外形図

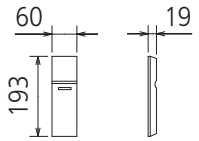

本体配管	断熱材	外径φ35
	液　管	フレア接続φ6.35(1/4")有効長390
	ガス管	フレア接続φ9.52(3/8")有効長340
ドレンホース		断熱材外径φ29
		接続部外径φ16
		有効長 400
電源コード		右出し寸法　1350
		左出し寸法　550
吹出し開口面積		0.03m²

注、内外接続配管サイズは仕様表を参照ください。

DK01G344

単 位	スケール	作 成 日	形 名	MSZ-AXV4020S-W-IN			
mm	NTS	2020-5-11	ルームエアコン室内ユニット外形図(壁掛形)				
三菱電機株式会社			図 番	GA-MSZAXV4020SW	副番	A	記号