据付所要スペース(室内ユニット)

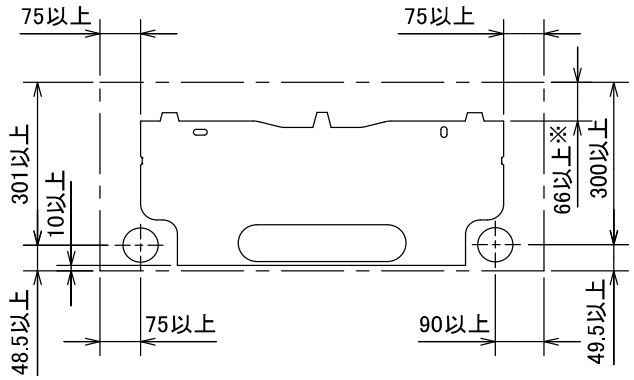

※ 左、左後、左下配管時(スペーサー使用時)の場合115以上

DK01C280

室外ユニットの周囲必要空間(基本)

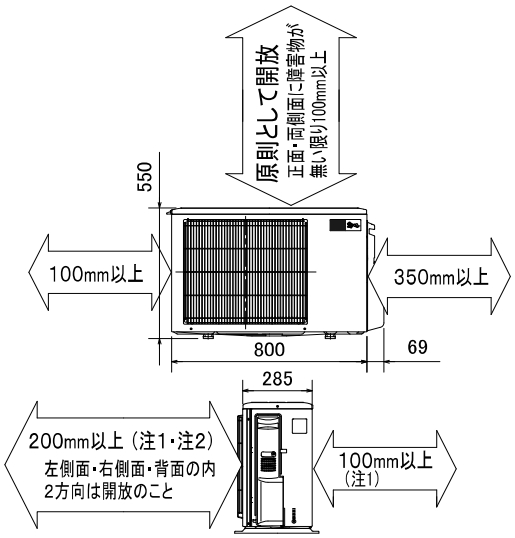

室外ユニットの据付上最小のスペース

注1) 風通しが悪くショートサイクルが起きやすい場合は、
冷暖房能力及び消費電力が10%程度悪化する場合があります。
吹出ガイド(別売部品)を付けると、
冷暖房能力及び消費電力の改善が図れます。

注2) 壁に向けて吹き出すと壁が汚れる場合があります。

DG01V010

機外配線要領

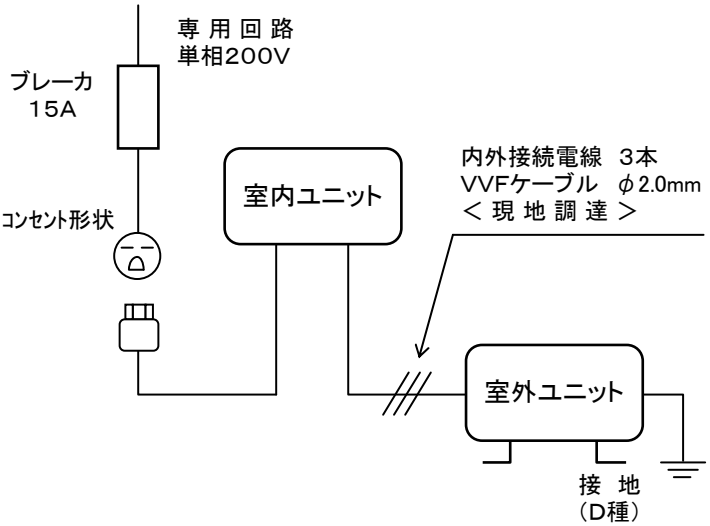

仕様表

50Hz・60Hz共通

セット形名				MSZ-AXV409S-T
性能	冷房	冷房能力	kW	4.0 (0.7～4.5)
		消費電力	W	1,100 (150～1,420)
		エネルギー消費効率	—	3.64
		運転電流	A	5.85
		力率	%	94
	暖房	暖房能力	kW	5.0 (0.7～7.2)
		消費電力	W	1,215 (120～2,330)
		エネルギー消費効率	—	4.12
		低温能力	kW	5.2
		低温消費電力	W	2,060
		運転電流	A	6.10 (最大 15.0)
		力率	%	99
	冷・暖平均エネルギー消費効率		—	3.88
	通年エネルギー消費効率		—	4.6
	始動電流		A	6.10
室内ユニット	形名			MSZ-AXV409S-T-IN
	電源			単相・200V
	外形寸法<H×W×D>		mm	298×780×210(215)
	外装色		—	ブラウン
	送風機(形式×個数)		—	ラインフローファン×1
	風量		m^3/h	(冷房) 690 (暖房) 690
	運転音(強・弱・静)		dB	(冷房) 44・38・29 (暖房) 45・39・32
	送風機用電動機出力		W	40
	製品質量		kg	9
	ドレン接続口サイズ		mm	φ16 (外径)
室外ユニット	形名			MUZ-AXV409S
	電源			単相・200V
	外形寸法<H×W×D>		mm	550×800(+69)×285(+59.5)
	外装色(マンセル)		—	アイボリー(3.0Y7.8/1.1)
	圧縮機	形式×個数	—	全密閉×1
		呼称出力	W	1,100
		始動方式	—	直入
	送風機(形式×個数)		—	プロペラファン×1
	風量		m^3/h	(冷房)2,060(暖房)2,060
	運転音		dB	(冷房) 48 (暖房) 49
	送風機用電動機出力		W	28
	送風機用保護装置		—	温度ヒューズ内蔵
	製品質量		kg	34
共通事項	冷媒(種類×封入量)		kg	R410A×1.05
	延長配管	許容値	m	配管長 20・高低差 15
		液管外径	mm	φ6.35 (1/4″)
		ガス管外径	mm	φ9.52 (3/8″)

1. 運転特性は JIS C 9612 の条件で運転した場合の数値です。
   定格冷房能力(室内側:27.0℃[DB],19.0℃[WB],外気温度:35.0℃[DB],24.0℃[WB])
   定格暖房能力<標準>(室内側:20.0℃[DB],外気温度:7.0℃[DB],6.0℃[WB])
   <低温>(室内側:20.0℃[DB],外気温度:2.0℃[DB],1.0℃[WB])
   延長配管5m(相当長), 高低差0m
2. 運転音測定条件:無響室, Aスケール, JIS C 9612 によります。
3. 本仕様書は予告なく変更することがあります。
4. 指定なき数字の単位は、mmとします。
5. 能力、消費電力の( )内数値は、最小から最大までの可変巾を示しています。
6. 室内ユニット外形寸法中( )内の寸法は、据付板を付けたときの寸法です。
7. 室外ユニット外形寸法中( )内の寸法は、サービスパネル及び脚部の突出し寸法を示しています。
8. 設計圧力は4.15MPaです。

三菱電機株式会社

冷暖房用壁掛形ルームエアコン仕様書

MSZ-AXV409S-T

電源電線(分岐回路)の太さと長さ	電線径(mm) / 最大こう長(m)	φ1.6/14 φ2.0/23 φ2.6/39	発行日	09-1-14	図番	SY-MSZAXV409ST	副番	

吹出し開口面積
0.03 m²

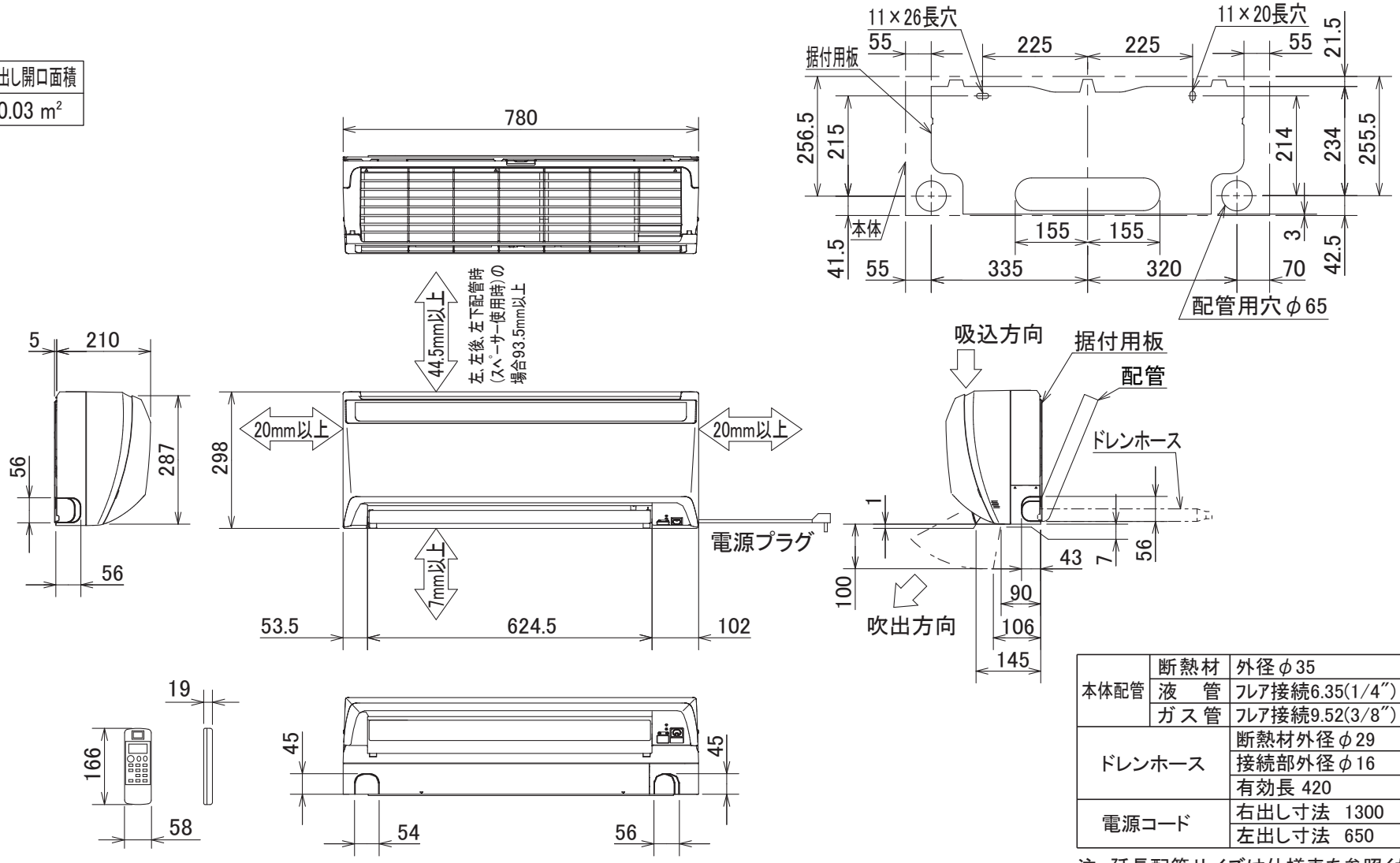

本体配管	断熱材	外径φ35
	液　管	フレア接続6.35(1/4″) 有効長390
	ガス管	フレア接続9.52(3/8″) 有効長340
ドレンホース		断熱材外径φ29
		接続部外径φ16
		有効長 420
電源コード		右出し寸法　1300
		左出し寸法　650

注、延長配管サイズは仕様表を参照ください。

DK01C280

単 位	スケール	作 成 日	形 名	MSZ-AXV409S-T-IN				
mm	NTS	2009-1-14	ルームエアコン室内ユニット外形図(壁掛形)					
三菱電機株式会社			図 番	GA-MSZAXV409ST	副番		記号	

配管接続口	液　管	フレア接続6.35(1/4″)
	ガス管	フレア接続9.52(3/8″)

注、延長配管サイズは仕様表を参照ください。

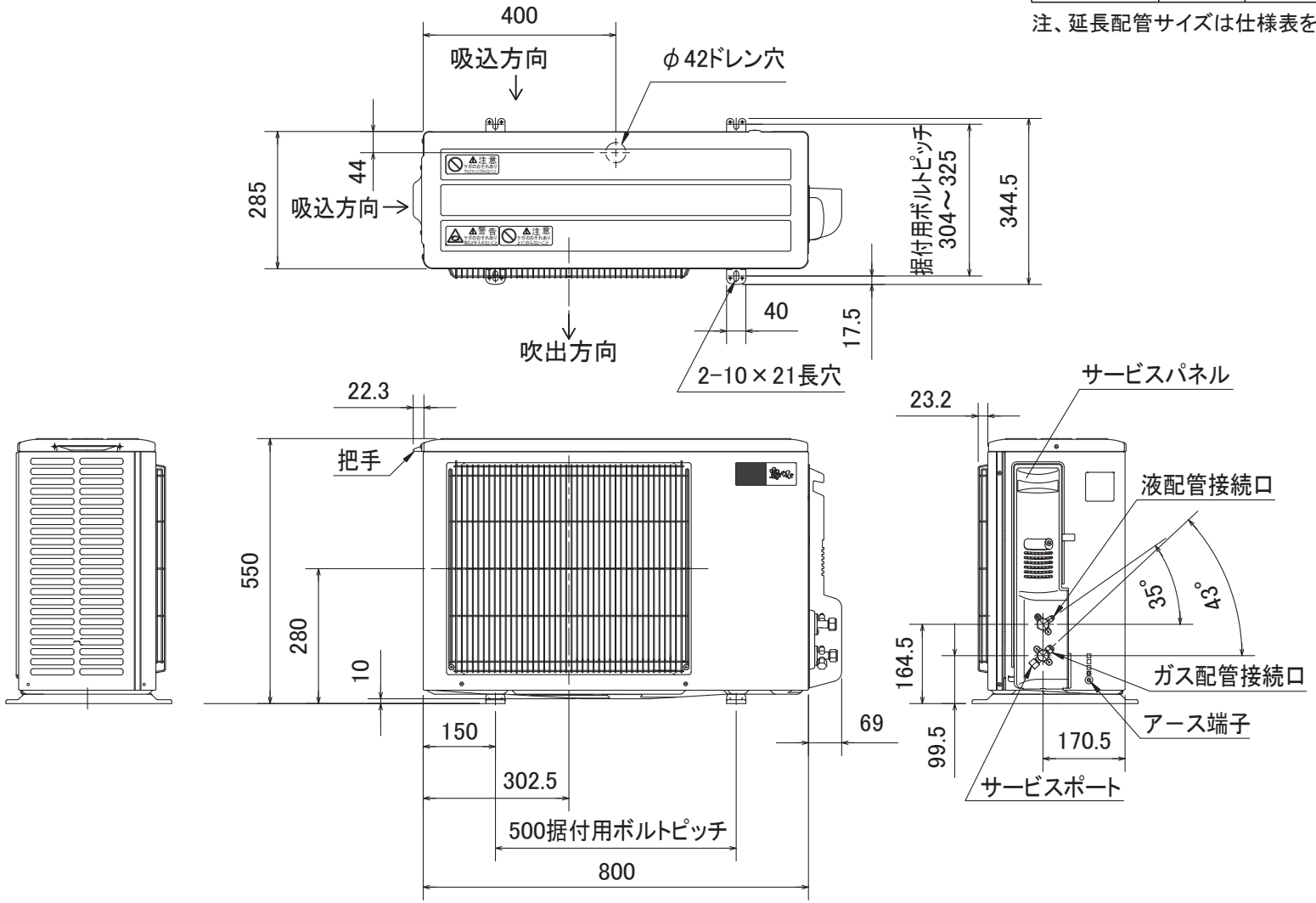

DG01V010

単 位	スケール	作 成 日	形 名	MUZ-AXV409S				
mm	NTS	2009-1-14	ルームエアコン室外ユニット外形図					
三菱電機株式会社			図 番	GA-MUZAXV409S	副番		記号	