据付所要スペース（室内ユニット）

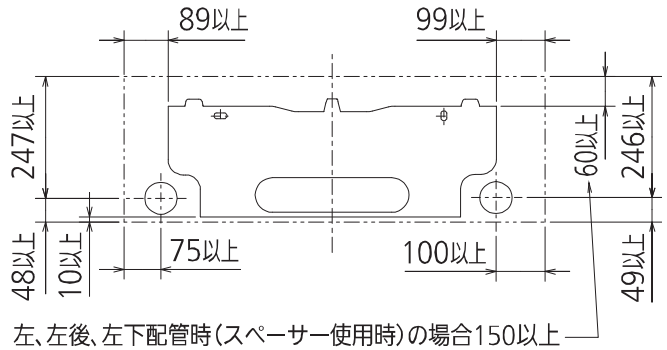

DK01G321

室外ユニットの周囲必要空間（基本）

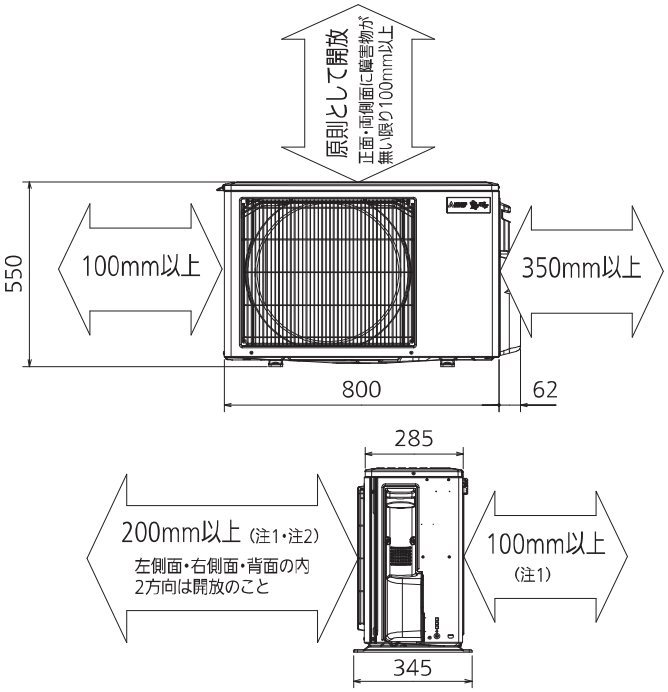

室外ユニットの据付上最小のスペース

注1) 風通しが悪くショートサイクルがおきやすい場合は、
冷暖房能力及び消費電力が10%程度悪化する場合があります。
吹出ガイド（別売部品）を付けると、
冷暖房能力及び消費電力の改善が図れます。

注2) 壁に向けて吹き出すと壁が汚れる場合があります。

DK01J063

機外配線要領

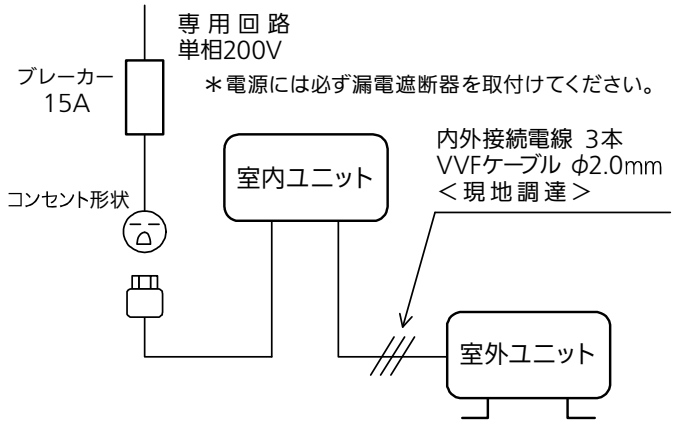

＊室内ユニットまたは室外ユニットのどちらか一方で接地工事（D種）をしてください。

仕　様　表

50Hz・60Hz共通

セット形名				MSZ-BXV5623S-W
性能	冷房	冷房能力	kW	5.6 (0.8～5.8)
		消費電力	W	2,380 (125～2,510)
		運転電流	A	12.65
		力率	%	94
	暖房	暖房能力	kW	6.7 (0.8～9.2)
		消費電力	W	1,980 (125～2,970)
		低温能力	kW	6.8
		低温消費電力	W	2,690
		運転電流	A	10.00 (最大 15.0)
		力率	%	99
	通年エネルギー消費効率 (APF)		—	5.0
	始動電流		A	12.65
室内ユニット	形名			MSZ-BXV5623S-W-IN
	電源			単相・200V
	外形寸法<H×W×D>		mm	255×799×338(343)
	外装色		—	ピュアホワイト
	送風機（形式×個数）		—	ラインフローファン×1
	風量		m^3/h	(冷房) 725 (暖房) 750
	運転音（強・中・弱・静）（音響パワーレベル）		dB	(冷房) 66・56・51・44 (暖房) 67・56・51・46
	送風機用電動機出力		W	40
	製品質量		kg	14
	ドレン接続口サイズ		mm	φ16 (外径)
室外ユニット	形名			MUZ-BXV5623S
	電源			単相・200V
	外形寸法<H×W×D>		mm	550×800(+62)×285(+60)
	外装色（マンセル）		—	アイボリー(3.0Y7.8/1.1)
	圧縮機	形式×個数	—	全密閉×1
		呼称出力	W	1,500
	送風機（形式×個数）		—	プロペラファン×1
	風量		m^3/h	(冷房)2,040(暖房)2,135
	運転音（音響パワーレベル）		dB	(冷房) 65 (暖房) 68
	送風機用電動機出力		W	50
	送風機用保護装置		—	電流検知/回転速度検知
	製品質量		kg	34
共通事項	冷媒（種類×封入量）		kg	R32×0.90
	内外接続配管	許容値	m	配管長 20・高低差 15
		液管外径	mm	φ6.35 (1/4″)
		ガス管外径	mm	φ9.52 (3/8″)

1. 運転特性は JIS C 9612:2013 の条件で運転した場合の数値です。
   定格冷房能力(室内側:27.0℃[DB],19.0℃[WB],外気温度:35.0℃[DB],24.0℃[WB])
   定格暖房能力＜標準＞(室内側:20.0℃[DB],外気温度:7.0℃[DB],6.0℃[WB])
   ＜低温＞(室内側:20.0℃[DB],外気温度:2.0℃[DB],1.0℃[WB])
   接続配管長5m(相当長)
2. 運転音測定条件:無響室, Aスケール,
   JIS C 9612:2013(音響パワーレベル) によります。
3. 本仕様書は予告なく変更することがあります。
4. 指定なき数字の単位は、mmとします。
5. 能力、消費電力の( )内数値は、最小から最大までの可変巾を示しています。
6. 室内ユニット外形寸法中( )内の寸法は、据付板を付けたときの寸法です。
7. 室外ユニット外形寸法中( )内の寸法は、サービスパネル及び脚部の突出し寸法を示しています。
8. 設計圧力は4.17MPaです。

三菱電機株式会社

冷暖房用壁掛形ルームエアコン仕様書

MSZ-BXV5623S-W

電源電線（分岐回路）の太さと長さ	電線径 (mm) / 最大こう長 (m)	φ1.6/14　φ2.0/23　φ2.6/39	発行日	2023-4-1	図番	SY-MSZBXV5623SW	副番	A

(平面図)

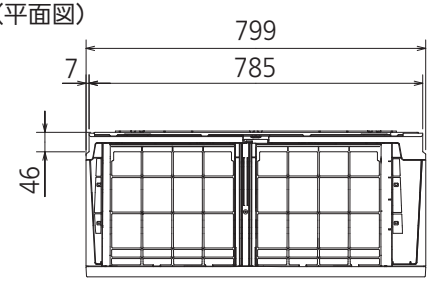

(据付用板図)

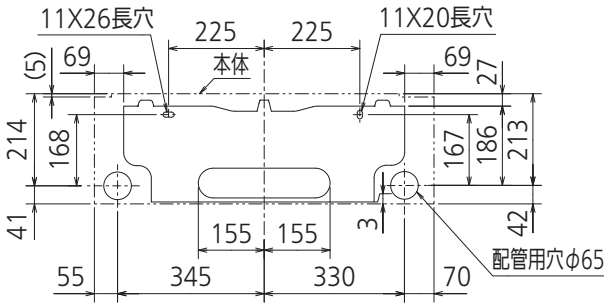

(左側面図)

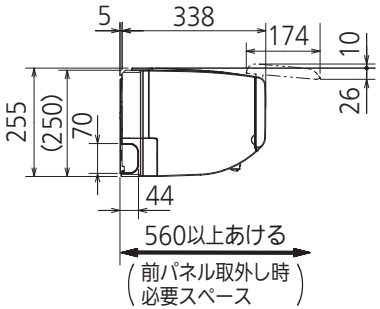

(正面図)

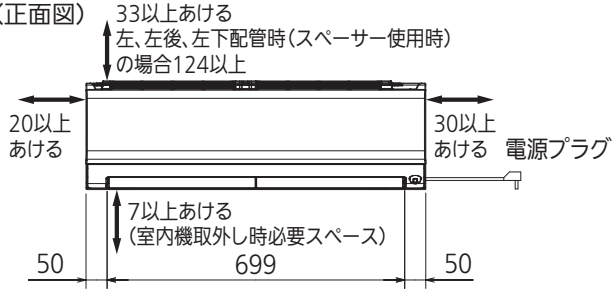

(右側面図)

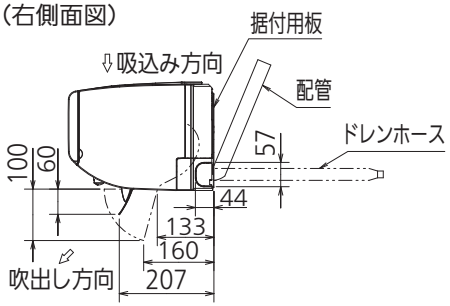

(下面図)

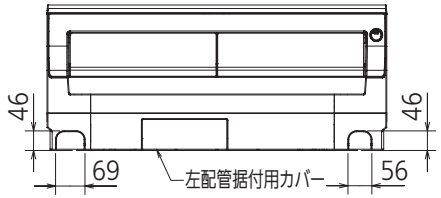

リモコン外形図

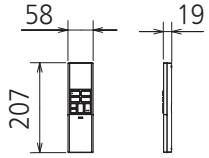

(据付所要スペース)

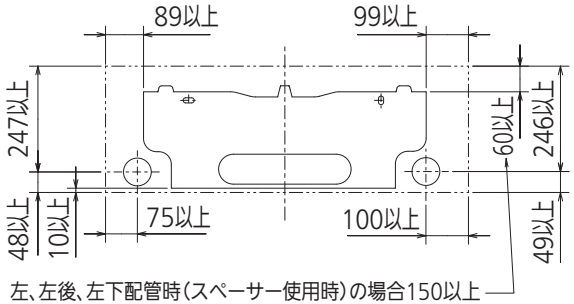

(左、左後、左下配管時)

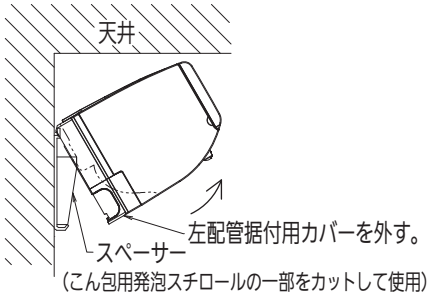

【参考】内外接続線長の目安

※据付状況により変動の可能性有
右配管の場合
配管穴から室内機端子台までの長さ
(皮むき寸法を含む)

左配管の場合
配管穴から内外接続線
引込み長さ約1.2~1.3m

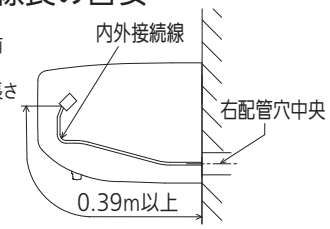

本体配管	断熱材	外径φ35
	液　管	有効長390　接続配管:フレア接続φ6.35(1/4")
	ガス管	有効長340　接続配管:フレア接続φ9.52(3/8")
ドレンホース		断熱材外径φ29
		接続部外径φ16
		有効長 400
電源コード		右出し寸法　1350
		左出し寸法　550
吹出し開口面積		0.04m²

注、内外接続配管サイズは仕様表を参照ください。

DK01G321

単 位	スケール	作 成 日	形 名	MSZ-BXV5623S-W-IN				
mm	NTS	2023-2-14	ルームエアコン室内ユニット外形図(壁掛形)					
三菱電機株式会社			図 番	GA-MSZBXV5623SW	副番		記号	

室外ユニットの据付上最小のスペース

注1) 風通しが悪くショートサイクルがおきやすい場合は、
冷暖房能力及び消費電力が10%程度悪化する場合があります。
吹出ガイド(別売部品)を付けると、
冷暖房能力及び消費電力の改善が図れます。

注2) 壁に向けて吹き出すと壁が汚れる場合があります。

設置必要スペース

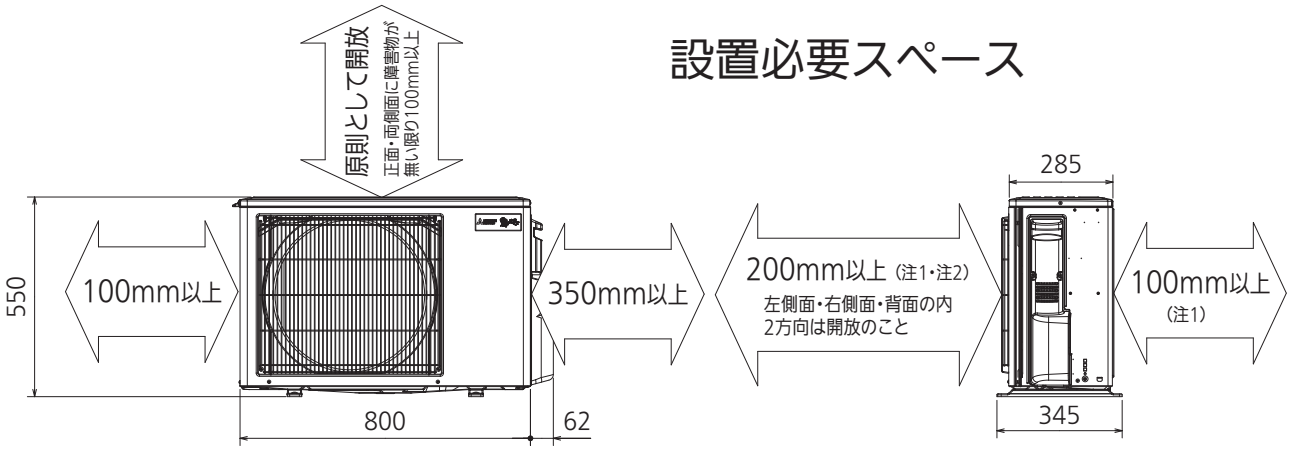

配管接続口	液　管	フレア接続φ6.35(1/4")
	ガス管	フレア接続φ9.52(3/8")

注、内外接続配管サイズは仕様表を参照ください。

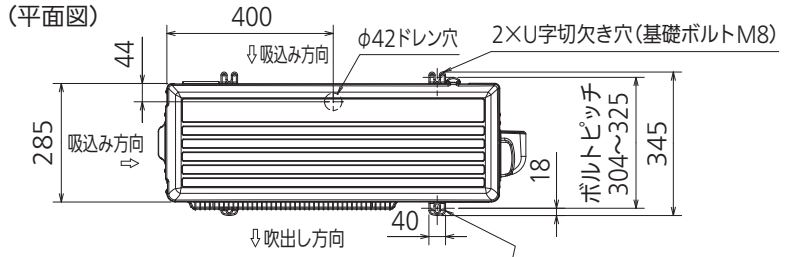

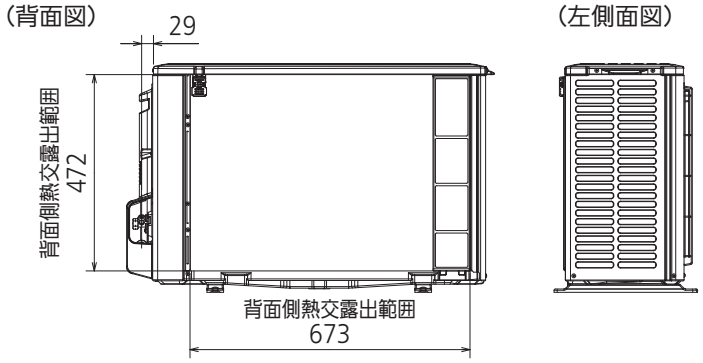

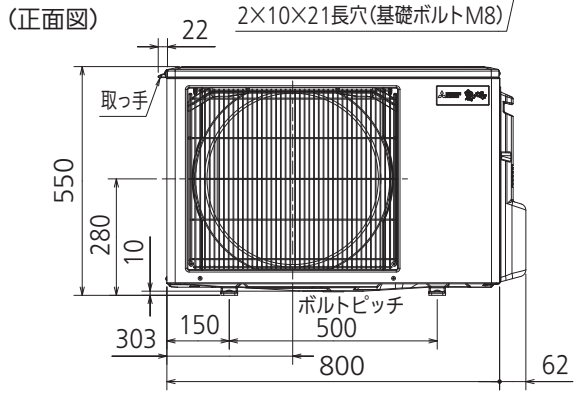

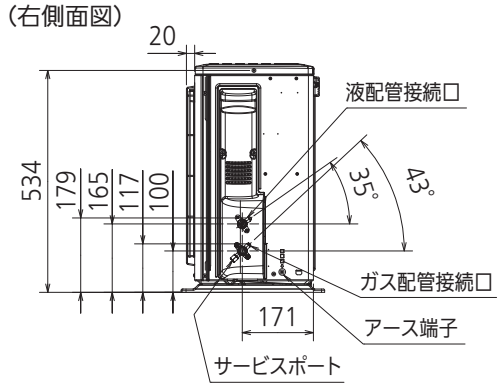

DK01J063

単 位	スケール	作 成 日	形 名	MUZ-BXV5623S				
mm	NTS	2023-2-14	ルームエアコン室外ユニット外形図					
三菱電機株式会社			図 番	GA-MUZBXV5623S	副番		記号	