据付所要スペース（室内ユニット）

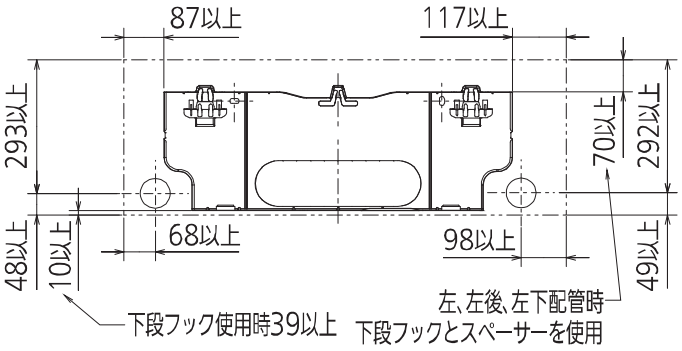

DK01G675

室外ユニットの周囲必要空間（基本）

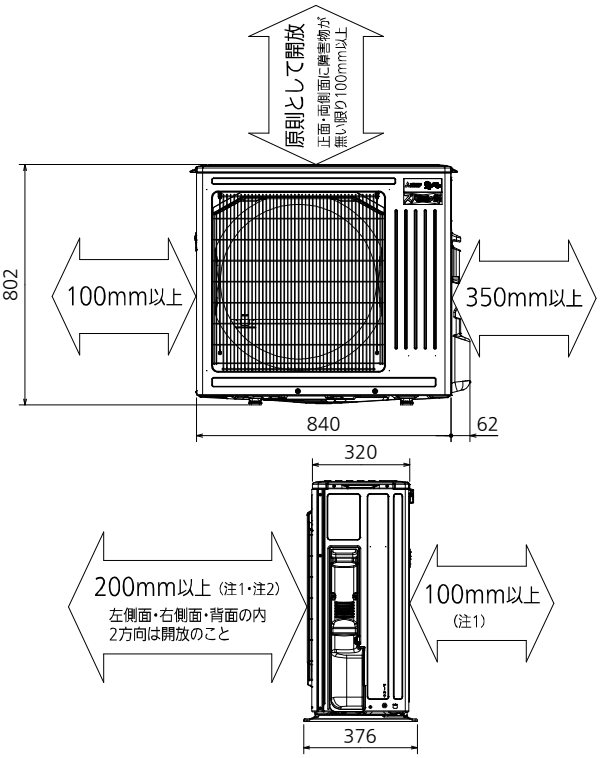

室外ユニットの据付上最小のスペース

注1) 風通しが悪くショートサイクルがおきやすい場合は、
冷暖房能力及び消費電力が10%程度悪化する場合があります。
吹出ガイド（別売部品）を付けると、
冷暖房能力及び消費電力の改善が図れます。
注2) 壁に向けて吹き出すと壁が汚れる場合があります。

DK01J105

機外配線要領

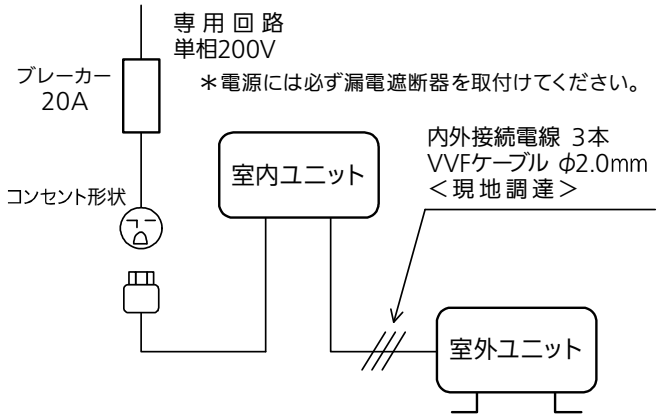

＊室内ユニットまたは室外ユニットのどちらか一方で接地工事（D種）をしてください。

仕様表

50Hz・60Hz共通

セット形名				MSZ-FD5624S-W
性能	冷房	冷房能力	kW	5.6 (0.9～6.0)
		消費電力	W	1,620 (135～2,000)
		運転電流	A	8.61
		力率	%	94
	暖房	暖房能力	kW	6.7 (0.9～12.3)
		消費電力	W	1,600 (135～3,960)
		低温能力	kW	9.5
		低温消費電力	W	3,730
		－7℃時能力	kW	8.2
		－15℃時能力	kW	7.6
		運転電流	A	8.08 (最大 20.0)
		力率	%	99
	通年エネルギー消費効率 (APF)		－	6.4
	始動電流		A	8.61
室内ユニット	形名			MSZ-FD5624S-W-IN
	電源			単相・200V
	外形寸法<H×W×D>		mm	285×890×358(363)
	外装色		－	ピュアホワイト
	送風機（形式×個数）		－	プロペラファン×2
	風量		m^3/h	(冷房) 875 (暖房)1,015
	運転音（強・中・弱・静）（音響パワーレベル）		dB	(冷房) 68・56・51・44 (暖房) 71・56・51・46
	送風機用電動機出力		W	38
	製品質量		kg	22
	ドレン接続口サイズ		mm	φ16 (外径)
室外ユニット	形名			MUZ-FD5624S
	電源			単相・200V
	外形寸法<H×W×D>		mm	802×840(+62)×320(+56)
	外装色（マンセル）		－	アイボリー(3.0Y7.8/1.1)
	圧縮機	形式×個数	－	全密閉×1
		呼称出力	W	1,500
	送風機（形式×個数）		－	プロペラファン×1
	風量		m^3/h	(冷房)3,610 (暖房)2,780
	運転音（音響パワーレベル）		dB	(冷房) 63 (暖房) 65
	送風機用電動機出力		W	50
	送風機用保護装置		－	電流検知/回転速度検知
	製品質量		kg	47
共通事項	冷媒（種類×封入量）		kg	R32×1.55
	内外接続配管	許容値	m	配管長 20・高低差 15
		液管外径	mm	φ6.35 (1/4″)
		ガス管外径	mm	φ9.52 (3/8″)

1. 運転特性は JIS C 9612:2013 の条件で運転した場合の数値です。
   定格冷房能力(室内側:27.0℃[DB],19.0℃[WB],外気温度:35.0℃[DB],24.0℃[WB])
   定格暖房能力＜標準＞(室内側:20.0℃[DB],外気温度:7.0℃[DB],6.0℃[WB])
   ＜低温＞(室内側:20.0℃[DB],外気温度:2.0℃[DB],1.0℃[WB])
   接続配管長5m(相当長)
2. 運転音測定条件:無響室, Aスケール,
   JIS C 9612:2013(音響パワーレベル) によります。
3. 本仕様書は予告なく変更することがあります。
4. 指定なき数字の単位は、mmとします。
5. 能力、消費電力の( )内数値は、最小から最大までの可変巾を示しています。
6. 室内ユニット外形寸法中( )内の寸法は、据付板を付けたときの寸法です。
7. 室外ユニット外形寸法中( )内の寸法は、サービスパネル及び脚部の突出し寸法を示しています。
8. 設計圧力は4.17MPaです。

三菱電機株式会社

冷暖房用壁掛形ルームエアコン仕様書
グリーン購入法適合

MSZ-FD5624S-W

電源電線（分岐回路）の太さと長さ	電線径 (mm) / 最大こう長 (m)	φ2.0/17　φ2.6/29	発行日	2023-9-12	図番	SY-MSZFD5624SW	副番	

（平面図）

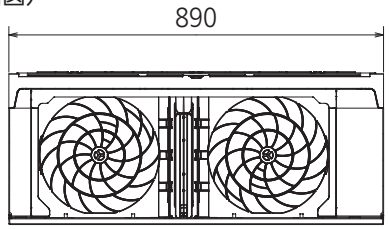

（据付用板図）

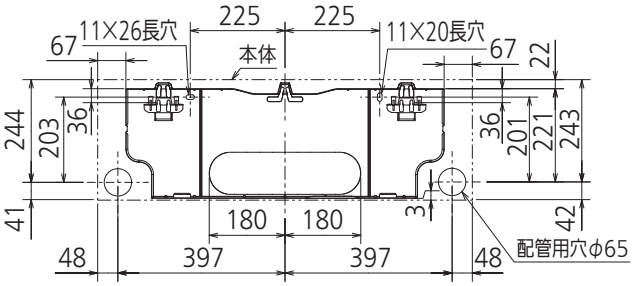

（据付所要スペース）

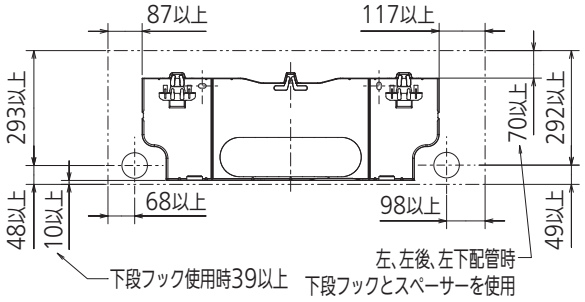

（左側面図）

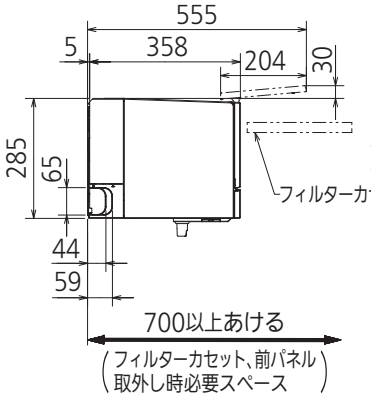

（正面図）

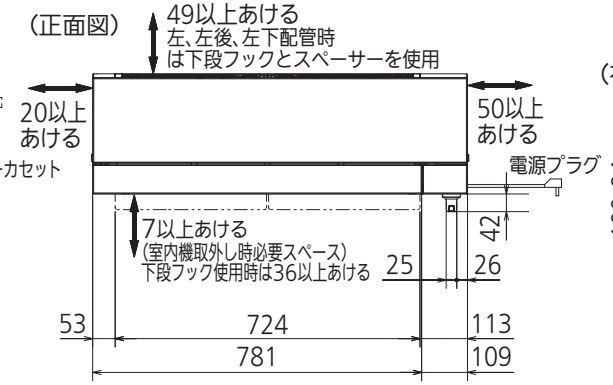

（右側面図）

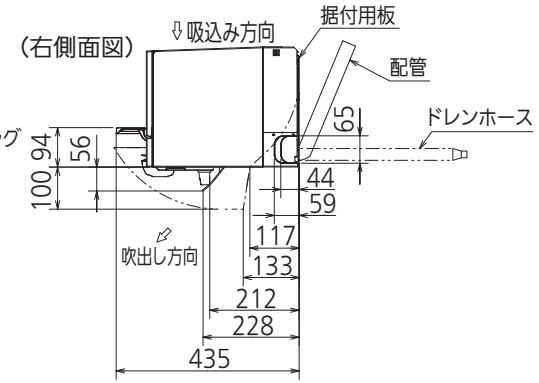

（左、左後、左下配管時）

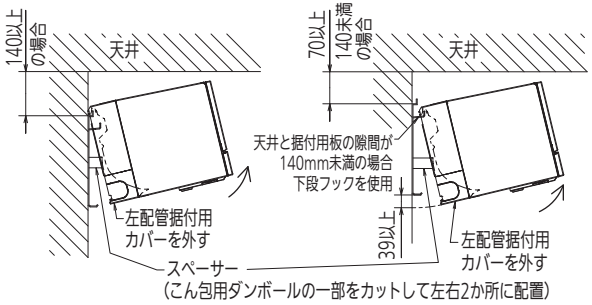

（下面図）

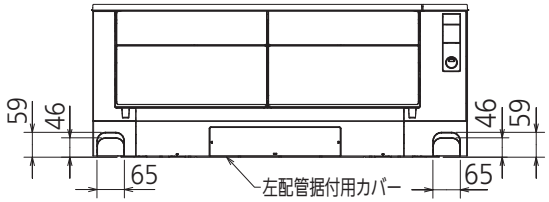

リモコン外形図

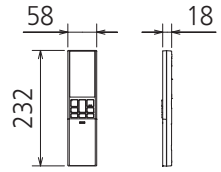

【参考】内外接続線長の目安

※据付状況により変動の可能性有
右配管の場合
配管穴から室内機端子台までの長さ
（皮むき寸法を含む）

左配管の場合
配管穴から内外接続線
引込み長さ約1.0～1.1m

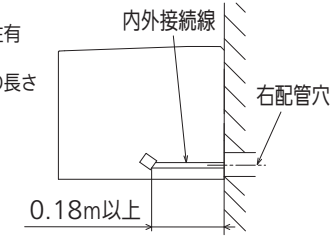

本体配管	断熱材	外径φ39
	液　管	有効長390　接続配管：フレア接続φ6.35（1/4"）
	ガス管	有効長340　接続配管：フレア接続φ9.52（3/8"）
ドレンホース		断熱材外径φ29
		接続部外径φ16
		有効長 400
電源コード		右出し寸法　1350
		左出し寸法　550
吹出し開口面積		0.09m²

注、内外接続配管サイズは仕様表を参照ください。

DK01G675

単 位	スケール	作 成 日	形 名	MSZ-FD5624S-W-IN			
mm	NTS	2023-7-5	ルームエアコン室内ユニット外形図（壁掛形）				
三菱電機株式会社			図 番	GA-MSZFD5624SW	副番		記号

室外ユニットの据付上最小のスペース

注1) 風通しが悪くショートサイクルがおきやすい場合は、
冷暖房能力及び消費電力が10%程度悪化する場合があります。
吹出ガイド(別売部品)を付けると、
冷暖房能力及び消費電力の改善が図れます。

注2) 壁に向けて吹き出すと壁が汚れる場合があります。

設置必要スペース

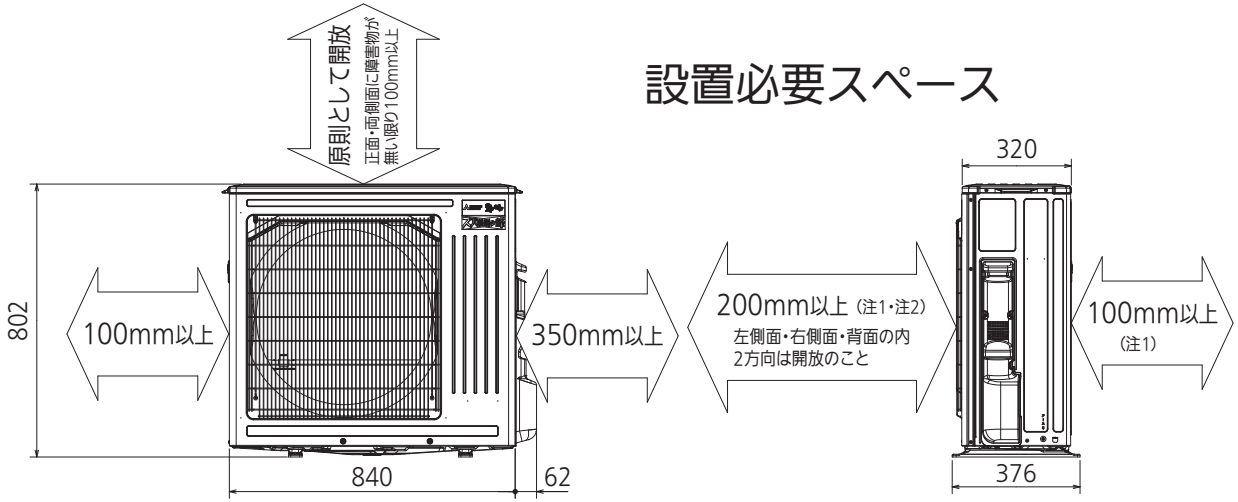

配管接続口	液　管	フレア接続φ6.35(1/4")
	ガス管	フレア接続φ9.52(3/8")

注、内外接続配管サイズは仕様表を参照ください。

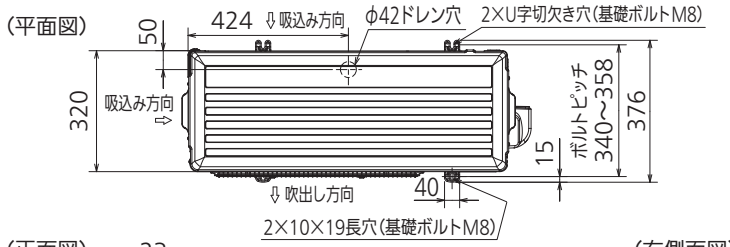

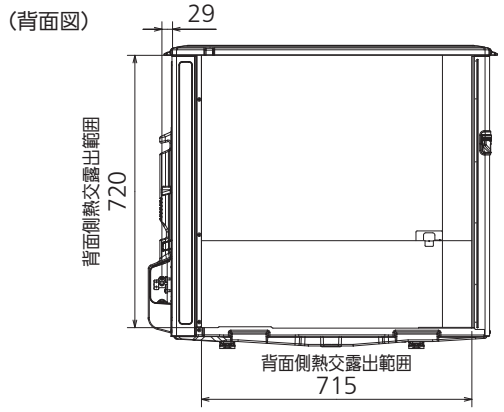

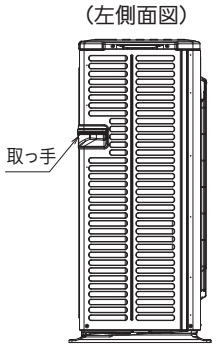

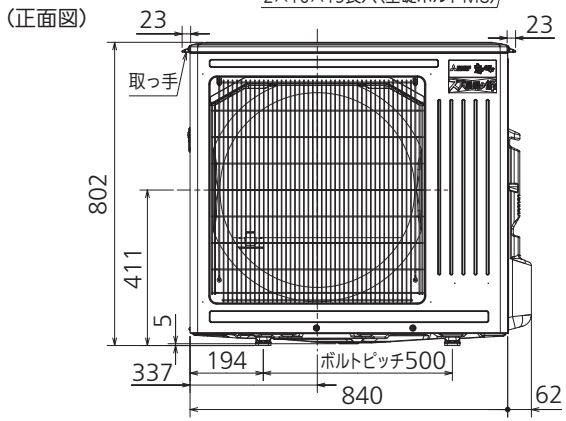

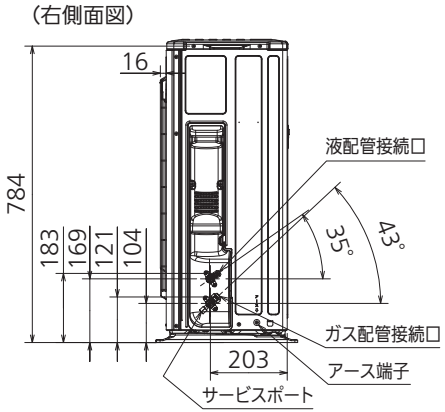

DK01J105

単 位	スケール	作 成 日	形 名	MUZ-FD5624S			
mm	NTS	2023-7-5	ルームエアコン室外ユニット外形図				
三菱電機株式会社			図 番	GA-MUZFD5624S	副番		記号