据付所要スペース（室内ユニット）

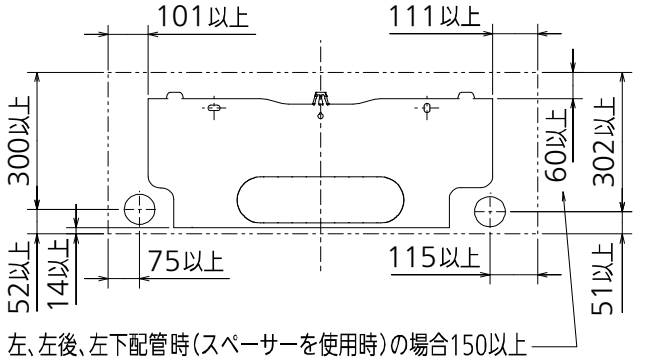

DK01G305

室外ユニットの周囲必要空間（基本）

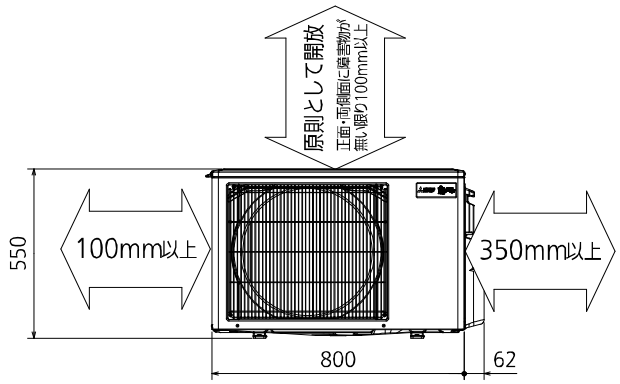

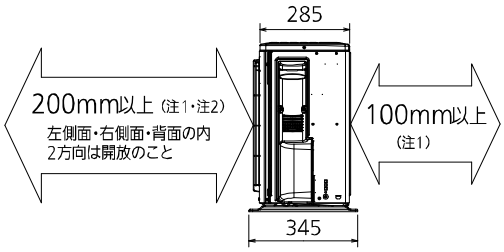

室外ユニットの据付上最小のスペース

注1) 風通しが悪くショートサイクルがおきやすい場合は、
冷暖房能力及び消費電力が10%程度悪化する場合があります。
吹出ガイド（別売部品）を付けると、
冷暖房能力及び消費電力の改善が図れます。

注2) 壁に向けて吹き出すと壁が汚れる場合があります。

DK01J063

機外配線要領

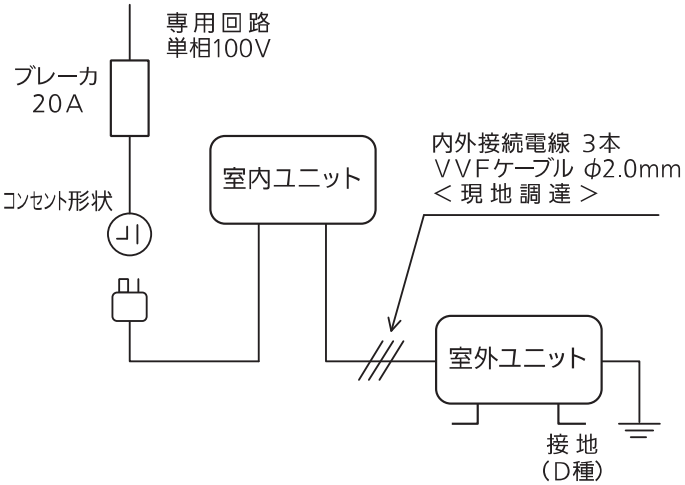

仕様表

50Hz・60Hz共通

セット形名				MSZ-FL2820-W
性能	冷房	冷房能力	kW	2.8 (0.6～4.2)
		消費電力	W	580 (105～990)
		運転電流	A	6.15
		力率	%	94
	暖房	暖房能力	kW	3.6 (0.6～6.9)
		消費電力	W	670 (105～1,980)
		低温能力	kW	5.4
		低温消費電力	W	1,890
		運転電流	A	6.75 (最大 20.0)
		力率	%	99
	通年エネルギー消費効率 (APF)		—	6.9
		JIS C 9612 : 2005	–	6.9
	始動電流		A	6.75
室内ユニット	形名			MSZ-FL2820-W-IN
	電源			単相・100V
	外形寸法<H×W×D>		mm	307×890×233(238)
	外装色		—	パウダースノウ
	送風機（形式×個数）		—	ラインフローファン×1
	風量		m^3/h	（冷房）620 （暖房）720
	運転音（強・中・弱・静）（音響パワーレベル）		dB	（冷房）62・53・48・34 （暖房）64・52・46・39
	送風機用電動機出力		W	30
	製品質量		kg	17
	ドレン接続口サイズ		mm	φ16（外径）
室外ユニット	形名			MUZ-FL2820
	電源			単相・100V
	外形寸法<H×W×D>		mm	550×800(+62)×285(+59.5)
	外装色（マンセル）		—	アイボリー(3.0Y7.8/1.1)
	圧縮機	形式×個数	—	全密閉×1
		呼称出力	W	750
		始動方式	—	直入
	送風機（形式×個数）		—	プロペラファン×1
	風量		m^3/h	（冷房）2,035（暖房）1,870
	運転音（音響パワーレベル）		dB	（冷房） 59 （暖房） 60
	送風機用電動機出力		W	50
	送風機用保護装置		—	電流検知/回転速度検知
	製品質量		kg	33
共通事項	冷媒（種類×封入量）		kg	R32×1.05
	内外接続配管	許容値	m	配管長 15・高低差 10
		液管外径	mm	φ6.35 (1/4″)
		ガス管外径	mm	φ9.52 (3/8″)

1. 運転特性は JIS C 9612:2013 の条件で運転した場合の数値です。
   定格冷房能力(室内側:27.0℃[DB],19.0℃[WB],外気温度:35.0℃[DB],24.0℃[WB])
   定格暖房能力＜標準＞(室内側:20.0℃[DB],外気温度:7.0℃[DB],6.0℃[WB])
   ＜低温＞(室内側:20.0℃[DB],外気温度:2.0℃[DB],1.0℃[WB])
   接続配管長5m(相当長)
2. 運転音測定条件:無響室, Aスケール,
   JIS C 9612:2013(音響パワーレベル) によります。
3. 本仕様書は予告なく変更することがあります。
4. 指定なき数字の単位は、mmとします。
5. 能力、消費電力の( )内数値は、最小から最大までの可変巾を示しています。
6. 室内ユニット外形寸法中( )内の寸法は、据付板を付けたときの寸法です。
7. 室外ユニット外形寸法中( )内の寸法は、サービスパネル及び脚部の突出し寸法を示しています。
8. 設計圧力は4.17MPaです。

三菱電機株式会社

冷暖房用壁掛形ルームエアコン仕様書

MSZ-FL2820-W

電源電線（分岐回路）の太さと長さ	電線径（mm）／最大こう長（m）	φ2.0/8 φ2.6/14	発行日	2019-12-9	図番	SY-MSZFL2820W	副番	

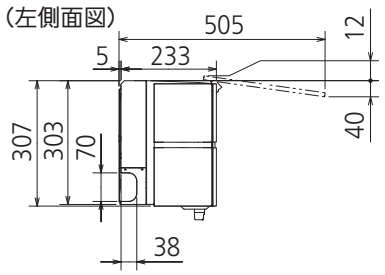

※前面パネルは取外せません

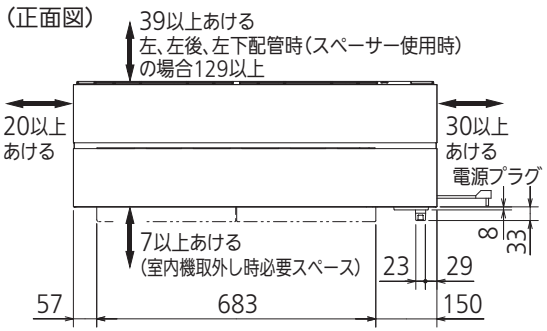

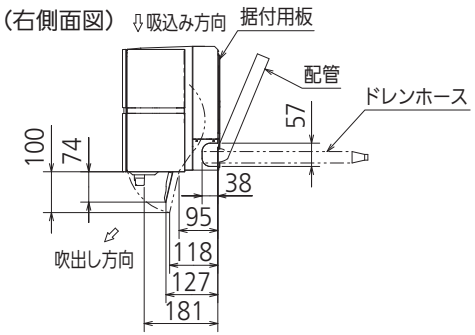

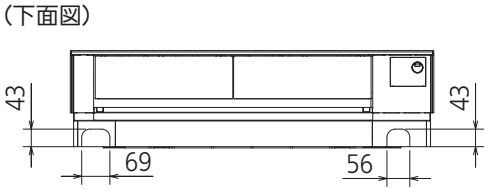

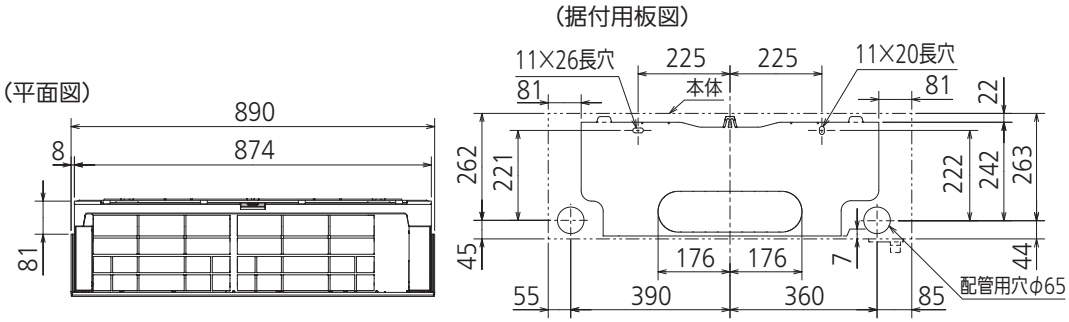

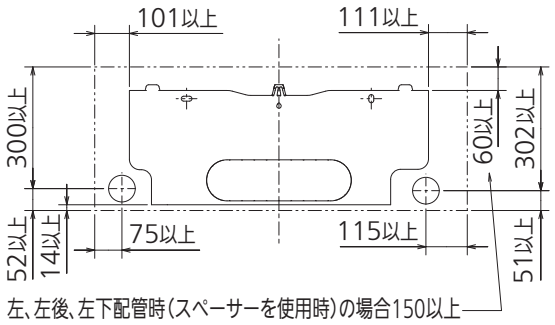

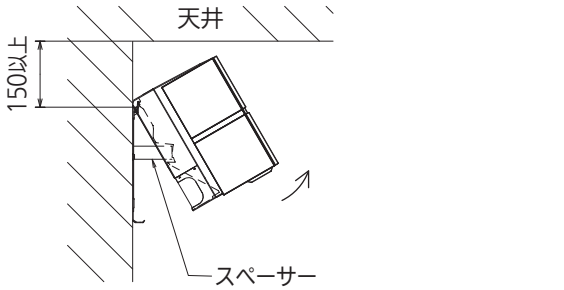

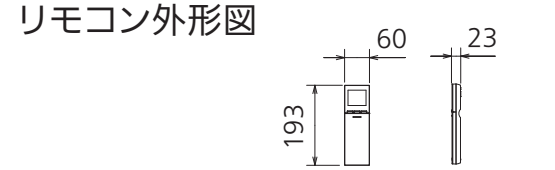

本体配管	断熱材	外径φ35
	液　管	フレア接続φ6.35(1/4")有効長475
	ガス管	フレア接続φ9.52(3/8")有効長425
ドレンホース		断熱材外径φ29
		接続部外径φ16
		有効長 400
電源コード		右出し寸法　1350
		左出し寸法　550
吹出し開口面積		0.04m²

注、内外接続配管サイズは仕様表を参照ください。

DK01G305

単 位	スケール	作 成 日	形 名	MSZ-FL2820-W-IN			
mm	NTS	2019-11-12	ルームエアコン室内ユニット外形図(壁掛形)				
三菱電機株式会社			図 番	GA-MSZFL2820W	副番		記号

室外ユニットの据付上最小のスペース

注1) 風通しが悪くショートサイクルがおきやすい場合は、
冷暖房能力及び消費電力が10%程度悪化する場合があります。
吹出ガイド(別売部品)を付けると、
冷暖房能力及び消費電力の改善が図れます。

注2) 壁に向けて吹き出すと壁が汚れる場合があります。

設置必要スペース

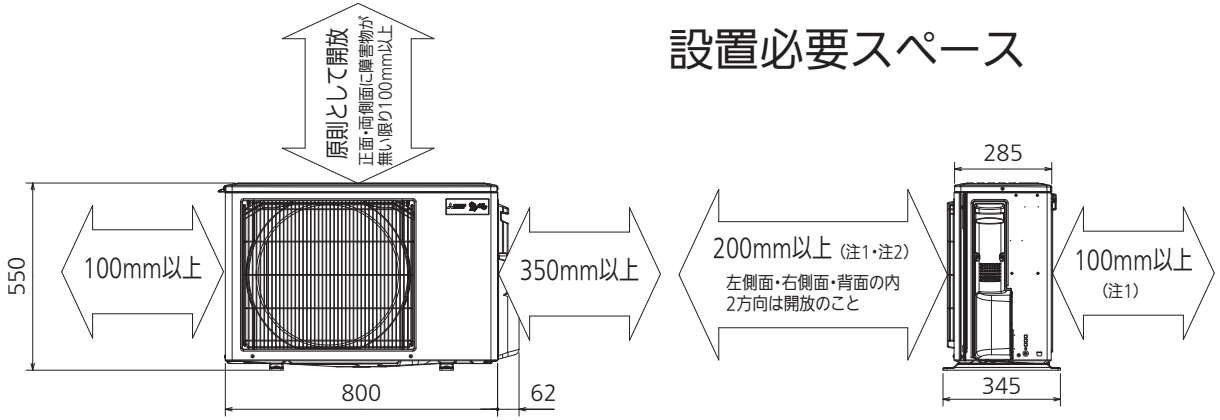

配管接続口	液　管	フレア接続φ6.35(1/4")
	ガス管	フレア接続φ9.52(3/8")

注、内外接続配管サイズは仕様表を参照ください。

(平面図)

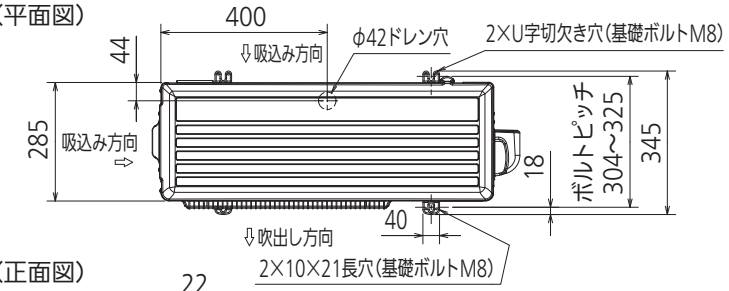

(背面図)

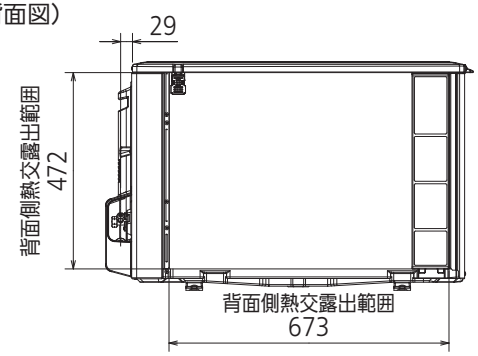

(左側面図)

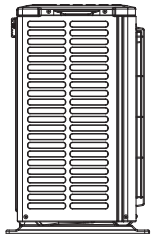

(正面図)

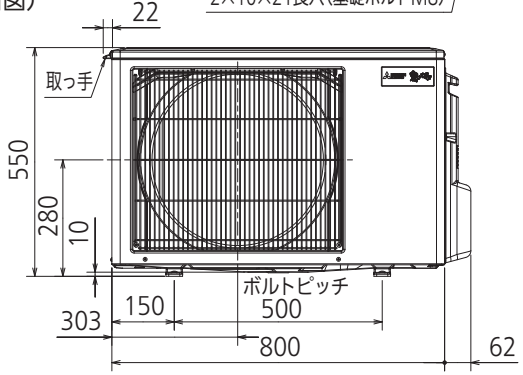

(右側面図)

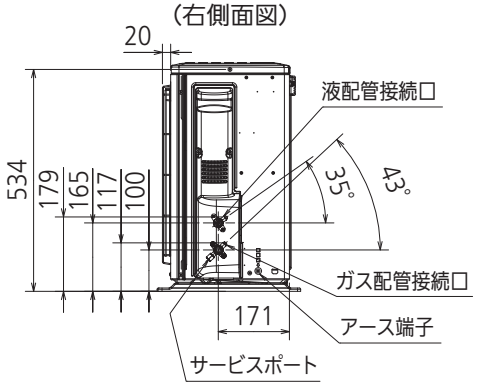

DK01J063

単 位	スケール	作 成 日	形 名	MUZ-FL2820			
mm	NTS	2019-11-12	ルームエアコン室外ユニット外形図				
三菱電機株式会社			図 番	GA-MUZFL2820	副番		記号