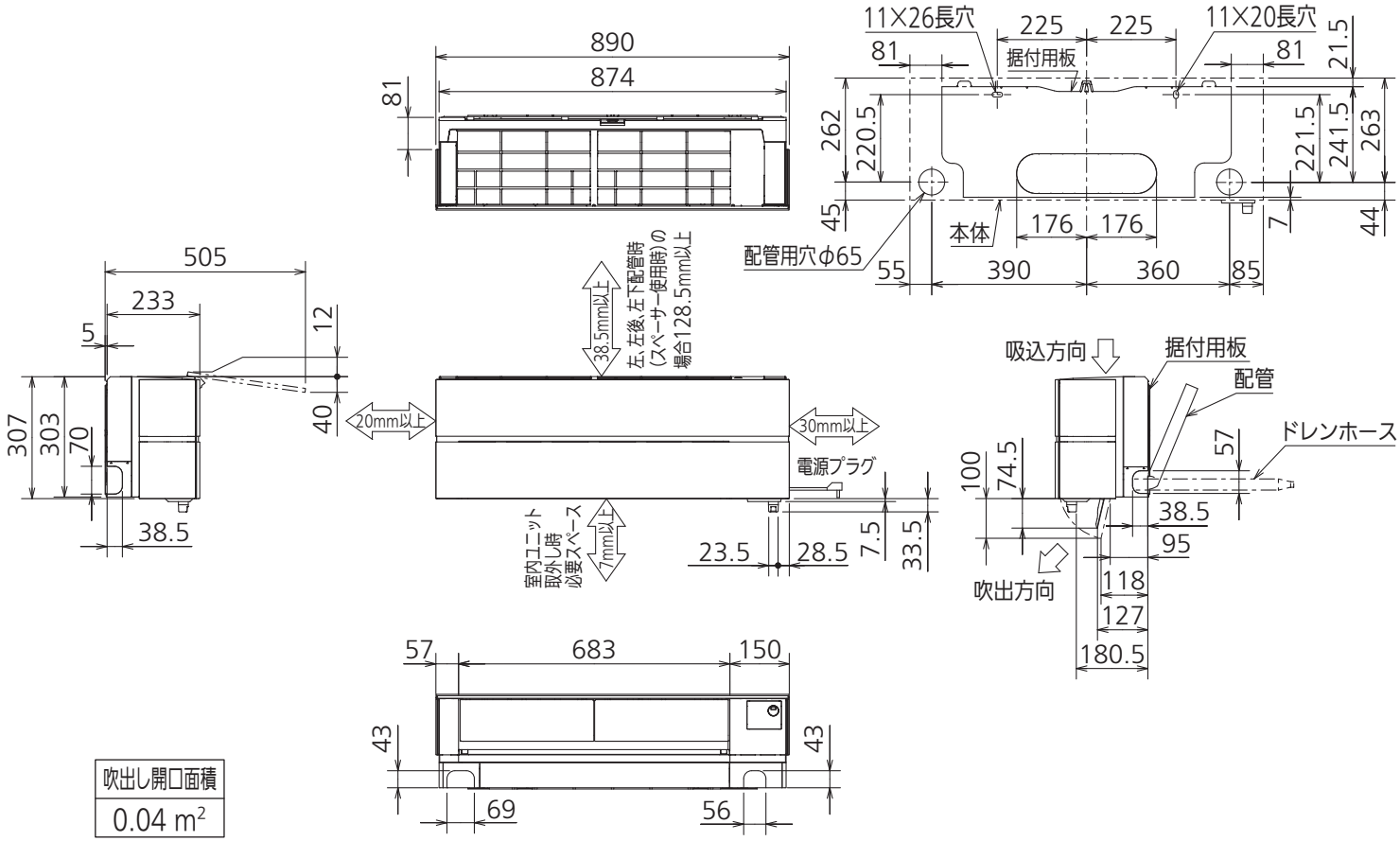


| 吹出し開口面積 |
|---|
| 0.04 m² |

| | | |
|---|---|---|
| 本体配管 | 断熱材 | 外径φ35 |
| | 液　管 | フレア接続φ6.35(1/4″)有効長475 |
| | ガス管 | フレア接続φ9.52(3/8″)有効長425 |
| ドレンホース | | 断熱材外径φ29 |
| | | 接続部外径φ16 |
| | | 有効長 400 |
| 電源コード | | 右出し寸法　1350 |
| | | 左出し寸法　550 |

注)内外接続配管サイズは仕様表を参照ください。

## 据付所要スペース(室内ユニット)

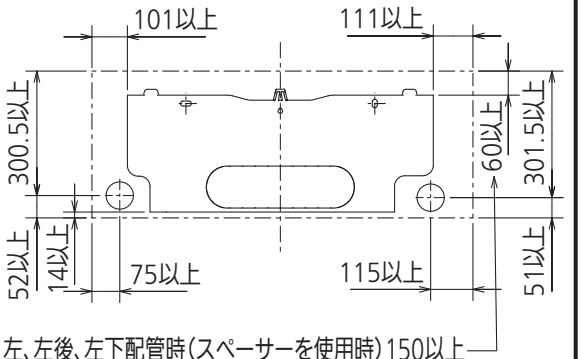


## 左、左後、左下配管時(スペーサー使用時)の場合

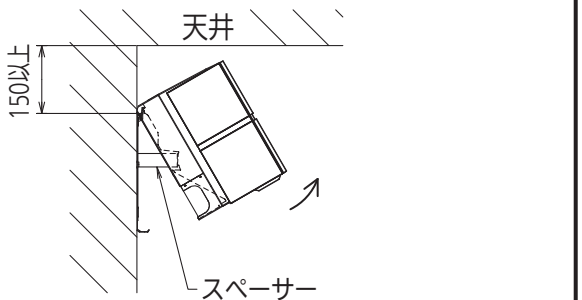


## リモコン外形図

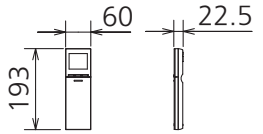


DK01G187

| 単位 | スケール | 作成日 | 形名 | MSZ-FLV3618S-R-IN | | | |
|---|---|---|---|---|---|---|---|
| mm | NTS | 2017-10-4 | ルームエアコン室内ユニット外形図(壁掛形) | | | | |
| 三菱電機株式会社 | | | 図番 | GA-MSZFLV3618SR | 副番 | | 記号 |