据付所要スペース(室内ユニット)

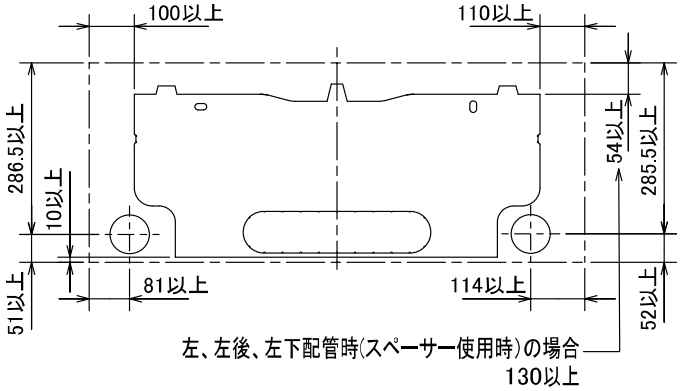

DK01C531

室外ユニットの周囲必要空間(基本)

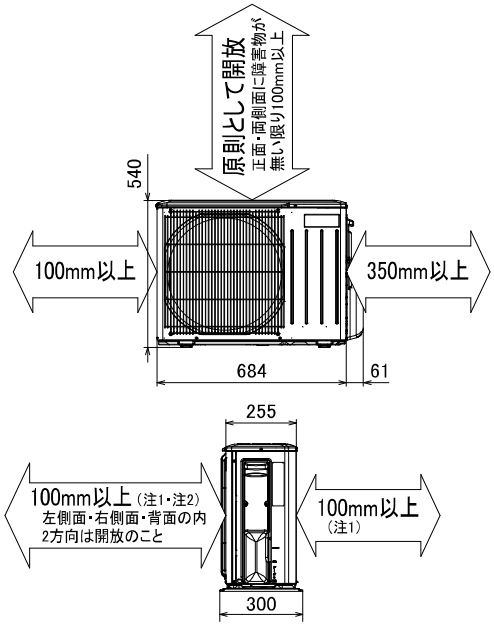

室外ユニットの据付上最小のスペース

注1) 風通しが悪くショートサイクルが起きやすい場合は、
冷暖房能力及び消費電力が10%程度悪化する場合があります。
吹出ガイド(別売部品)を付けると、
冷暖房能力及び消費電力の改善が図れます。

注2) 壁に向けて吹き出すと壁が汚れる場合があります。

DK01B575

機外配線要領

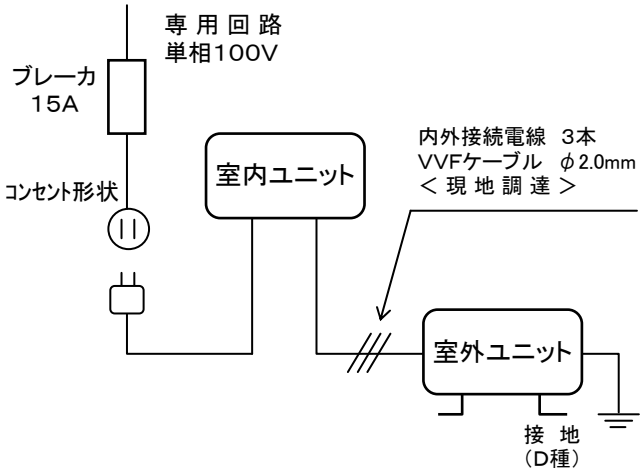

仕様表

50Hz・60Hz共通

セット形名				MSZ-GV251-T
性能	冷房	冷房能力	kW	2.5 (0.7～3.1)
		消費電力	W	650 (150～890)
		運転電流	A	7.20
		力率	%	90
	暖房	暖房能力	kW	2.8 (0.7～4.7)
		消費電力	W	570 (120～1,280)
		低温能力	kW	3.4
		低温消費電力	W	1,130
		運転電流	A	6.30 (最大 15.0)
		力率	%	90
	通年エネルギー消費効率(APF)		―	5.8
	始動電流		A	7.20
室内ユニット	形名			MSZ-GV251-T-IN
	電源			単相・100V
	外形寸法<H×W×D>		mm	295×798×232(237)
	外装色		―	ブラウン
	送風機(形式×個数)		―	ラインフローファン×1
	風量		m^3/h	(冷房) 630 (暖房) 640
	運転音(強・弱・静)		dB	(冷房) 47・36・25 (暖房) 48・35・28
	送風機用電動機出力		W	28
	製品質量		kg	9
	ドレン接続口サイズ		mm	φ16 (外径)
室外ユニット	形名			MUZ-GV251
	電源			単相・100V
	外形寸法<H×W×D>		mm	540×684(+61)×255(+45)
	外装色(マンセル)		―	アイボリー(3.0Y7.8/1.1)
	圧縮機	形式×個数	―	全密閉×1
		呼称出力	W	650
		始動方式	―	直入
	送風機(形式×個数)		―	プロペラファン×1
	風量		m^3/h	(冷房)2,020(暖房)1,800
	運転音		dB	(冷房) 46 (暖房) 46
	送風機用電動機出力		W	22
	送風機用保護装置		―	電流検知/回転速度検知
	製品質量		kg	23
共通事項	冷媒(種類×封入量)		kg	R410A×0.73
	延長配管	許容値	m	配管長 20・高低差 15
		液管外径	mm	φ6.35 (1/4″)
		ガス管外径	mm	φ9.52 (3/8″)

1. 運転特性は JIS C 9612 の条件で運転した場合の数値です。
   定格冷房能力(室内側:27.0℃[DB],19.0℃[WB],外気温度:35.0℃[DB],24.0℃[WB])
   定格暖房能力<標準>(室内側:20.0℃[DB],外気温度:7.0℃[DB],6.0℃[WB])
   <低温>(室内側:20.0℃[DB],外気温度:2.0℃[DB],1.0℃[WB])
   延長配管5m(相当長), 高低差0m
2. 運転音測定条件:無響室, Aスケール, JIS C 9612 によります。
3. 本仕様書は予告なく変更することがあります。
4. 指定なき数字の単位は、mmとします。
5. 能力、消費電力の( )内数値は、最小から最大までの可変巾を示しています。
6. 室内ユニット外形寸法中( )内の寸法は、据付板を付けたときの寸法です。
7. 室外ユニット外形寸法中( )内の寸法は、サービスパネル及び脚部の突出し寸法を示しています。
8. 設計圧力は4.15MPaです。

三菱電機株式会社

冷暖房用壁掛形ルームエアコン仕様書

MSZ-GV251-T

電源電線(分岐回路)の太さと長さ	電線径(mm) / 最大こう長(m)	φ1.6/7 φ2.0/11 φ2.6/19	発行日	2011-1-26	図番	SY-MSZGV251T	副番	

吹出し開口面積
0.03 m²

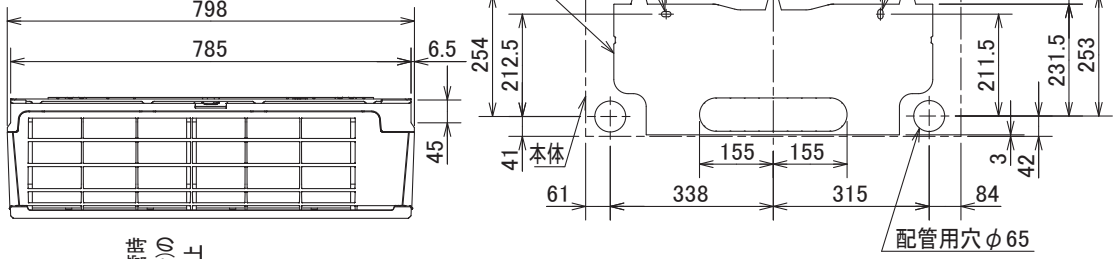

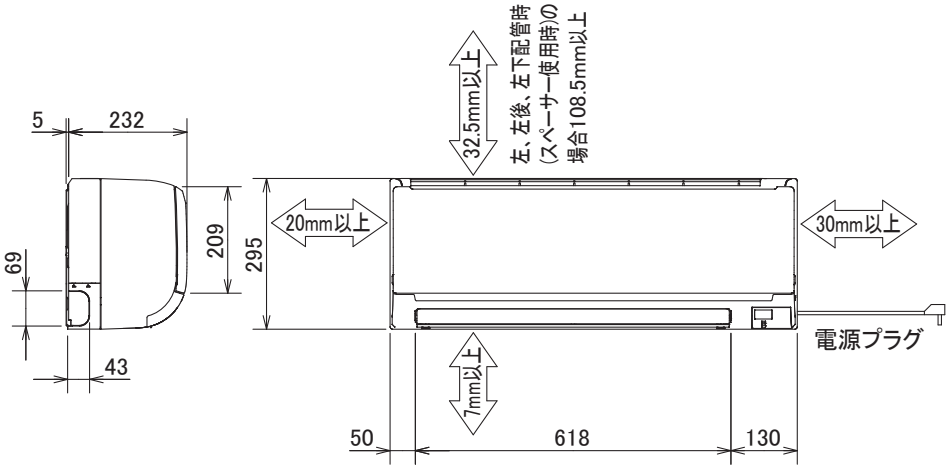

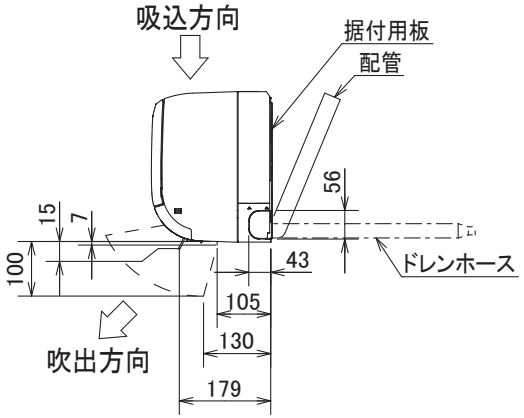

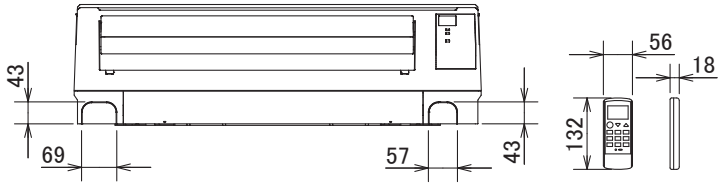

据付所要スペース(室内ユニット)

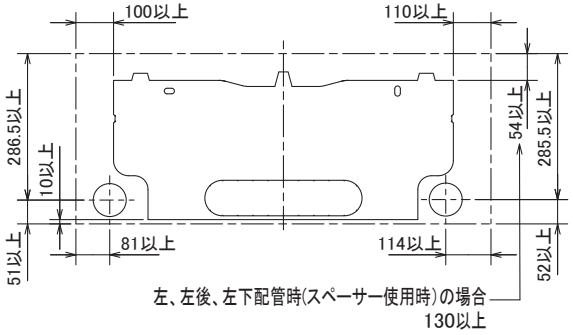

左、左後、左下配管時(スペーサー使用時)の場合

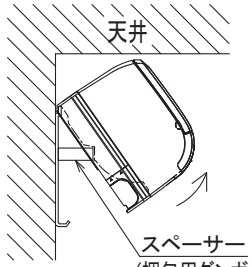

本体配管	断熱材	外径φ35
	液　管	フレア接続6.35(1/4″) 有効長390
	ガス管	フレア接続9.52(3/8″) 有効長340
ドレンホース		断熱材外径φ29
		接続部外径φ16
		有効長 400
電源コード		右出し寸法　1800
		左出し寸法　1100

注、延長配管サイズは仕様表を参照ください。

DK01C531H02

単位	スケール	作成日	形名	MSZ-GV251-T-IN				
mm	NTS	2010-11-25	ルームエアコン室内ユニット外形図(壁掛形)					
三菱電機株式会社			図番	GA-MSZGV251T	副番		記号	

配管接続口	液　管	フレア接続6.35(1/4″)
	ガス管	フレア接続9.52(3/8″)

注、延長配管サイズは仕様表を参照ください。

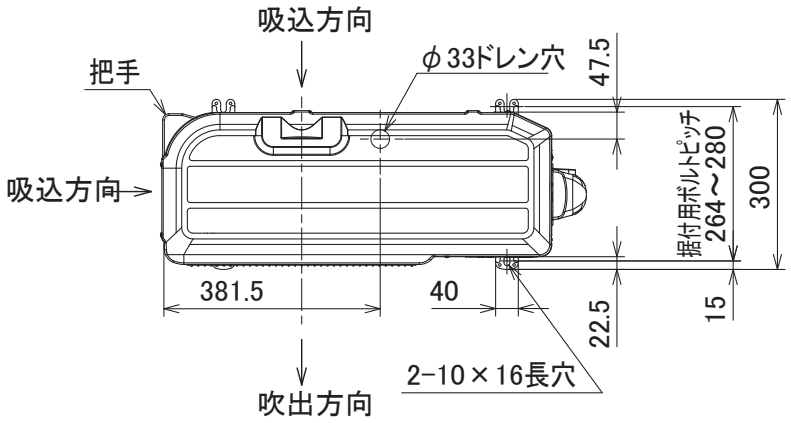

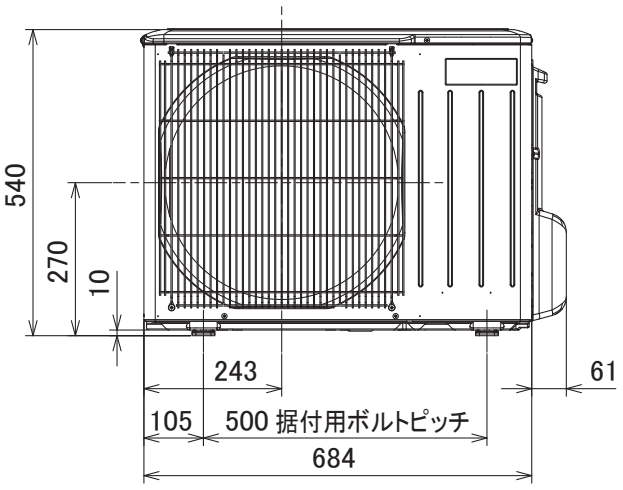

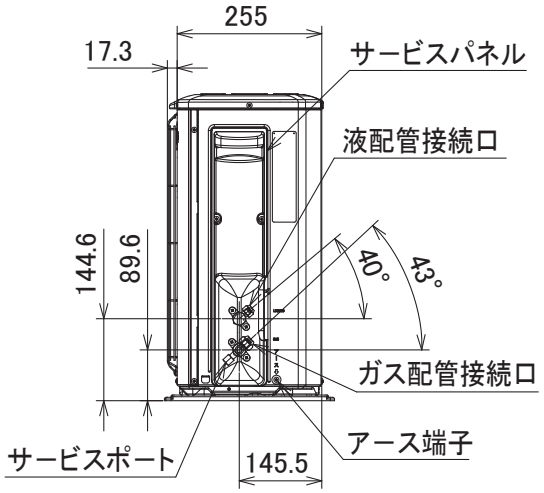

DK01B575

単 位	スケール	作 成 日	形 名	MUZ-GV251				
mm	NTS	2010-11-25	ルームエアコン室外ユニット外形図					
三菱電機株式会社			図 番	GA-MUZGV251	副番		記号	