吹出し開口面積
0.03 m²

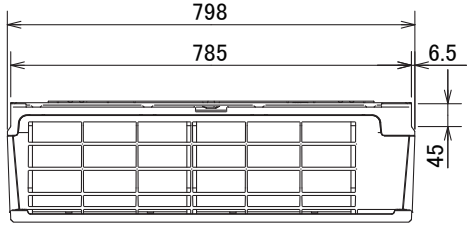

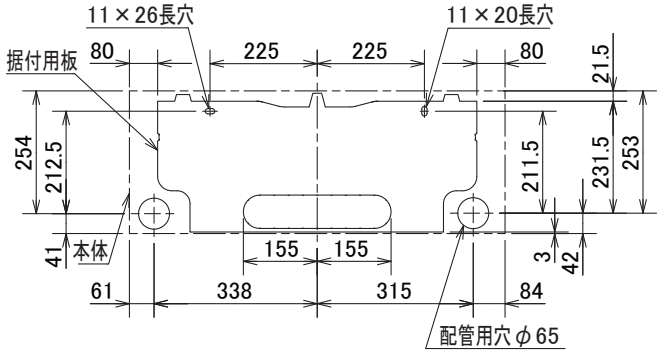

据付所要スペース(室内ユニット)

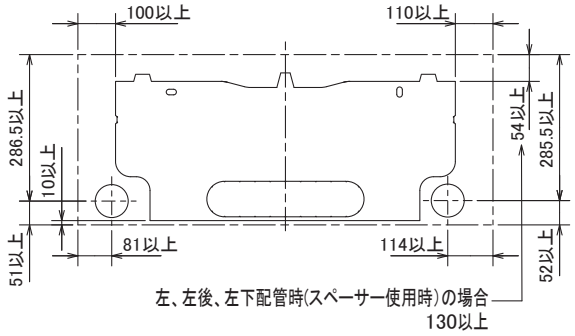

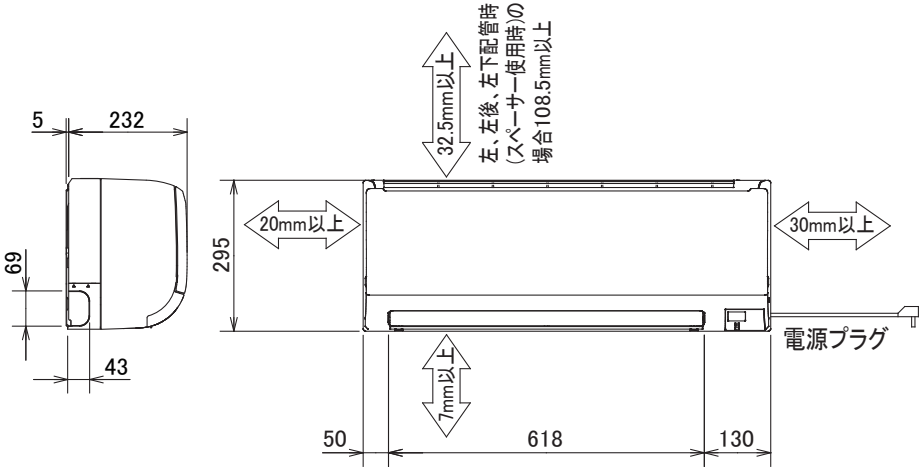

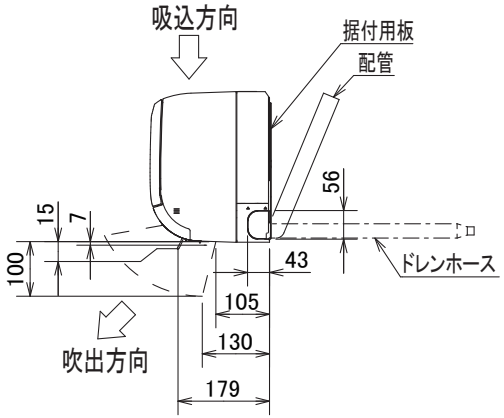

左、左後、左下配管時(スペーサー使用時)の場合

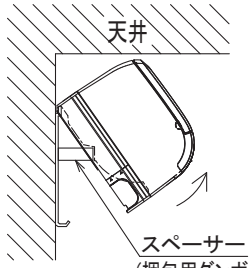

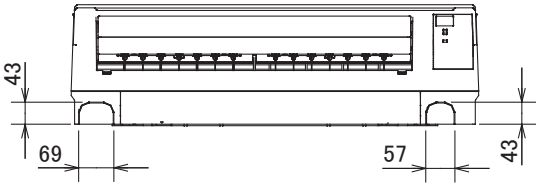

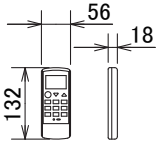

本体配管	断熱材	外径φ35
	液　管	フレア接続6.35(1/4″) 有効長390
	ガス管	フレア接続9.52(3/8″) 有効長340
ドレンホース		断熱材外径φ29
		接続部外径φ16
		有効長 400
電源コード		右出し寸法　1400
		左出し寸法　700

注、延長配管サイズは仕様表を参照ください。

DK01C531H02

単位	スケール	作成日	形名	MSZ-GV400S-W-IN				
mm	NTS	2009-11-10	ルームエアコン室内ユニット外形図(壁掛形)					
三菱電機株式会社			図番	GA-MSZGV400SW	副番		記号	