吹出し開口面積
0.03 m²

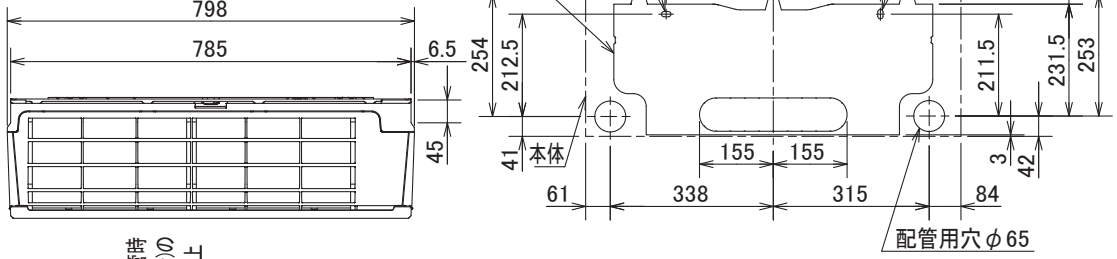

据付所要スペース（室内ユニット）

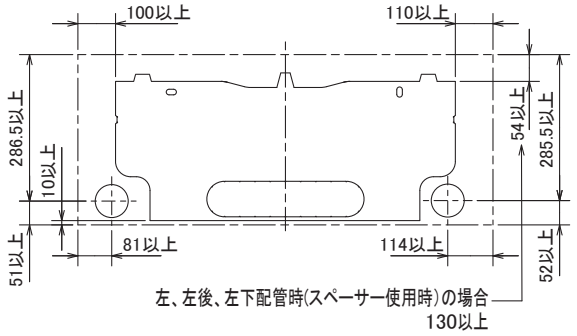

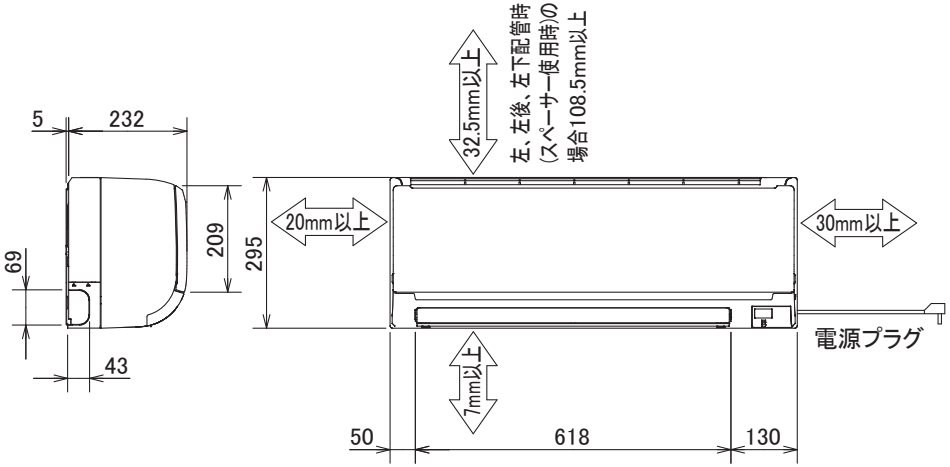

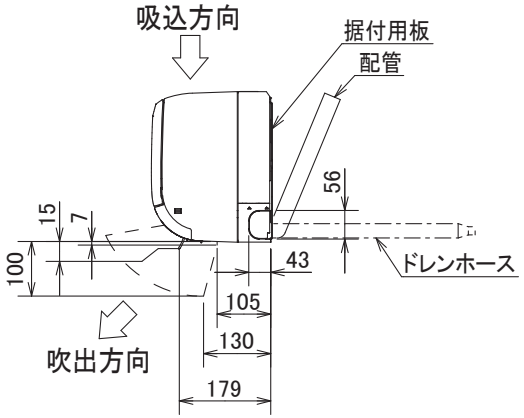

左、左後、左下配管時(スペーサー使用時)の場合

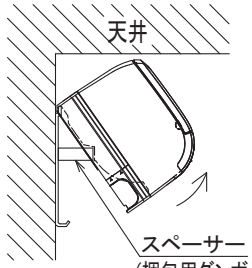

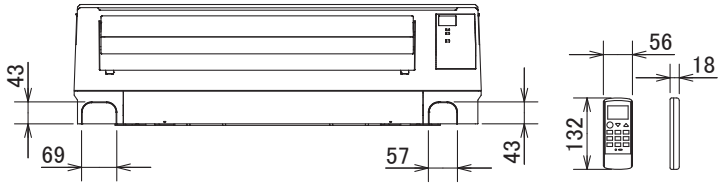

本体配管	断熱材	外径φ35
	液　管	フレア接続6.35(1/4″) 有効長390
	ガス管	フレア接続9.52(3/8″) 有効長340
ドレンホース		断熱材外径φ29
		接続部外径φ16
		有効長 400
電源コード		右出し寸法　1400
		左出し寸法　700

注、延長配管サイズは仕様表を参照ください。

DK01C531H02

単 位	スケール	作 成 日	形 名	MSZ-GV401S-T-IN				
mm	NTS	2010-11-25	ルームエアコン室内ユニット外形図（壁掛形）					
三菱電機株式会社			図 番	GA-MSZGV401ST	副番		記号	