据付所要スペース(室内ユニット)

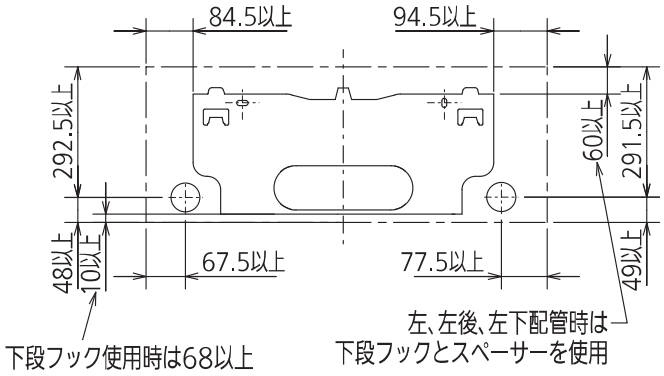

DK01G216

室外ユニットの周囲必要空間(基本)

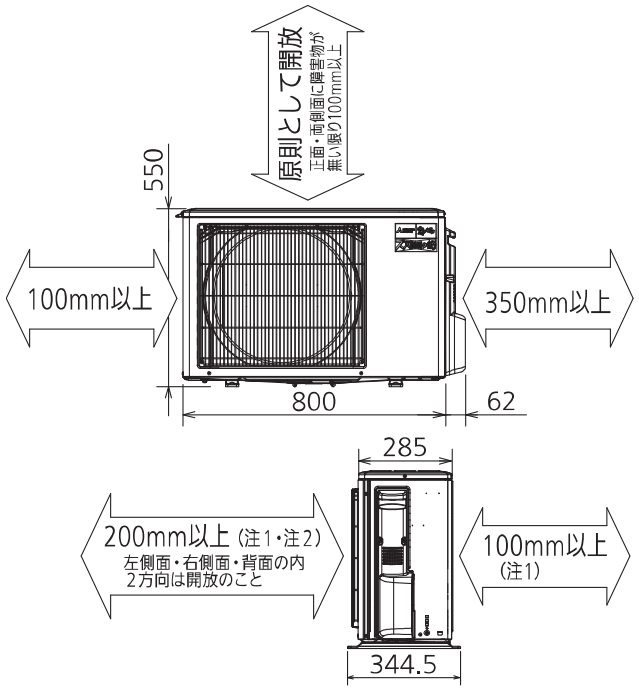

室外ユニットの据付上最小のスペース

注1) 風通しが悪くショートサイクルが起きやすい場合は、
冷暖房能力及び消費電力が10%程度悪化する場合があります。
吹出ガイド(別売部品)を付けると、
冷暖房能力及び消費電力の改善が図れます。

注2) 壁に向けて吹き出すと壁が汚れる場合があります。

DK01B776

機外配線要領

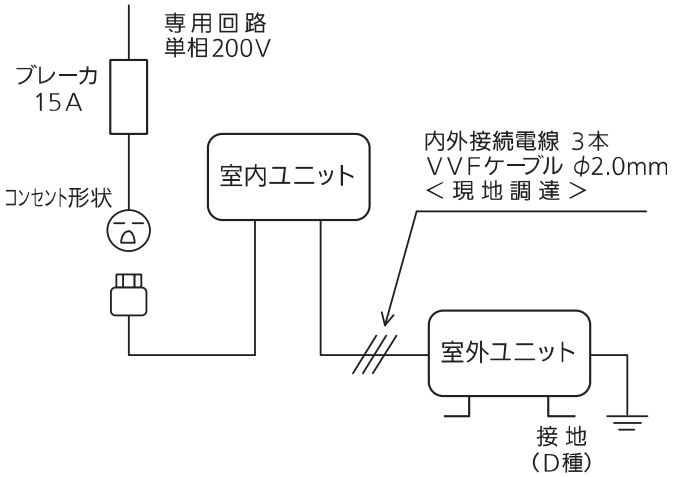

仕　様　表

50Hz・60Hz共通

セット形名				MSZ-HXV2818S-W
性能	冷房	冷房能力	kW	2.8 (0.8～4.2)
		消費電力	W	580 (125～1,010)
		運転電流	A	3.08
		力率	%	94
	暖房	暖房能力	kW	4.0 (0.8～8.9)
		消費電力	W	770 (125～2,970)
		低温能力(2℃)	kW	6.9
		低温消費電力	W	2,800
		極低温能力(-15℃)	kW	5.0
		運転電流	A	3.88 (最大 15.0)
		力率	%	99
	通年エネルギー消費効率(APF)		–	6.6
	JIS C 9612 : 2005		–	6.7
	始動電流		A	3.88
室内ユニット	形名			MSZ-HXV2818S-W-IN
	電源			単相・200V
	外形寸法<H×W×D>		mm	295×799×375(380)
	外装色		–	ウェーブホワイト
	送風機(形式×個数)		–	ラインフローファン×1
	風量		m^3/h	(冷房) 610 (暖房) 730
	運転音(強・中・弱・静)(音響パワーレベル)		dB	(冷房) 63・53・48・34 (暖房) 66・52・46・39
	送風機用電動機出力		W	40
	製品質量		kg	18
	ドレン接続口サイズ		mm	φ16 (外径)
室外ユニット	形名			MUZ-HXV2818S
	電源			単相・200V
	外形寸法<H×W×D>		mm	550×800(+62)×285(+59.5)
	外装色(マンセル)		–	アイボリー(3.0Y7.8/1.1)
	圧縮機	形式×個数	–	全密閉×1
		呼称出力	W	750
		始動方式	–	直入
	送風機(形式×個数)		–	プロペラファン×1
	風量		m^3/h	(冷房)1,945(暖房)1,820
	運転音(音響パワーレベル)		dB	(冷房) 60 (暖房) 59
	送風機用電動機出力		W	50
	送風機用保護装置		–	電流検知/回転速度検知
	製品質量		kg	35
共通事項	冷媒(種類×封入量)		kg	R32×1.00
	内外接続配管	許容値	m	配管長 30・高低差 20
		液管外径	mm	φ6.35 (1/4″)
		ガス管外径	mm	φ9.52 (3/8″)

1. 運転特性は JIS C 9612:2013 の条件で運転した場合の数値です。
   定格冷房能力(室内側:27.0℃[DB],19.0℃[WB],外気温度:35.0℃[DB],24.0℃[WB])
   定格暖房能力<標準>(室内側:20.0℃[DB],外気温度:7.0℃[DB],6.0℃[WB])
   <低温>(室内側:20.0℃[DB],外気温度:2.0℃[DB],1.0℃[WB])
   接続配管長5m(相当長)
2. 運転音測定条件:無響室, Aスケール,
   JIS C 9612:2013(音響パワーレベル) によります。
3. 本仕様書は予告なく変更することがあります。
4. 指定なき数字の単位は、mmとします。
5. 能力、消費電力の( )内数値は、最小から最大までの可変巾を示しています。
6. 室内ユニット外形寸法中( )内の寸法は、据付板を付けたときの寸法です。
7. 室外ユニット外形寸法中( )内の寸法は、サービスパネル及び脚部の突出し寸法を示しています。
8. 設計圧力は4.17MPaです。

三菱電機株式会社

冷暖房用壁掛形ルームエアコン仕様書
グリーン購入法適合

MSZ-HXV2818S-W

電源電線(分岐回路)の太さと長さ	電線径 (mm) / 最大こう長 (m)	φ1.6/14　φ2.0/23　φ2.6/39	発行日	2017-9-13	図番	SY-MSZHXV2818SW	副番	

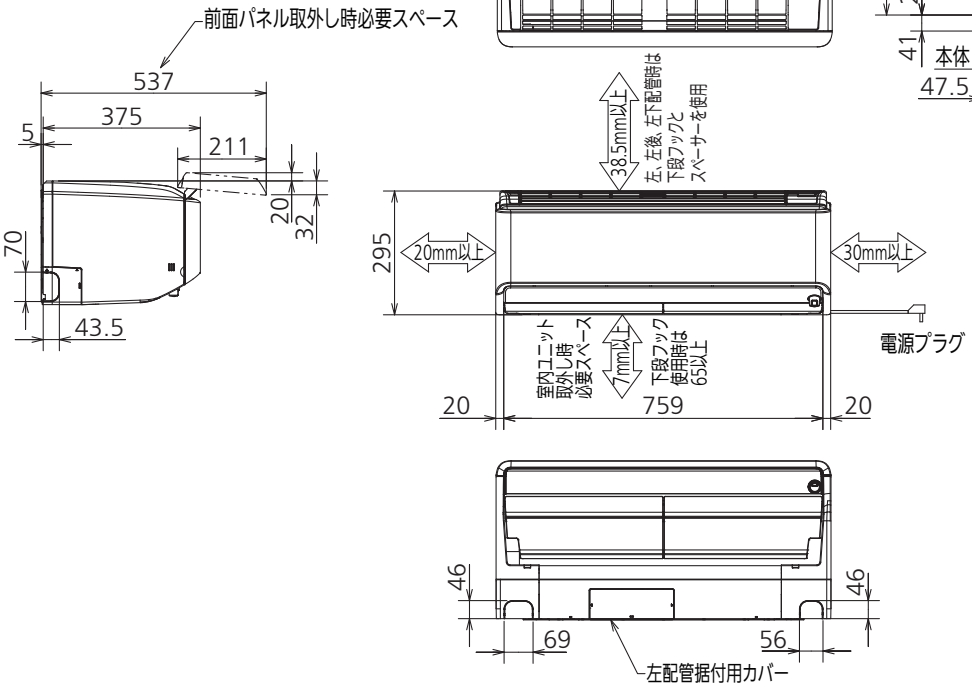

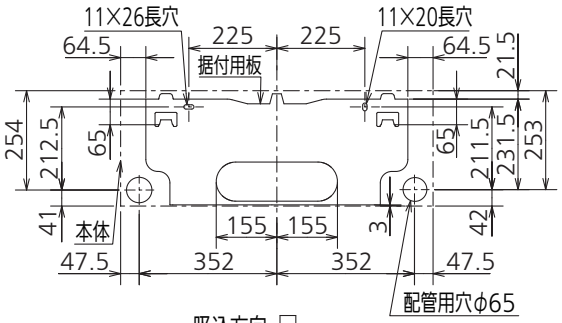

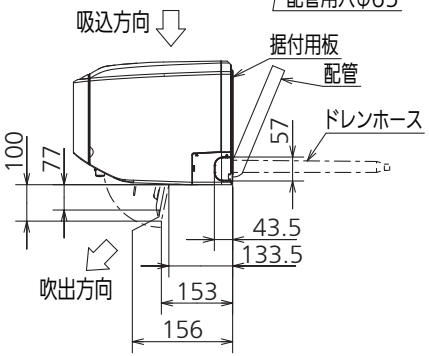

据付所要スペース(室内ユニット)

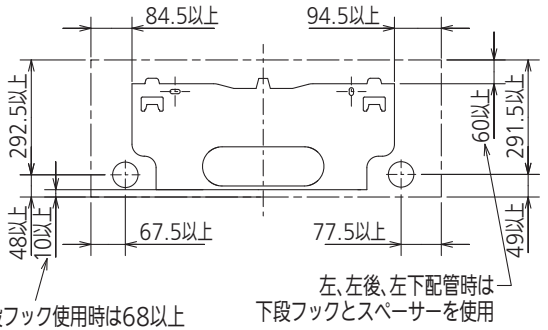

左、左後、左下配管時(スペーサー使用時)の場合

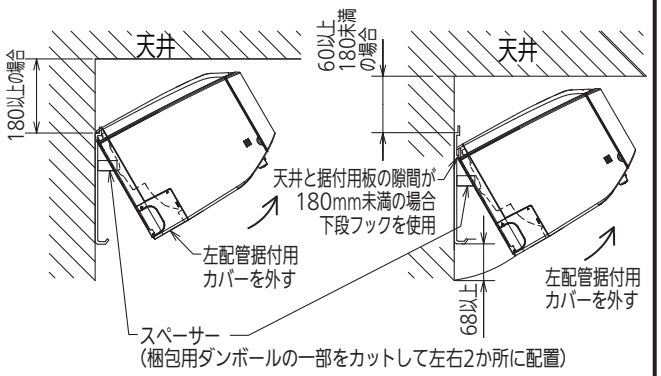

本体配管	断熱材	外径φ35
	液　管	フレア接続φ6.35(1/4")有効長390
	ガス管	フレア接続φ9.52(3/8")有効長340
ドレンホース		断熱材外径φ29
		接続部外径φ16
		有効長 400
電源コード		右出し寸法　1350
		左出し寸法　550

注、内外接続配管サイズは仕様表を参照ください。

リモコン外形図

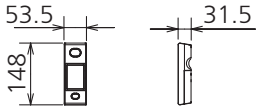

吹出し開口面積
0.04 m^2

DK01G216

単 位	スケール	作 成 日	形 名	MSZ-HXV2818S-W-IN			
mm	NTS	2017-8-25	ルームエアコン室内ユニット外形図(壁掛形)				
三菱電機株式会社			図 番	GA-MSZHXV2818SW	副番		記号

配管接続口	液　管	フレア接続φ6.35(1/4")
	ガス管	フレア接続φ9.52(3/8")

注、内外接続配管サイズは仕様表を参照ください。

室外ユニットの周囲必要空間(基本)

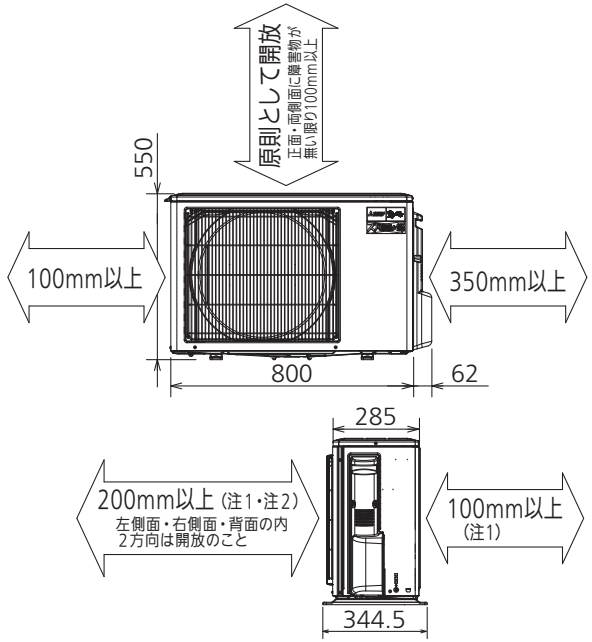

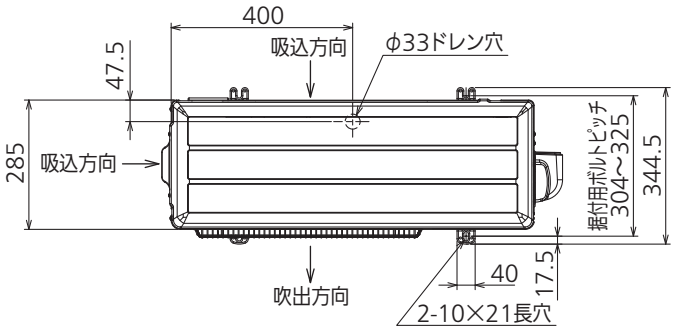

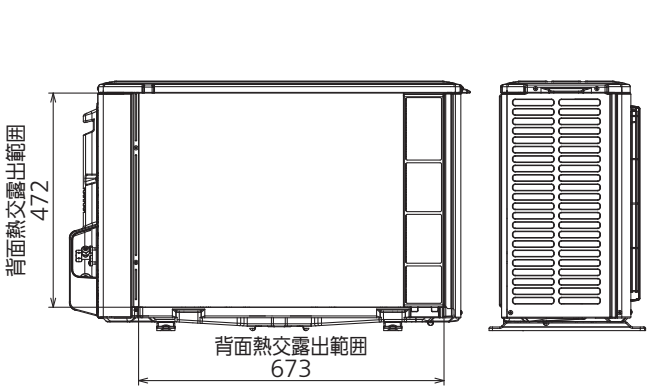

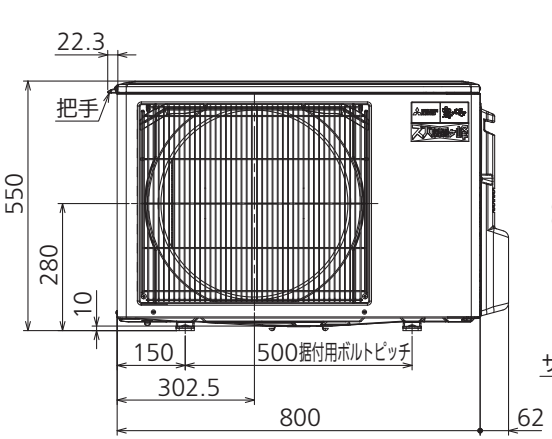

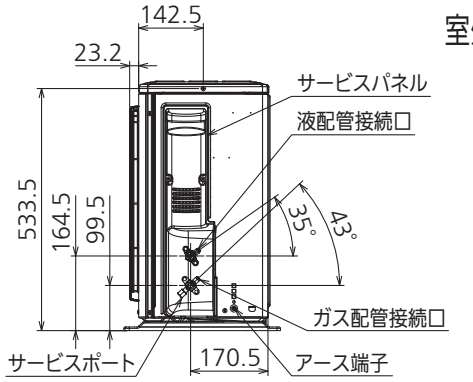

室外ユニットの据付上最小のスペース

注1) 風通しが悪くショートサイクルが起きやすい場合は、
冷暖房能力及び消費電力が10%程度悪化する場合があります。
吹出ガイド(別売部品)を付けると、
冷暖房能力及び消費電力の改善が図れます。

注2) 壁に向けて吹き出すと壁が汚れる場合があります。

DK01B776

単 位	スケール	作 成 日	形 名	MUZ-HXV2818S				
mm	NTS	2017-8-25	ルームエアコン室外ユニット外形図					
三菱電機株式会社			図 番	GA-MUZHXV2818S	副番		記号	