室内ユニットの据付所要スペースにつきましては外形図を参照してください。

室外ユニットの周囲必要空間(基本)

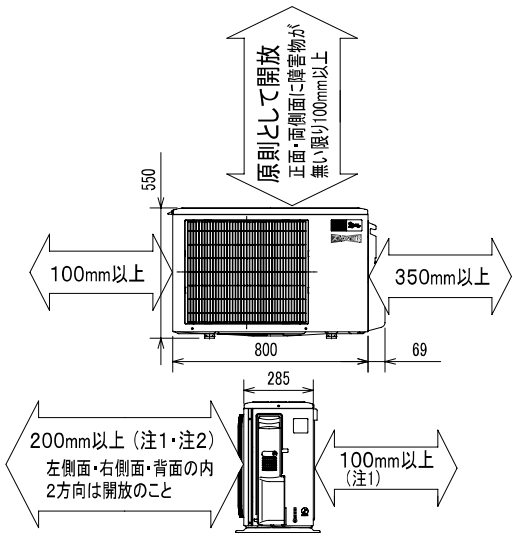

室外ユニットの据付上最小のスペース

注1) 風通しが悪くショートサイクルが起きやすい場合は、
冷暖房能力及び消費電力が10%程度悪化する場合があります。
吹出ガイド(別売部品)を付けると、
冷暖房能力及び消費電力の改善が図れます。

注2) 壁に向けて吹き出すと壁が汚れる場合があります。

機外配線要領

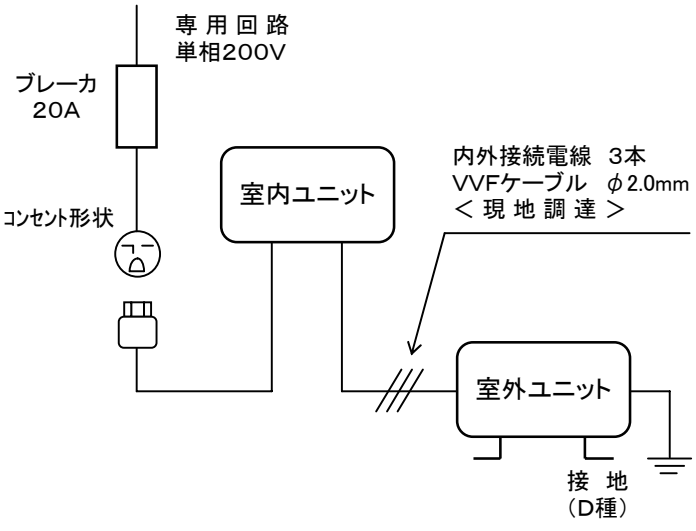

仕様表

50Hz・60Hz共通

セット形名				MSZ-HXV509S-T
性能	冷房	冷房能力	kW	5.0 (0.5～5.3)
		消費電力	W	1,700 (140～2,000)
		エネルギー消費効率	—	2.94
		運転電流	A	9.15
		力率	%	92
	暖房	暖房能力	kW	6.3 (0.5～9.7)
		消費電力	W	1,555 (115～3,615)
		エネルギー消費効率	—	4.05
		低温能力 (2℃)	kW	7.0
		低温消費電力	W	3,200
		極低温能力(-15℃)	kW	5.7 (最大 6.0)
		運転電流	A	8.35 (最大 20.0)
		力率	%	93
	冷・暖平均エネルギー消費効率		—	3.50
	通年エネルギー消費効率		—	4.6
	始動電流		A	9.15
室内ユニット	形名			MSZ-HXV509S-T-IN
	電源			単相・200V
	外形寸法<H×W×D>		mm	295×798×268(273)
	外装色		—	クリアブラウン
	送風機(形式×個数)		—	ラインフローファン×1
	風量		m^3/h	(冷房) 650 (暖房) 655
	運転音(強・中・弱・静)		dB	(冷房) 52・40・36・31 (暖房) 53・40・36・30
	送風機用電動機出力		W	40
	製品質量		kg	13
	ドレン接続口サイズ		mm	φ16 (外径)
室外ユニット	形名			MUZ-HXV509S
	電源			単相・200V
	外形寸法<H×W×D>		mm	550×800(+69)×285
	外装色(マンセル)		—	アイボリー(3.0Y7.8/1.1)
	圧縮機	形式×個数	—	全密閉×1
		呼称出力	W	1,300
		始動方式	—	直入
	送風機(形式×個数)		—	プロペラファン×1
	風量		m^3/h	(冷房)1,970(暖房)2,090
	運転音		dB	(冷房) 50 (暖房) 54
	送風機用電動機出力		W	50
	送風機用保護装置		—	電流検知/回転速度検知
	製品質量		kg	38
共通事項	冷媒(種類×封入量)		kg	R410A×1.45
	延長配管	許容値	m	配管長 30・高低差 20
		液管外径	mm	φ6.35 (1/4″)
		ガス管外径	mm	φ9.52 (3/8″)

1. 運転特性は JIS C 9612 の条件で運転した場合の数値です。
   定格冷房能力(室内側:27.0℃[DB],19.0℃[WB],外気温度:35.0℃[DB],24.0℃[WB])
   定格暖房能力<標準>(室内側:20.0℃[DB],外気温度:7.0℃[DB],6.0℃[WB])
   <低温>(室内側:20.0℃[DB],外気温度:2.0℃[DB],1.0℃[WB])
   延長配管5m(相当長), 高低差0m
2. 運転音測定条件:無響室, Aスケール, JIS C 9612 によります。
3. 本仕様書は予告なく変更することがあります。
4. 指定なき数字の単位は、mmとします。
5. 能力、消費電力の( )内数値は、最小から最大までの可変巾を示しています。
6. 極低温能力の( )内数値は、霜取を含まない運転中の最大値を、運転電流の( )内数値は、最大負荷時の最大電流を示します。
7. 室内ユニット外形寸法中( )内の寸法は、据付板を付けたときの寸法です。
8. 室外ユニット外形寸法中( )内の寸法は、サービスパネルの突出し寸法を示しています。
9. 設計圧力は4.15MPaです。

三菱電機株式会社

冷暖房用壁掛形ルームエアコン仕様書

MSZ-HXV509S-T

電源電線(分岐回路)の太さと長さ	電線径 (mm) / 最大こう長 (m)	φ2.0/17 φ2.6/29	発行日	2008-8-22	図番	SY-MSZHXV509ST	副番	

吹出し開口面積
0.03 m²

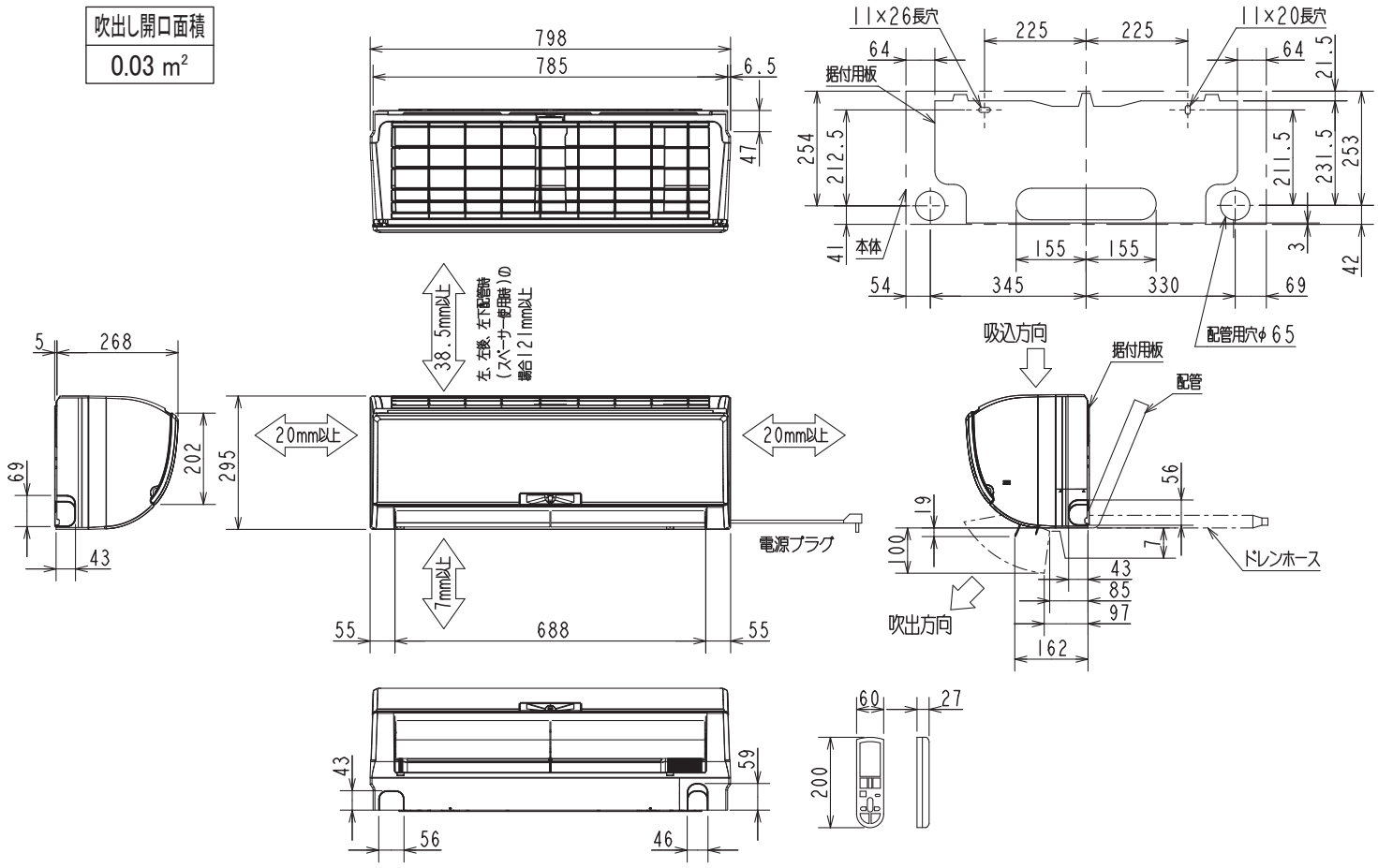

据付所要スペース（室内ユニット）

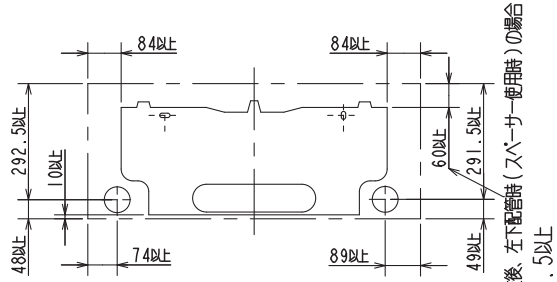

左、左後、左下配管時（スペーサー使用時）の場合

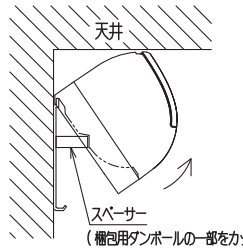

本体配管	断熱材	外径φ35
	液　管	フレア接続6.35(1/4″) 有効長390
	ガス管	フレア接続9.52(3/8″) 有効長340
ドレンホース		断熱材外径φ29
		接続部外径φ16
		有効長 400
電源コード		右出し寸法　1350
		左出し寸法　550

注、延長配管サイズは仕様表を参照ください。

DK01C351

単位	スケール	作成日	形名	MSZ-HXV509S-T-IN				
mm	NTS	2008-12-10	ルームエアコン室内ユニット外形図（壁掛形）					
三菱電機株式会社			図番	GA-MSZHXV509ST	副番	A	記号	

配管接続口	液　管	フレア接続6.35(1/4″)
	ガス管	フレア接続9.52(3/8″)

注、延長配管サイズは仕様表を参照ください。

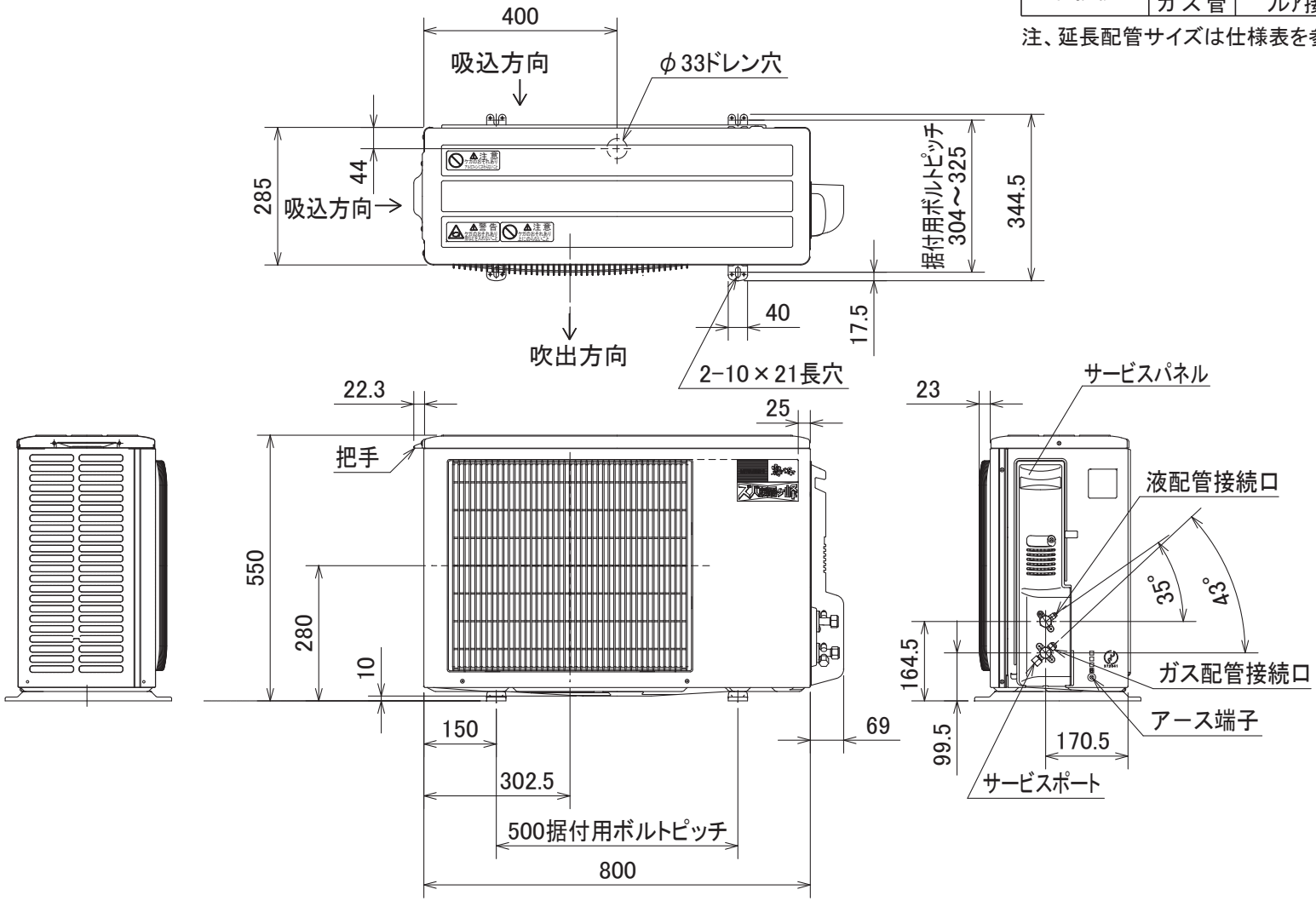

SG01N869

単位	スケール	作成日	形名	MUZ-HXV509S			
mm	NTS	2008-8-22	ルームエアコン室外ユニット外形図				
三菱電機株式会社			図番	GA-MUZHXV509S	副番		記号