## 据付所要スペース（室内ユニット）

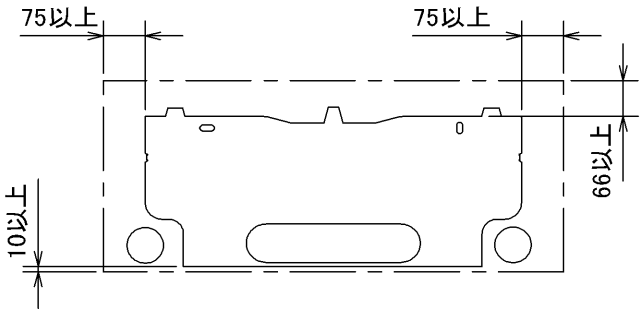


DK01C146

## 室外ユニットの周囲必要空間（基本）

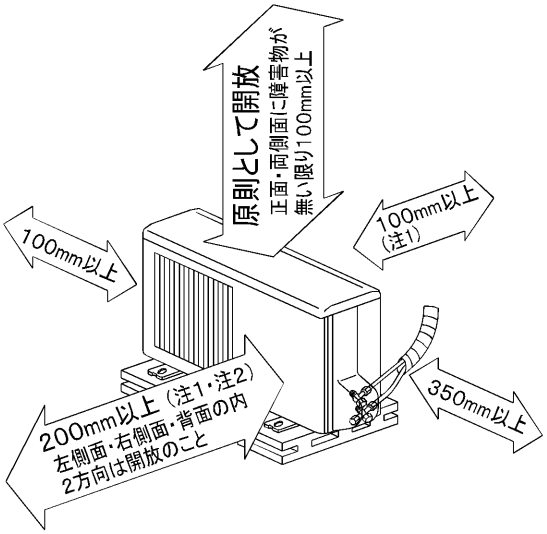


## 室外ユニットの据付上最小のスペース

注1）風通しが悪くショートサイクルが起きやすい場合は、
冷暖房能力及び消費電力が10%程度悪化する場合があります。
吹出ガイド（別売部品）を付けると、
冷暖房能力及び消費電力の改善が図れます。

注2）壁に向けて吹き出すと壁が汚れる場合があります。

SG01N199

## 機外配線要領

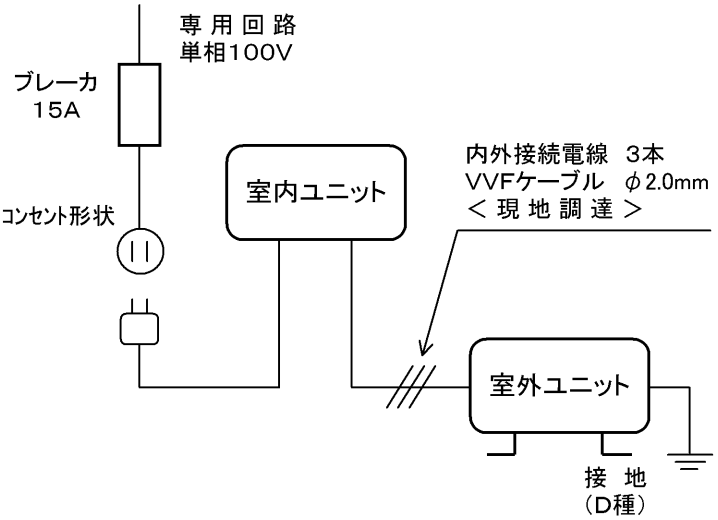


## 仕様表

50Hz・60Hz共通

| | | | | |
|---|---|---|---|---|
| セット形名 | | | | MSZ－JXV25R－W,T |
| 性能 | 冷房 | 冷房能力 | kW | 2.5（0.7～3.3） |
| | | 定格消費電力 | W | 485（150～1,050） |
| | | ｴﾈﾙｷﾞｰ消費効率 | － | 5.15 |
| | | 運転電流 | A | 5.15 |
| | | 力率 | % | 94 |
| | 暖房 | 暖房能力 | kW | 3.2（0.7～5.2） |
| | | 定格消費電力 | W | 595（120～1,335） |
| | | ｴﾈﾙｷﾞｰ消費効率 | － | 5.38 |
| | | 低温能力 | kW | 3.8 |
| | | 低温消費電力 | W | 1,180 |
| | | 運転電流 | A | 6.0（最大 15.0） |
| | | 力率 | % | 99 |
| | 冷・暖平均ｴﾈﾙｷﾞｰ消費効率 | | － | 5.27 |
| | 始動電流 | | A | 6.00 |
| 室内ユニット | 形名 | | | MSZ－JXV25R－W,T－IN |
| | 電源 | | | 単相・100V |
| | 外形寸法<H×W×D> | | mm | 298×780×210(215) |
| | 外装色 | | － | ピュアホワイト・ブラウン |
| | 補助電熱装置 | | W | － |
| | 送風機（形式×個数） | | － | ラインフローファン×1 |
| | 機外静圧 | | Pa(mmAq) | － |
| | 風量 | | $m^3/h$ | （冷房）580 （暖房）625 |
| | 運転音（強・弱・静） | | dB | （冷房） 44・33・19<br>（暖房） 46・35・24 |
| | 送風機用電動機出力 | | W | 40 |
| | 製品質量 | | kg | 9 |
| | ドレン接続口サイズ | | mm | φ16（外径） |
| 室外ユニット | 形名 | | | MUZ－JXV25R |
| | 電源 | | | 単相・100V |
| | 外形寸法<H×W×D> | | mm | 550×800(+69)×285 |
| | 外装色（マンセル） | | － | アイボリー（3.0Y 7.8/1.1） |
| | 圧縮機 | 形式×個数 | － | 全密閉×1 |
| | | 呼称出力 | W | 650 |
| | | 始動方式 | － | 直入 |
| | 送風機（形式×個数） | | － | プロペラファン×1 |
| | 風量 | | $m^3/h$ | （冷房）1,915（暖房）1,915 |
| | 運転音 | | dB | （冷房） 45 （暖房） 46 |
| | 送風機用電動機出力 | | W | 50 |
| | 送風機用保護装置 | | － | 電流検知・回転速度検知 |
| | 製品質量 | | kg | 30 |
| 共通事項 | 冷媒（種類，封入量） | | kg | R410A, 0.90 |
| | 延長配管 | 許容値 | m | 配管長 20・高低差 15 |
| | | 液管外径 | mm | φ6.35（1/4″） |
| | | ガス管外径 | mm | φ9.52（3/8″） |

1. 運転特性は JIS C 9612 の条件で運転した場合の数値です。
   定格冷房能力（室内側：27.0℃[DB],19.0℃[WB],外気温度：35.0℃[DB],24.0℃[WB]）
   定格暖房能力＜標準＞（室内側：20.0℃[DB],外気温度：7.0℃[DB],6.0℃[WB]）
   ＜低温＞（室内側：20.0℃[DB],外気温度：2.0℃[DB],1.0℃[WB]）
   延長配管5m（相当長），高低差0m
2. 運転音測定条件：無響室，Aスケール，JIS C 9612 によります。
3. 本仕様書は予告なく変更することがあります。
4. 指定なき数字の単位は、mmとします。
5. 室内ユニット外形寸法中（ ）内の寸法は、据付板を付けたときの寸法です。
6. 室外ユニット外形寸法中（ ）内の寸法は、サービスパネルの突出し寸法を示しています。
7. 設計圧力は4.15MPaです。

三菱電機株式会社

冷暖房用壁掛形ルームエアコン仕様書

# MSZ－JXV25R－W，T

| 電源電線（分岐回路）の太さと長さ | 電線径（mm）／最大こう長（m） | φ1.6/7　φ2.0/11　φ2.6/19 | 発行日 | 2005-3-14 | 図番 | VSRJKZ1 | 副番 | |
|---|---|---|---|---|---|---|---|---|

# 室内ユニット外形図
# (MSZ-JXV25R-W,T-IN)

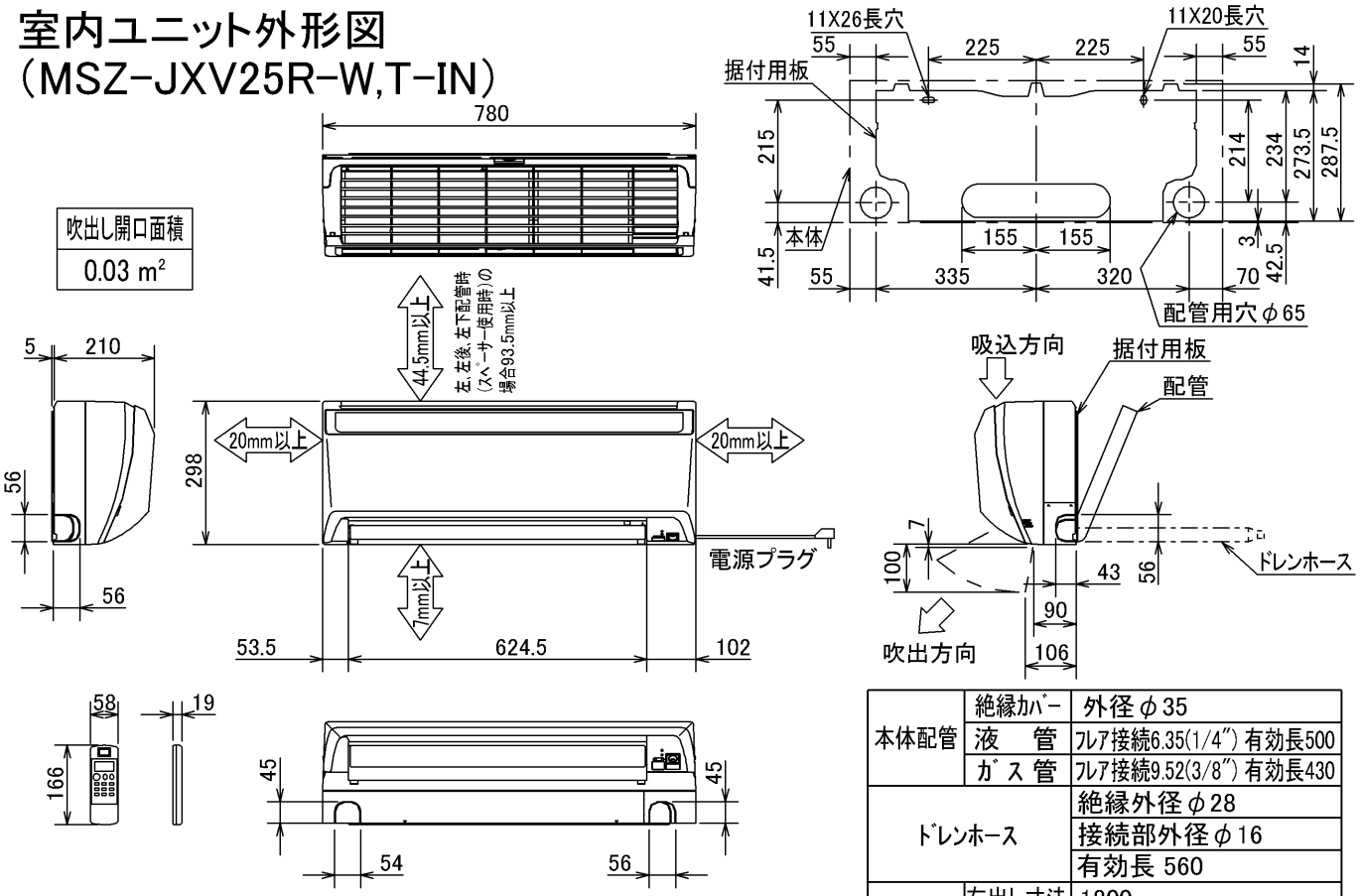


| | | |
|---|---|---|
| 本体配管 | 絶縁ｶﾊﾞｰ | 外径 φ35 |
| | 液　管 | ﾌﾚｱ接続6.35(1/4″) 有効長500 |
| | ｶﾞｽ 管 | ﾌﾚｱ接続9.52(3/8″) 有効長430 |
| ﾄﾞﾚﾝﾎｰｽ | | 絶縁外径 φ28 |
| | | 接続部外径 φ16 |
| | | 有効長 560 |
| 電源ｺｰﾄﾞ | 右出し寸法 | 1800 |
| | 左出し寸法 | 1100 |

DK01C146

注、延長配管ｻｲｽﾞは仕様表を参照下さい。

# 室外ユニット外形図
# (MUZ-JXV25R)

| | | |
|---|---|---|
| 配管接続口 | 液　管 | ﾌﾚｱ接続 6.35(1/4″) |
| | ｶﾞｽ 管 | ﾌﾚｱ接続 9.52(3/8″) |

注、延長配管ｻｲｽﾞは仕様表を参照下さい。

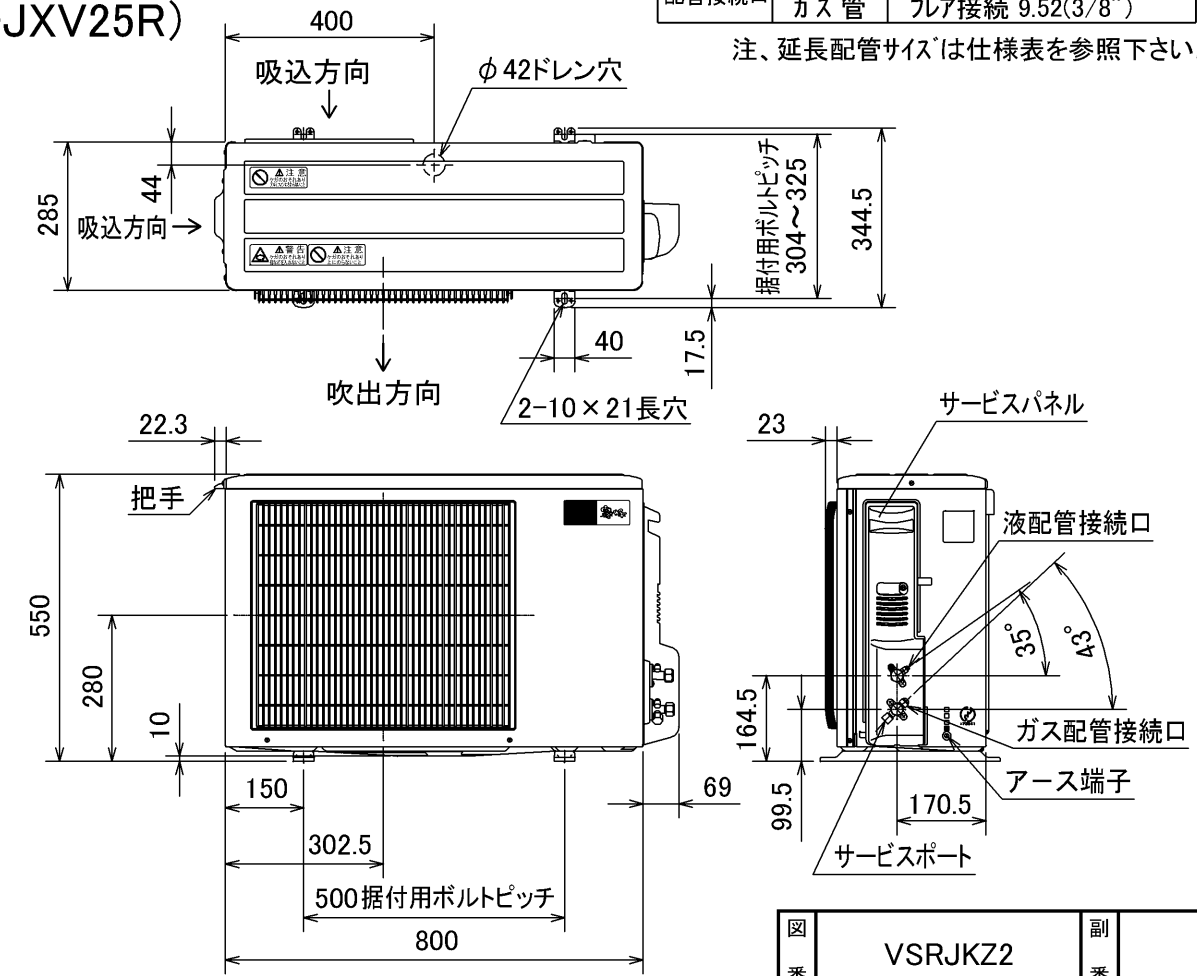


SG01N199

| 図番 | VSRJKZ2 | 副番 | |
|---|---|---|---|