（平面図）

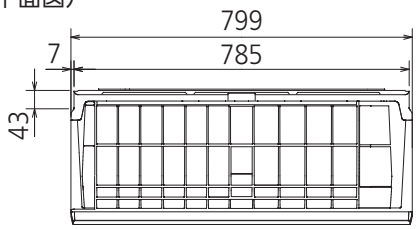

（据付用板図）

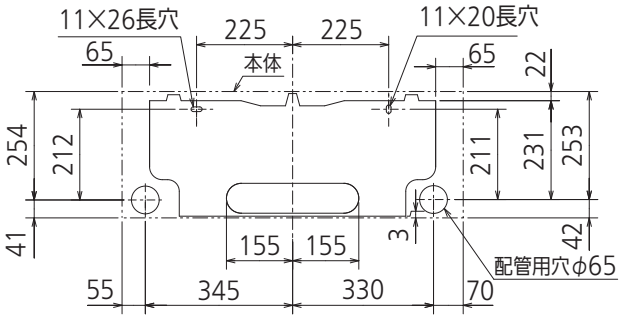

（左側面図）

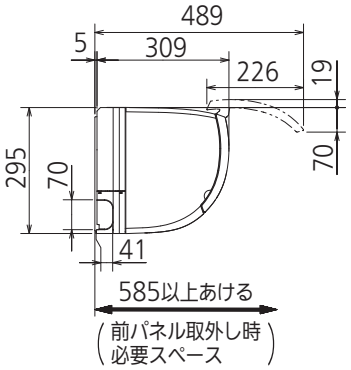

（正面図）

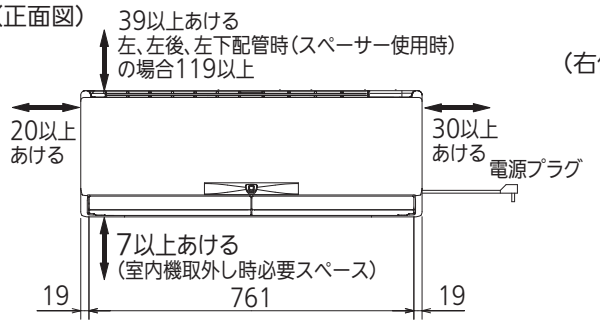

（右側面図）

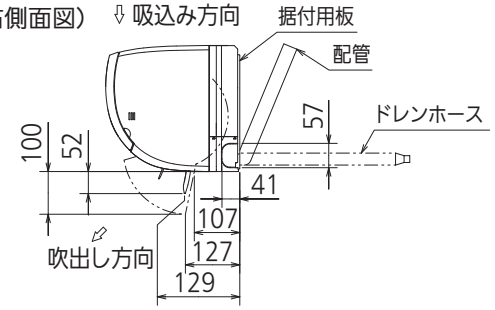

（下面図）

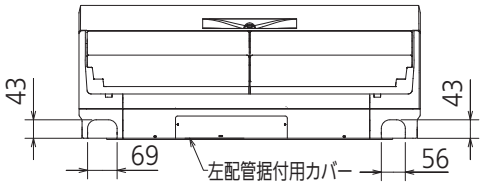

本体配管	断熱材	外径φ35
	液　管	有効長390　接続配管：フレア接続φ6.35(1/4")
	ガス管	有効長340　接続配管：フレア接続φ9.52(3/8")
ドレンホース		断熱材外径φ29
		接続部外径φ16
		有効長 400
電源コード		右出し寸法　1350
		左出し寸法　550
吹出し開口面積		0.03m²

注、内外接続配管サイズは仕様表を参照ください。

（据付所要スペース）

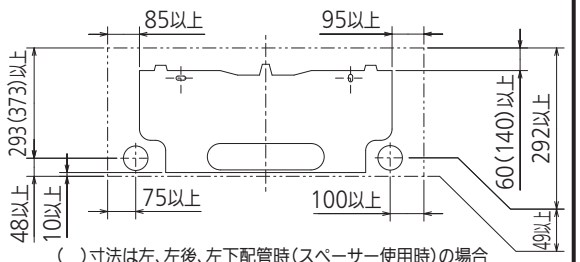

（　）寸法は左、左後、左下配管時（スペーサー使用時）の場合

（左、左後、左下配管時）

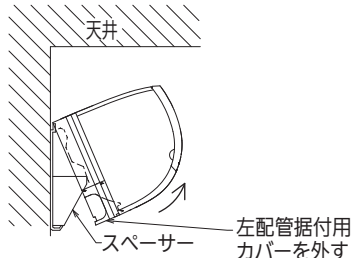

（こん包用発泡スチロールの一部をカットして使用）

リモコン外形図

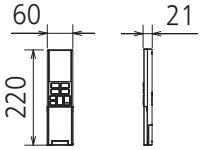

DK01G368

単位	スケール	作成日	形名	MSZ-JXV3621S-W-IN			
mm	NTS	2021-2-17	ルームエアコン室内ユニット外形図（壁掛形）				
三菱電機株式会社			図番	GA-MSZJXV3621SW	副番		記号