据付所要スペース（室内ユニット）

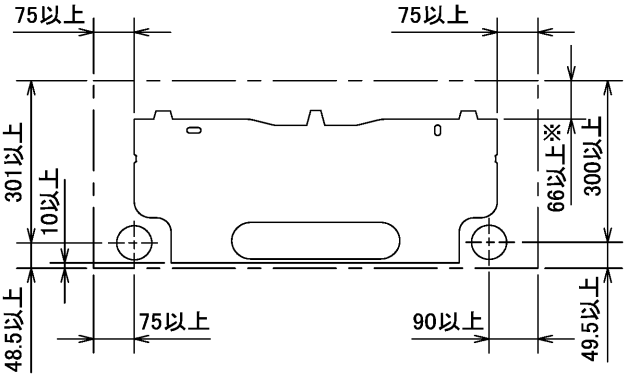

※ 左、左後、左下配管時（スペーサー使用時）の場合115以上

DK01C146

室外ユニットの周囲必要空間（基本）

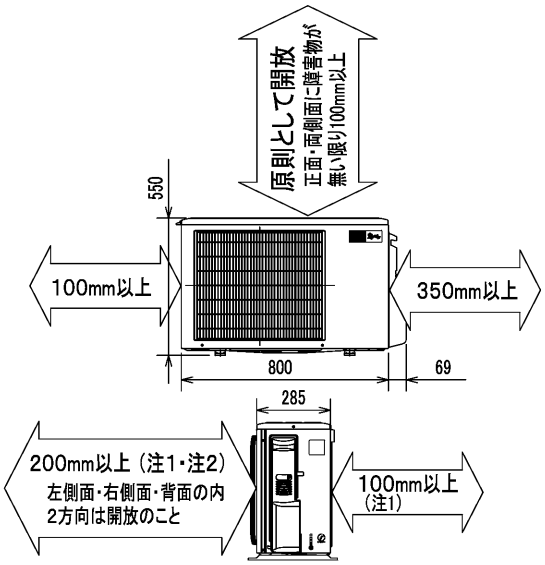

室外ユニットの据付上最小のスペース

注1) 風通しが悪くショートサイクルが起きやすい場合は、
冷暖房能力及び消費電力が10%程度悪化する場合があります。
吹出ガイド(別売部品)を付けると、
冷暖房能力及び消費電力の改善が図れます。

注2) 壁に向けて吹き出すと壁が汚れる場合があります。

SG01N199

機外配線要領

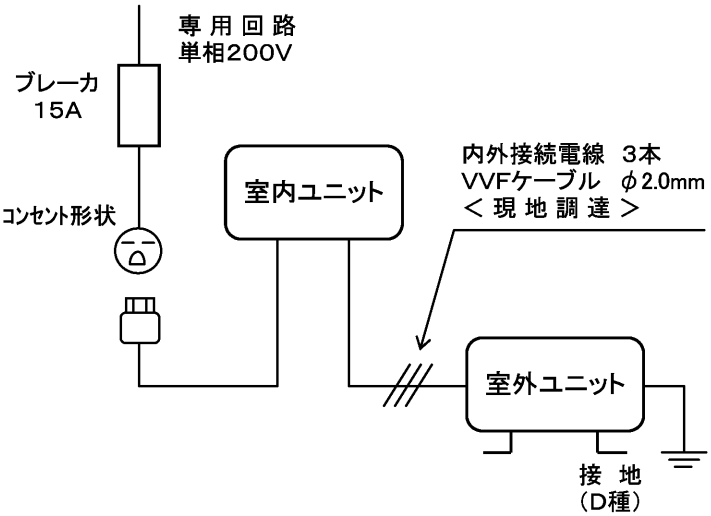

仕　様　表

50Hz・60Hz共通

セット形名				MSZ－JXV36TS－W,T
性能	冷房	冷房能力	kW	3.6 (0.7～4.0)
		定格消費電力	W	1,000 (150～1,230)
		エネルギー消費効率	―	3.60
		運転電流	A	5.30
		力率	%	94
	暖房	暖房能力	kW	4.5 (0.7～5.5)
		定格消費電力	W	1,030 (120～1,490)
		エネルギー消費効率	―	4.37
		低温能力	kW	4.0
		低温消費電力	W	1,320
		運転電流	A	5.20 (最大 7.5)
		力率	%	99
	冷・暖平均エネルギー消費効率		―	3.99
	始動電流		A	5.30
室内ユニット	形名			MSZ－JXV36TS－W,T－IN
	電源			単相・200V
	外形寸法<H×W×D>		mm	298×780×210(215)
	外装色		―	ピュアホワイト・ブラウン
	補助電熱装置		W	―
	送風機（形式×個数）		―	ラインフローファン×1
	機外静圧		Pa(mmAq)	―
	風量		m^3/h	(冷房) 655 (暖房) 665
	運転音（強・弱・静）		dB	(冷房) 44・36・25 (暖房) 46・35・24
	送風機用電動機出力		W	40
	製品質量		kg	9
	ドレン接続口サイズ		mm	φ16 (外径)
室外ユニット	形名			MUZ－JXV36TS
	電源			単相・200V
	外形寸法<H×W×D>		mm	550×800(+69)×285
	外装色（マンセル）		―	アイボリー (3.0Y 7.8/1.1)
	圧縮機	形式×個数	―	全密閉×1
		呼称出力	W	950
		始動方式	―	直入
	送風機（形式×個数）		―	プロペラファン×1
	風量		m^3/h	(冷房)1,860(暖房)1,740
	運転音		dB	(冷房) 47 (暖房) 49
	送風機用電動機出力		W	50
	送風機用保護装置		―	電流検知・回転速度検知
	製品質量		kg	34
共通事項	冷媒（種類，封入量）		kg	R410A, 1.05
	延長配管	許容値	m	配管長 20・高低差 15
		液管外径	mm	φ6.35 (1/4″)
		ガス管外径	mm	φ9.52 (3/8″)

1. 運転特性は JIS C 9612 の条件で運転した場合の数値です。
   定格冷房能力(室内側:27.0℃[DB],19.0℃[WB],外気温度:35.0℃[DB],24.0℃[WB])
   定格暖房能力<標準>(室内側:20.0℃[DB],外気温度:7.0℃[DB],6.0℃[WB])
   <低温>(室内側:20.0℃[DB],外気温度:2.0℃[DB],1.0℃[WB])
   延長配管5m(相当長), 高低差0m
2. 運転音測定条件:無響室, Aスケール, JIS C 9612 によります。
3. 本仕様書は予告なく変更することがあります。
4. 指定なき数字の単位は、mmとします。
5. 室内ユニット外形寸法中( )内の寸法は、据付板を付けたときの寸法です。
6. 室外ユニット外形寸法中( )内の寸法は、サービスパネルの突出し寸法を示しています。
7. 設計圧力は4.15MPaです。

三菱電機株式会社

冷暖房用壁掛形ルームエアコン仕様書
グリーン購入法適合
MSZ－JXV36TS－W, T

電源電線（分岐回路）の太さと長さ	電線径 (mm) ／ 最大こう長 (m)	φ1.6/14　φ2.0/23　φ2.6/39	発行日	2006-2-2	図番	VSTJQZ1	副番	

室内ユニット外形図
(MSZ-JXV36TS-W,T-IN)

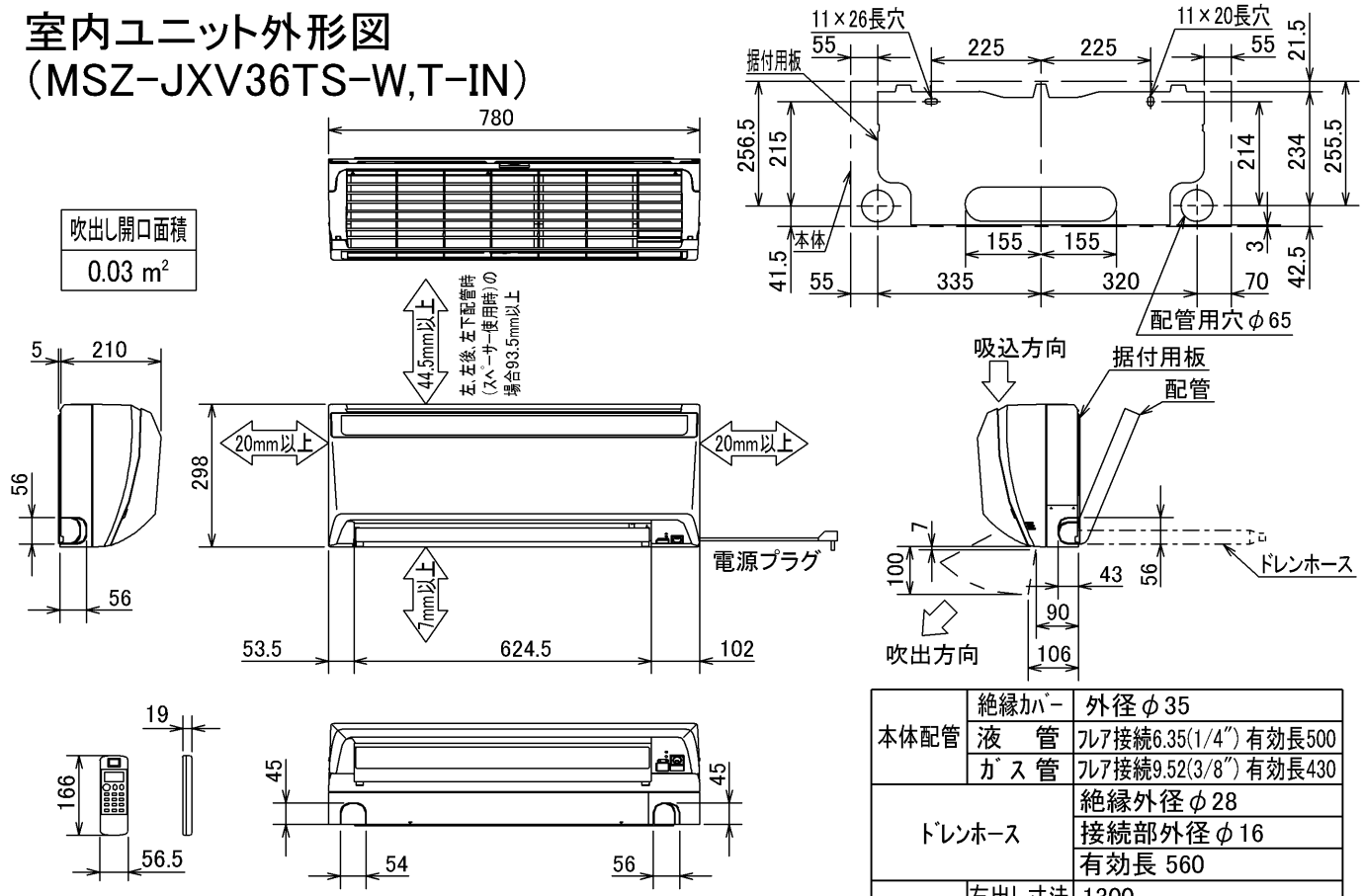

本体配管	絶縁ｶﾊﾞｰ	外径φ35
	液　管	ﾌﾚｱ接続6.35(1/4″) 有効長500
	ｶﾞｽ 管	ﾌﾚｱ接続9.52(3/8″) 有効長430
ﾄﾞﾚﾝﾎｰｽ		絶縁外径φ28
		接続部外径φ16
		有効長 560
電源ｺｰﾄﾞ	右出し寸法	1300
	左出し寸法	650

DK01C146

注、延長配管ｻｲｽﾞは仕様表を参照下さい。

室外ユニット外形図
(MUZ-JXV36TS)

配管接続口	液　管	ﾌﾚｱ接続 6.35(1/4″)
	ｶﾞｽ 管	ﾌﾚｱ接続 9.52(3/8″)

注、延長配管ｻｲｽﾞは仕様表を参照下さい。

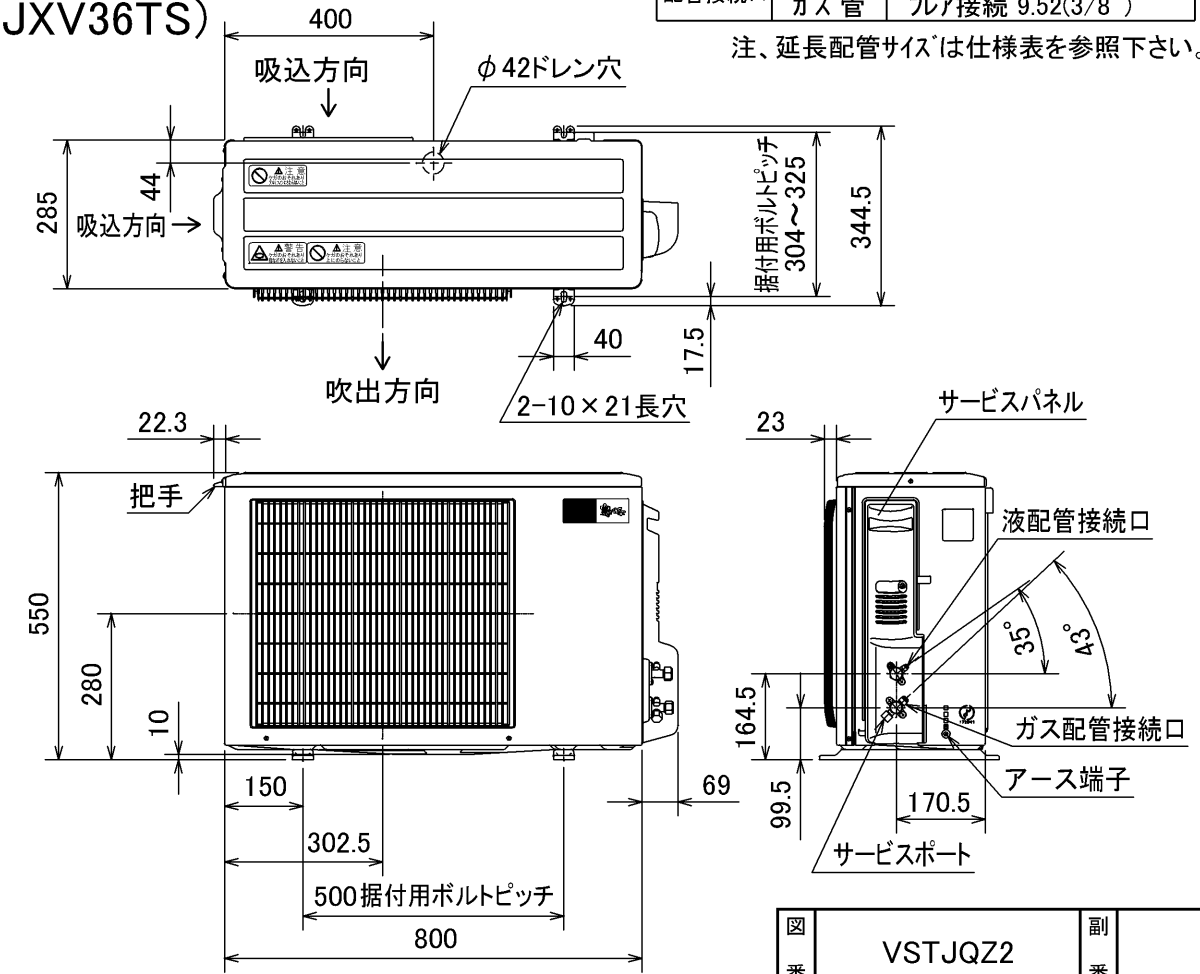

SG01N199

図番	VSTJQZ2	副番	