(平面図)

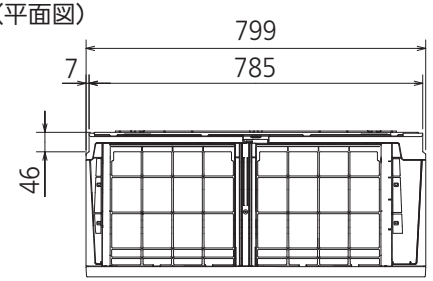

(据付用板図)

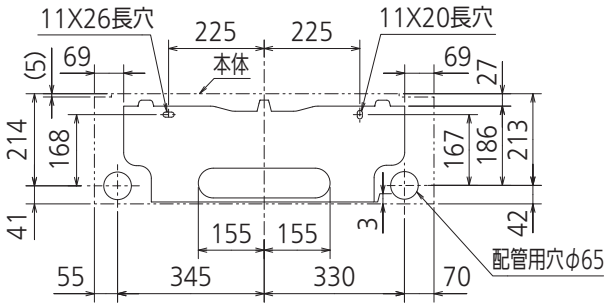

(据付所要スペース)

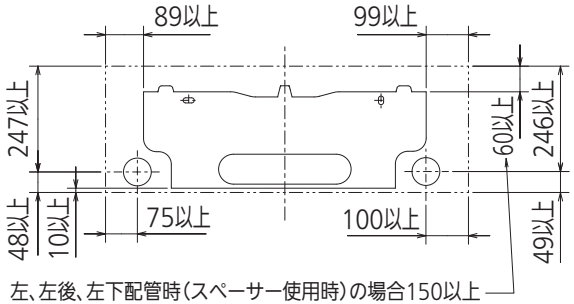

(左側面図)

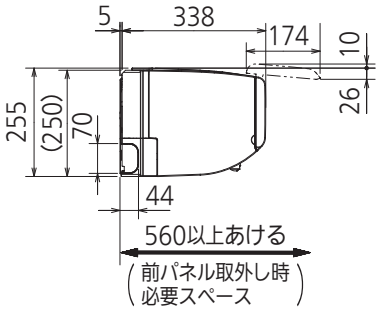

(正面図)

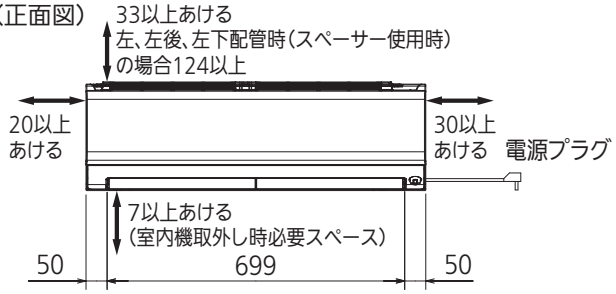

(右側面図)

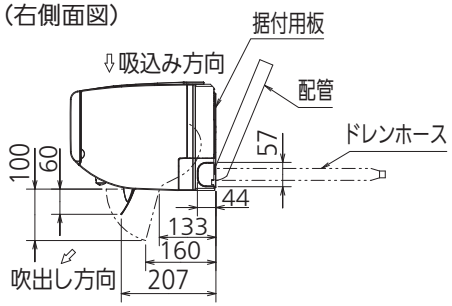

(下面図)

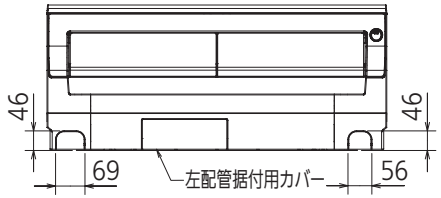

(左、左後、左下配管時)

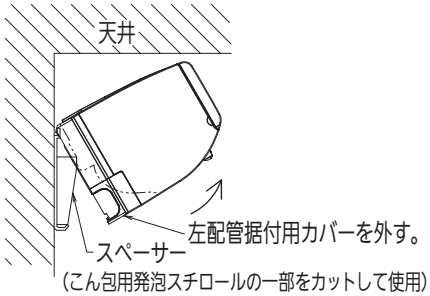

リモコン外形図

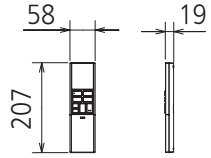

【参考】内外接続線長の目安

※据付状況により変動の可能性有
右配管の場合
配管穴から室内機端子台までの長さ
(皮むき寸法を含む)

左配管の場合
配管穴から内外接続線
引込み長さ約1.2~1.3m

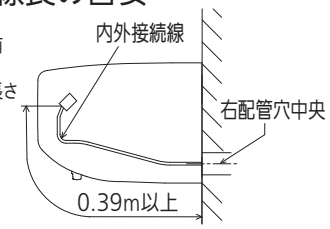

本体配管	断熱材	外径φ35
	液　管	有効長390　接続配管:フレア接続φ6.35(1/4")
	ガス管	有効長340　接続配管:フレア接続φ9.52(3/8")
ドレンホース		断熱材外径φ29
		接続部外径φ16
		有効長 400
電源コード		右出し寸法　1350
		左出し寸法　550
吹出し開口面積		0.04m²

注、内外接続配管サイズは仕様表を参照ください。

DK01G321

単 位	スケール	作 成 日	形 名	MSZ-NXV4025S-W-IN			
mm	NTS	2024-7-10	ルームエアコン室内ユニット外形図(壁掛形)				
三菱電機株式会社			図 番	GA-MSZNXV4025SW	副番		記号