据付所要スペース(室内ユニット)

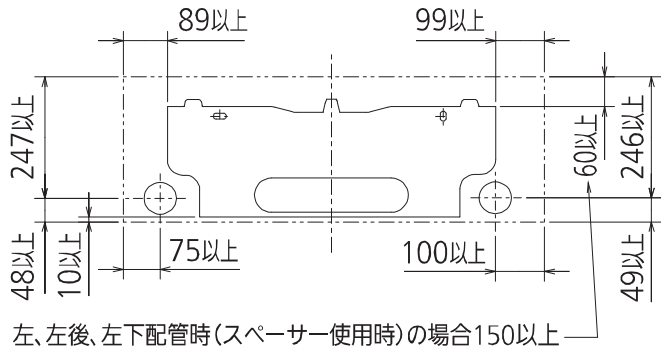

DK01G321

室外ユニットの周囲必要空間(基本)

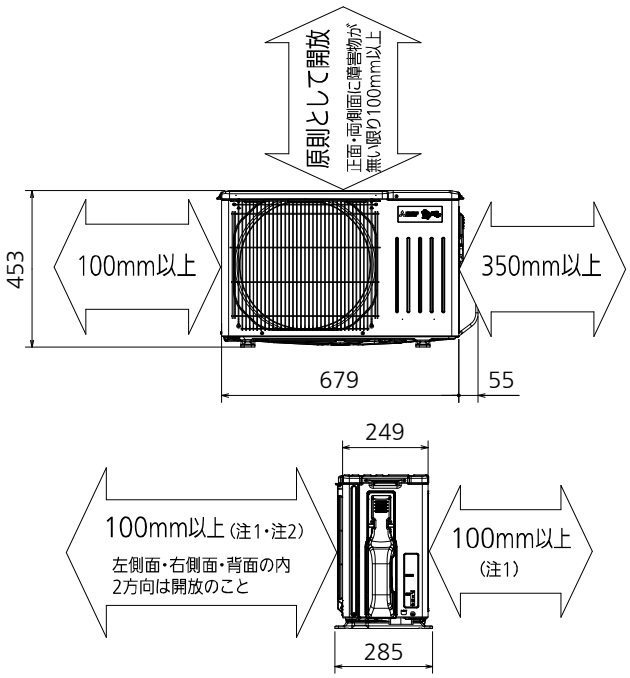

室外ユニットの据付上最小のスペース

注1) 風通しが悪くショートサイクルがおきやすい場合は、
冷暖房能力及び消費電力が10%程度悪化する場合があります。
吹出ガイド(別売部品)を付けると、
冷暖房能力及び消費電力の改善が図れます。

注2) 壁に向けて吹き出すと壁が汚れる場合があります。

DK01J300

機外配線要領

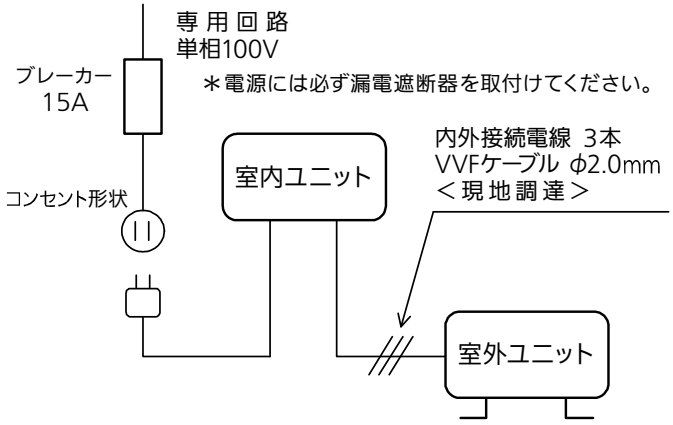

＊室内ユニットまたは室外ユニットのどちらか一方で接地工事(D種)をしてください。

仕　様　表

50Hz・60Hz共通

セット形名				MSZ-R2522-W
性能	冷房	冷房能力	kW	2.5 (0.8～3.1)
		消費電力	W	745 (165～990)
		運転電流	A	8.27
		力率	%	90
	暖房	暖房能力	kW	2.8 (0.8～4.4)
		消費電力	W	625 (135～1,315)
		低温能力	kW	3.2
		低温消費電力	W	1,160
		運転電流	A	6.94 (最大 15.0)
		力率	%	90
	通年エネルギー消費効率(APF)		―	5.8
		JIS C 9612 : 2005	-	5.8
	始動電流		A	8.27
室内ユニット	形名			MSZ-R2522-W-IN
	電源			単相・100V
	外形寸法<H×W×D>		mm	255×799×338(343)
	外装色		―	ピュアホワイト
	送風機(形式×個数)		―	ラインフローファン×1
	風量		m^3/h	(冷房) 595 (暖房) 665
	運転音(強・中・弱・静)(音響パワーレベル)		dB	(冷房) 60・51・46・34 (暖房) 61・50・45・39
	送風機用電動機出力		W	28
	製品質量		kg	14
	ドレン接続口サイズ		mm	φ16 (外径)
室外ユニット	形名			MUCZ-R2522
	電源			単相・100V
	外形寸法<H×W×D>		mm	453×679(+55)×249(+36)
	外装色(マンセル)		―	アイボリー(3.0Y7.8/1.1)
	圧縮機	形式×個数	―	全密閉×1
		呼称出力	W	650
	送風機(形式×個数)		―	プロペラファン×1
	風量		m^3/h	(冷房)1,690(暖房)1,490
	運転音(音響パワーレベル)		dB	(冷房) 61 (暖房) 60
	送風機用電動機出力		W	22
	送風機用保護装置		―	電流検知/回転速度検知
	製品質量		kg	19
共通事項	冷媒(種類×封入量)		kg	R32×0.54
	内外接続配管	許容値	m	配管長 12・高低差 10
		液管外径	mm	φ6.35 (1/4″)
		ガス管外径	mm	φ9.52 (3/8″)

1. 運転特性は JIS C 9612:2013 の条件で運転した場合の数値です。
   定格冷房能力(室内側:27.0℃[DB],19.0℃[WB],外気温度:35.0℃[DB],24.0℃[WB])
   定格暖房能力<標準>(室内側:20.0℃[DB],外気温度:7.0℃[DB],6.0℃[WB])
   <低温>(室内側:20.0℃[DB],外気温度:2.0℃[DB],1.0℃[WB])
   接続配管長5m(相当長)
2. 運転音測定条件:無響室, Aスケール,
   JIS C 9612:2013(音響パワーレベル)によります。
3. 本仕様書は予告なく変更することがあります。
4. 指定なき数字の単位は、mmとします。
5. 能力、消費電力の( )内数値は、最小から最大までの可変巾を示しています。
6. 室内ユニット外形寸法中( )内の寸法は、据付板を付けたときの寸法です。
7. 室外ユニット外形寸法中( )内の寸法は、サービスパネル及び脚部の突出し寸法を示しています。
8. 設計圧力は4.17MPaです。

三菱電機株式会社

冷暖房用壁掛形ルームエアコン仕様書

MSZ-R2522-W

電源電線(分岐回路)の太さと長さ	電線径(mm)/最大こう長(m)	φ1.6/7　φ2.0/11　φ2.6/19	発行日	2022-3-10	図番	SY-MSZR2522W	副番	

(平面図)

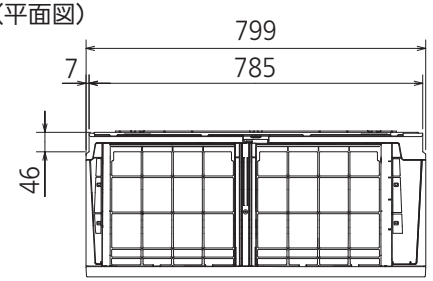

(据付用板図)

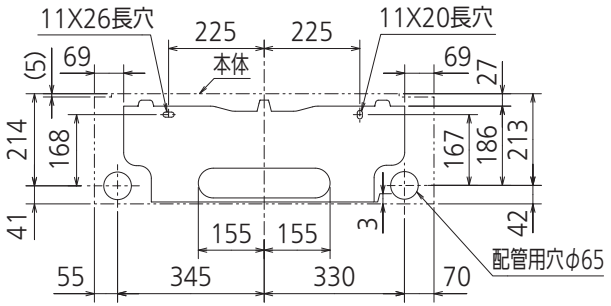

(左側面図)

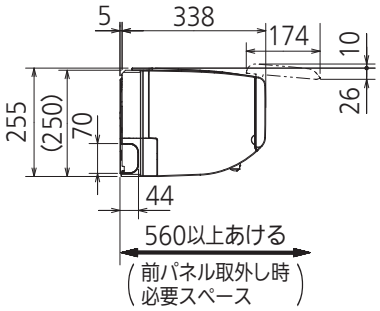

(正面図)

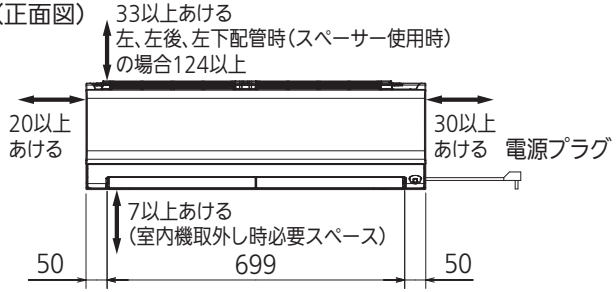

(右側面図)

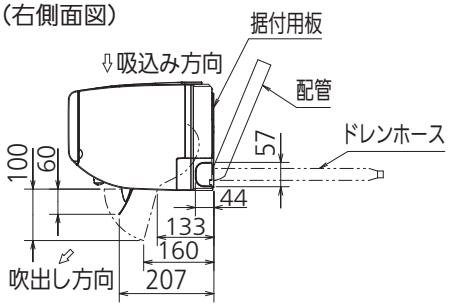

(下面図)

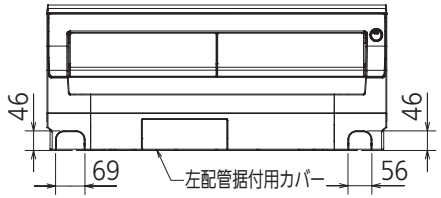

リモコン外形図

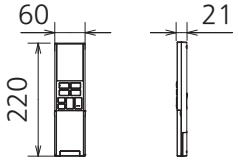

(据付所要スペース)

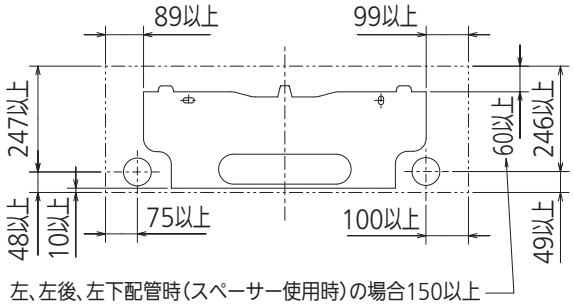

(左、左後、左下配管時)

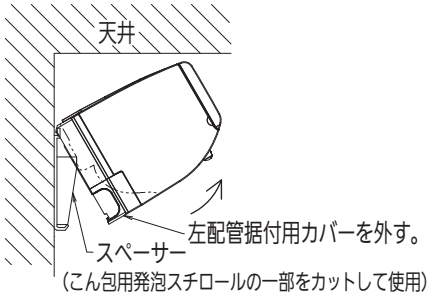

【参考】内外接続線長の目安

※据付状況により変動の可能性有
右配管の場合
配管穴から室内機端子台までの長さ
(皮むき寸法を含む)

左配管の場合
配管穴から内外接続線
引込み長さ約1.2~1.3m

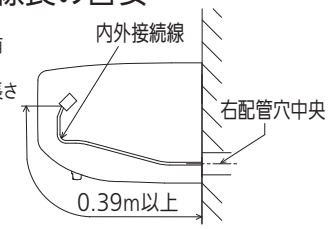

本体配管	断熱材	外径φ35
	液　管	有効長390　接続配管:フレア接続φ6.35(1/4")
	ガス管	有効長340　接続配管:フレア接続φ9.52(3/8")
ドレンホース		断熱材外径φ29
		接続部外径φ16
		有効長 400
電源コード		右出し寸法　1800
		左出し寸法　1000
吹出し開口面積		0.04m²

注、内外接続配管サイズは仕様表を参照ください。

DK01G321

単 位	スケール	作 成 日	形 名	MSZ-R2522-W-IN			
mm	NTS	2022-12-20	ルームエアコン室内ユニット外形図(壁掛形)				
三菱電機株式会社			図 番	GA-MSZR2522W	副番	A	記号

室外ユニットの据付上最小のスペース

注1) 風通しが悪くショートサイクルがおきやすい場合は、
冷暖房能力及び消費電力が10%程度悪化する場合があります。
吹出ガイド(別売部品)を付けると、
冷暖房能力及び消費電力の改善が図れます。

注2) 壁に向けて吹き出すと壁が汚れる場合があります。

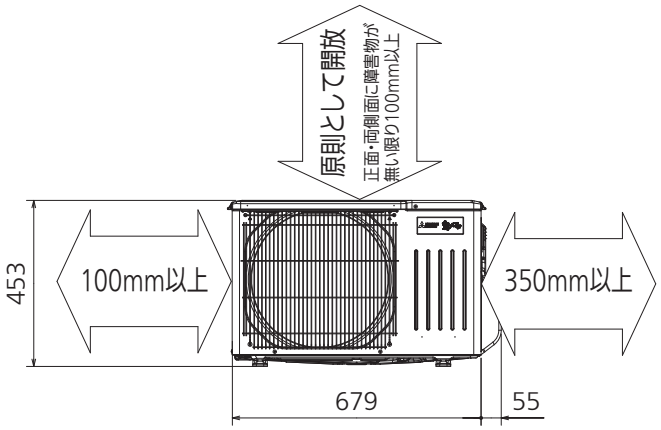

設置必要スペース

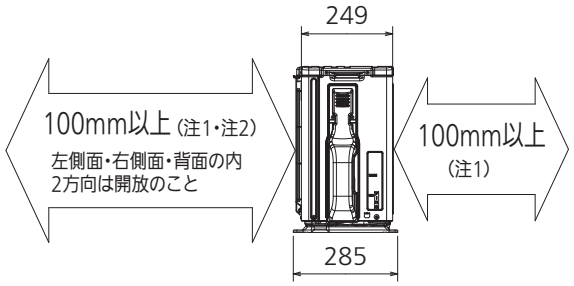

(平面図)

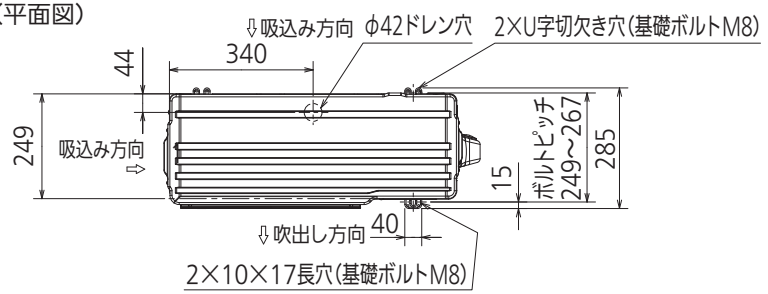

(背面図)

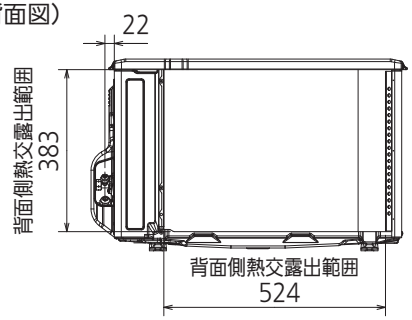

(左側面図)

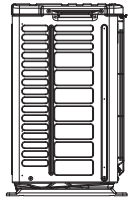

(正面図)

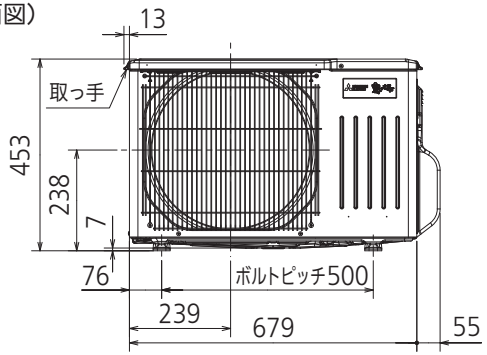

(右側面図)

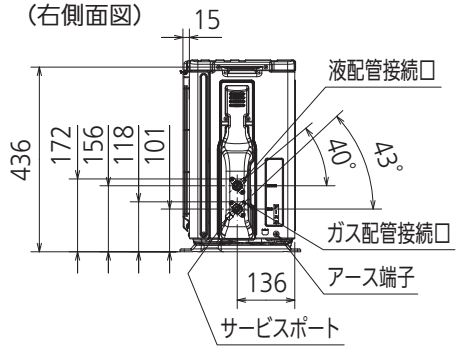

DK01J300

単位	スケール	作成日	形名	MUCZ-R2522			
mm	NTS	2022-10-25	ルームエアコン室外ユニット外形図				
三菱電機株式会社			図番	GA-MUCZR2522	副番	A	記号