据付所要スペース(室内ユニット)

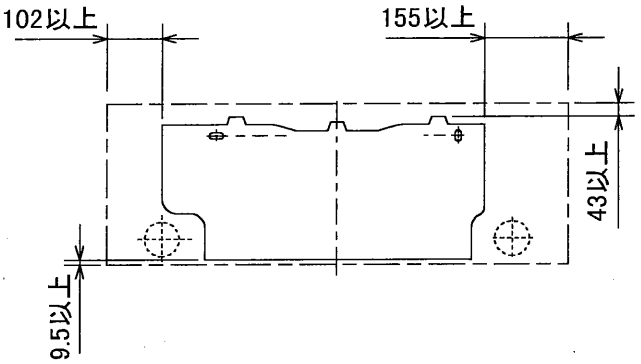

SG01R259

室外ユニットの周囲必要空間(基本)

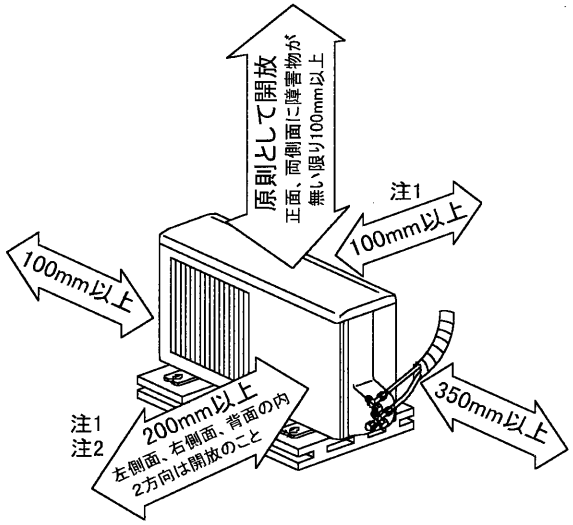

室外ユニットの据付上最小スペース

注1) 風通しが悪くショートサイクルが起きやすい場合は、冷暖房能力及び消費電力が10%程度悪化する場合があります。吹出ガイド(別売部品MAC－866SG)を付けると、冷暖房能力及び消費電力の改善が図れます。

注2) 壁に向けて吹出すと壁が汚れる場合があります。

SG01B722

機外配線要領

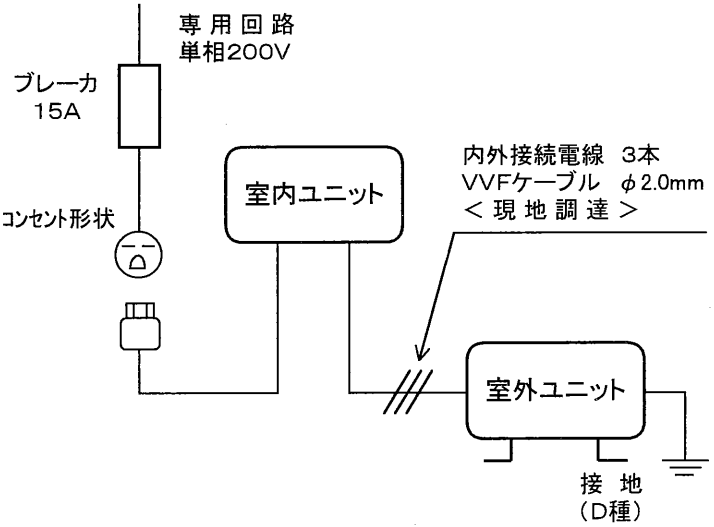

仕様表 50Hz／60Hz

セット形名				MSZ－SFX28GS－W,H,T
性能	冷房	冷房能力	kW	2.8 (0.3～3.6)
		定格消費電力	W	560 (55～1,000)
		運転電流	A	3.10
		力率	%	90
	暖房	暖房能力	kW	4.0 (0.3～7.5)
		定格消費電力	W	770 (55～1,995)
		低温能力	kW	5.4
		低温消費電力	W	1,765
		運転電流	A	4.25 (最大 10.5)
		力率	%	90
		始動電流	A	4.25
室内ユニット	形名			MSZ－SFX28GS－W,H,T
	電源			単相・200V・50Hz／60Hz
	外形寸法<H×W×D>		mm	275×815×209
	外装色		－	パールホワイト・パールグレー・パールブラウン
	電熱装置の消費電力		W	200
	送風機(形式×個数)		－	ラインフローファン×1
	機外静圧		Pa(mmAq)	－
	風量		m^3/h	(冷房) 665 (暖房) 745
	運転音(強・弱・静)		dB	(冷房) 42・33・19 (暖房) 43・35・24
	送風機用電動機出力		W	30
	製品質量		kg	10
	ドレン接続口サイズ		mm	φ16 (外径)
室外ユニット	形名			MUZ－SFX28GS
	電源			単相・200V・50Hz／60Hz
	外形寸法<H×W×D>		mm	600×800×300
	外装色(マンセル)		－	アイボリー(5.6Y 8.0/0.5)
	圧縮機	形式×個数	－	全密閉×1
		呼称出力	W	750
		始動方式	－	直入
	送風機(形式×個数)		－	プロペラファン×1
	風量		m^3/h	(冷房)1,500(暖房)1,500
	運転音		dB	(冷房) 43 (暖房) 44
	送風機用電動機出力		W	43
	送風機用保護装置		－	電流検知・回転速度検知
	製品質量		kg	41
共通事項	冷媒(種類, 封入量)		kg	R-22, 1.50
	延長配管	許容値	m	配管長 12・高低差 8
		液管外径	mm	φ6.35 (1/4″)
		ガス管外径	mm	φ9.52 (3/8″)

1. 運転特性は JIS C 9612 の条件で運転した場合の数値です。
   定格冷房能力(室内側:27.0℃[DB],19.0℃[WB],外気温度:35.0℃[DB],24.0℃[WB])
   定格暖房能力＜標準＞(室内側:20.0℃[DB],外気温度:7.0℃[DB],6.0℃[WB])
   ＜低温＞(室内側:20.0℃[DB],外気温度:2.0℃[DB],1.0℃[WB])
   延長配管5m(相当長), 高低差0m
2. 運転音測定条件:無響室, Aスケール, JIS C 9612 によります。
3. 本仕様書は予告なく変更することがあります。
4. 指定なき数字の単位は、mmとします。
5. 電熱装置は冷房・除湿・体感自動(爽健)・ランドリー運転の時、はたらく場合があります。

三菱電機株式会社

冷暖房用壁掛形ルームエアコン仕様書

MSZ－SFX28GS－W, H, T

電源電線(分岐回路)の太さと長さ	電線径(mm) / 最大こう長(m)	φ1.6/14 φ2.0/23 φ2.6/39	発行日	2000－1－11	図番	VSGSEZ1	副番	

室内ユニット外形図
（MSZ－SFX28GS－W,H,T）

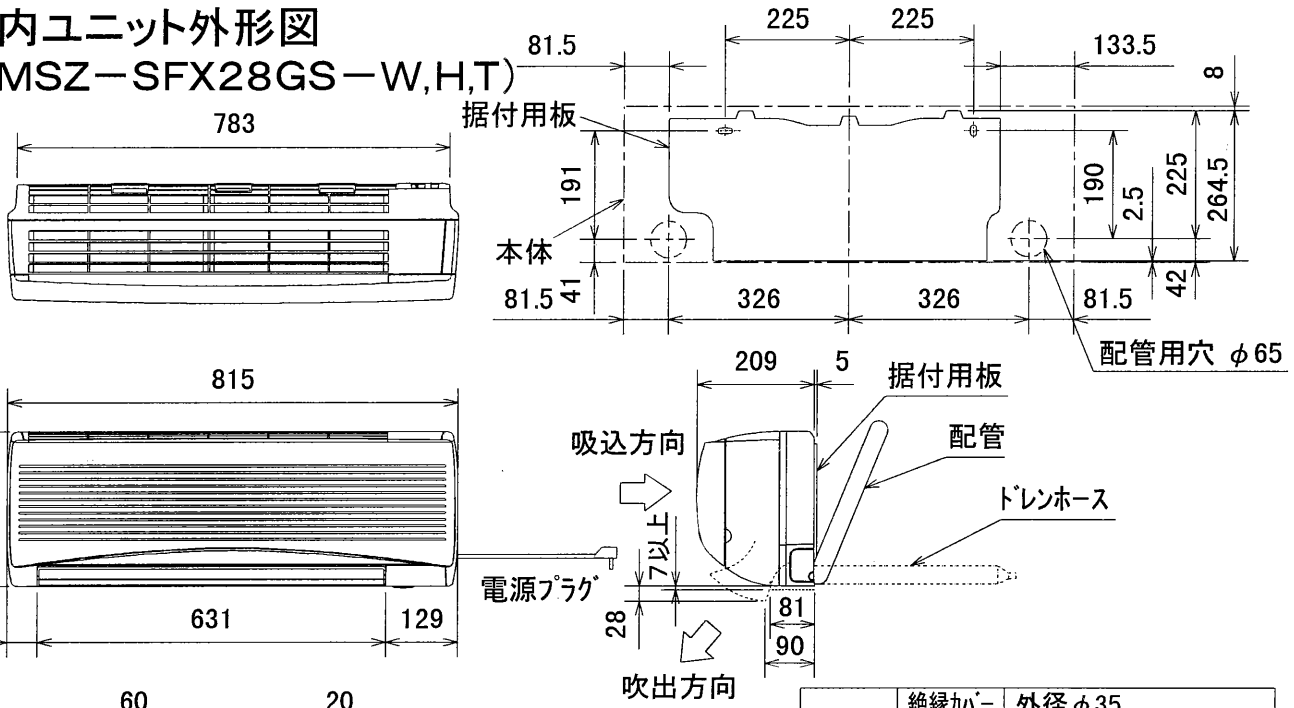

本体配管	絶縁カバー	外径φ35
	液　管	フレア接続6.35(1/4″) 有効長500
	ガス管	フレア接続9.52(3/8″) 有効長430
ドレンホース		絶縁外径φ28
		接続部外径φ16
		有効長580
電源コード	右出し寸法	1300
	左出し寸法	650

SG01R259

注、延長配管サイズは仕様表を参照下さい。

室外ユニット外形図
（MUZ－SFX28GS）

配管接続口	液　管	フレア接続6.35 (1/4″)
	ガス管	フレア接続9.52 (3/8″)

注、延長配管サイズは仕様表を参照下さい。

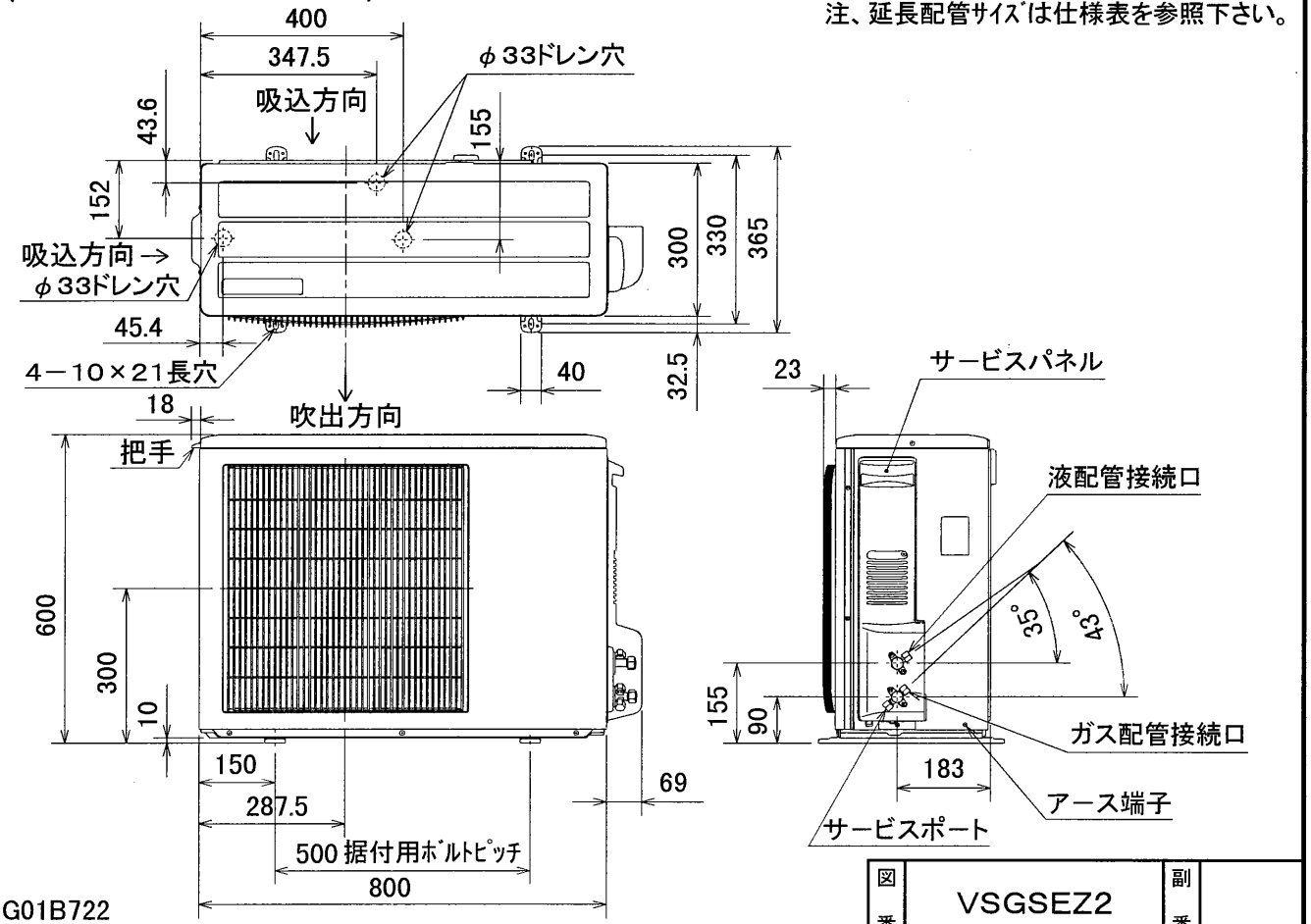

SG01B722

図番	VSGSEZ2	副番	

MSZ－SFX28GS 形 能力特性

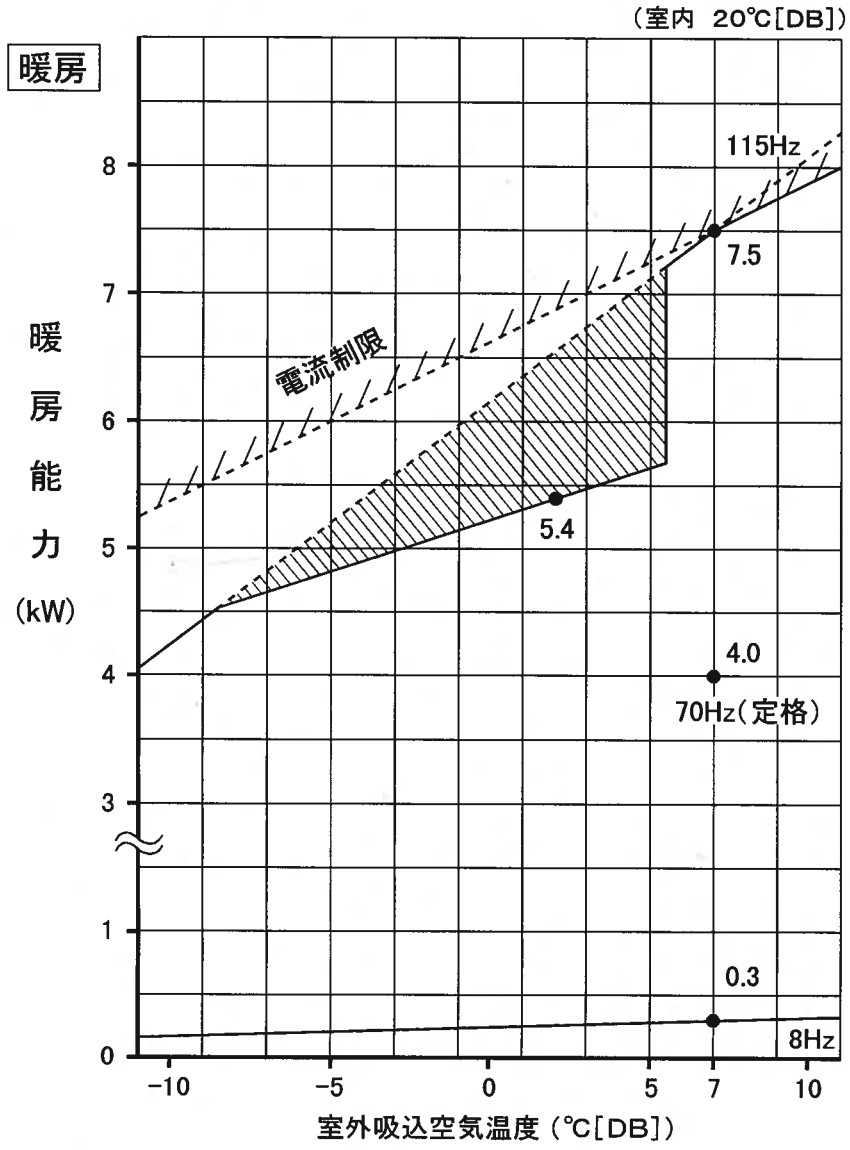

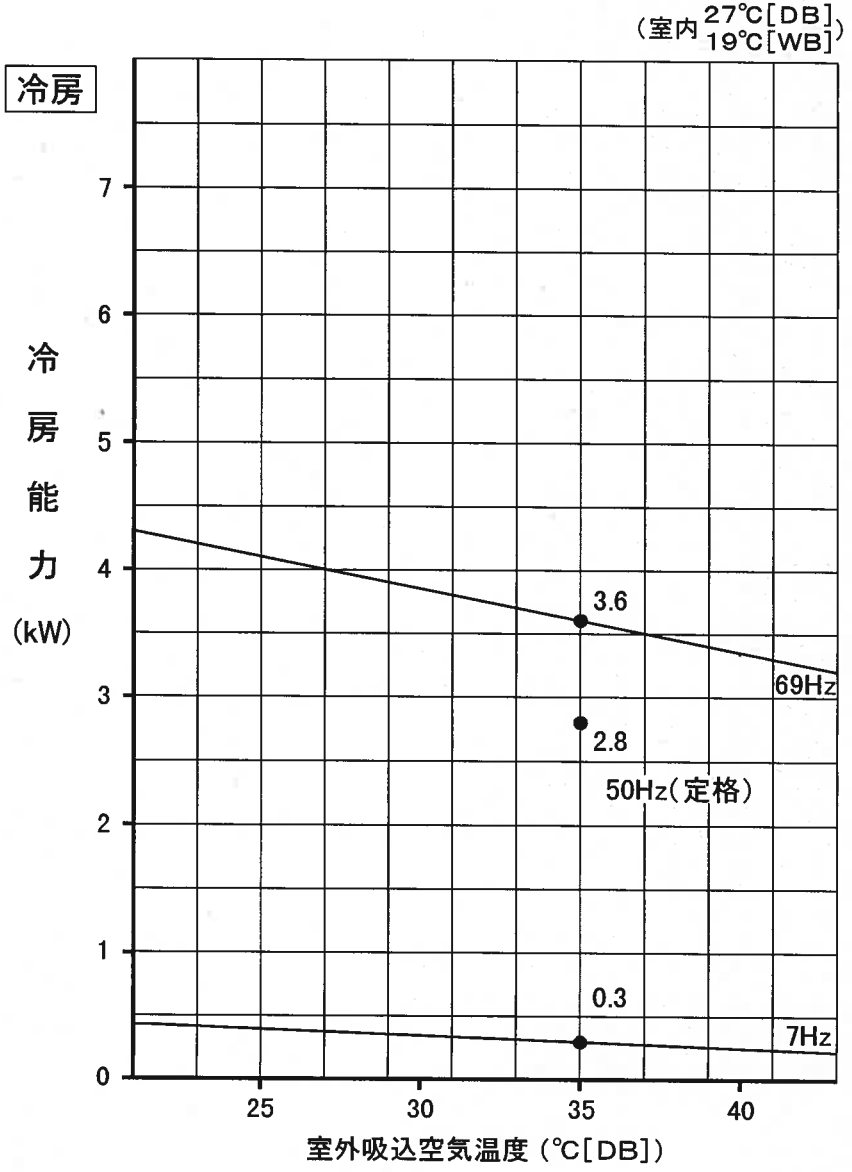

注. ▨ は、霜取運転による暖房能力低下分を示します

図番 VCN－99N131

図番

運転音分析成績書

周囲温度	冷房 27 ℃	被測定物	MSZ－SFX28GS 形 室内ユニット
	暖房 20 ℃	備　　考	50/60Hz　強ノッチ運転
暗 騒 音	15 dB		オーバーオールA特性運転音　冷房 42 dB　暖房 43 dB
測定場所	無 響 室		測定法は JIS C 9612 による。

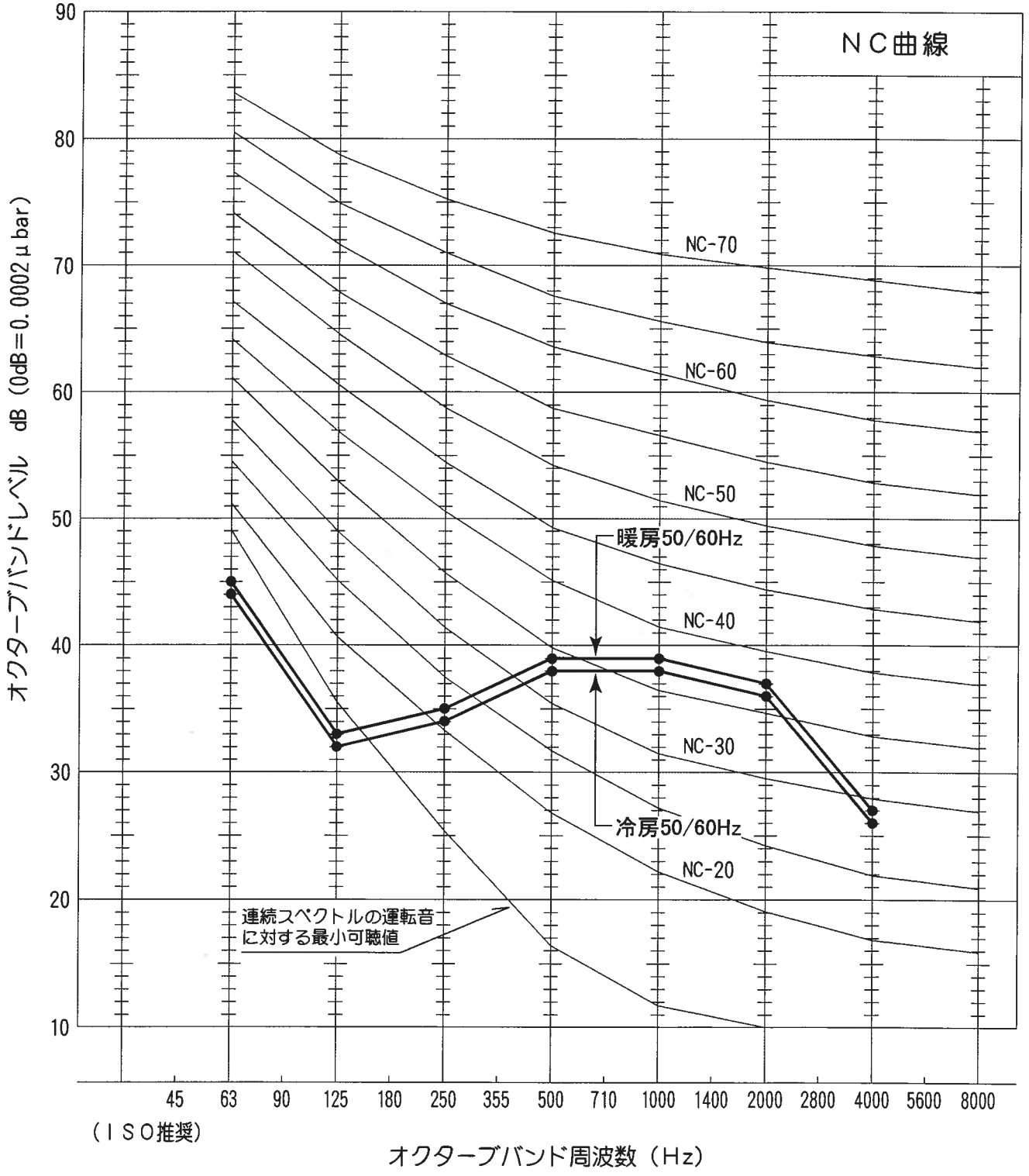

図番	VCN－99N130（1）	副番	

運転音分析成績書

周囲温度	冷房 35 ℃	被測定物	MSZ－SFX28GS 形 室外ユニット
	暖房 7 ℃	備　　考	50/60Hz
暗 騒 音	15 dB		オーバーオールA特性運転音　冷房 43 dB　暖房 44 dB
測定場所	無響室		測定法は JIS C 9612 による。

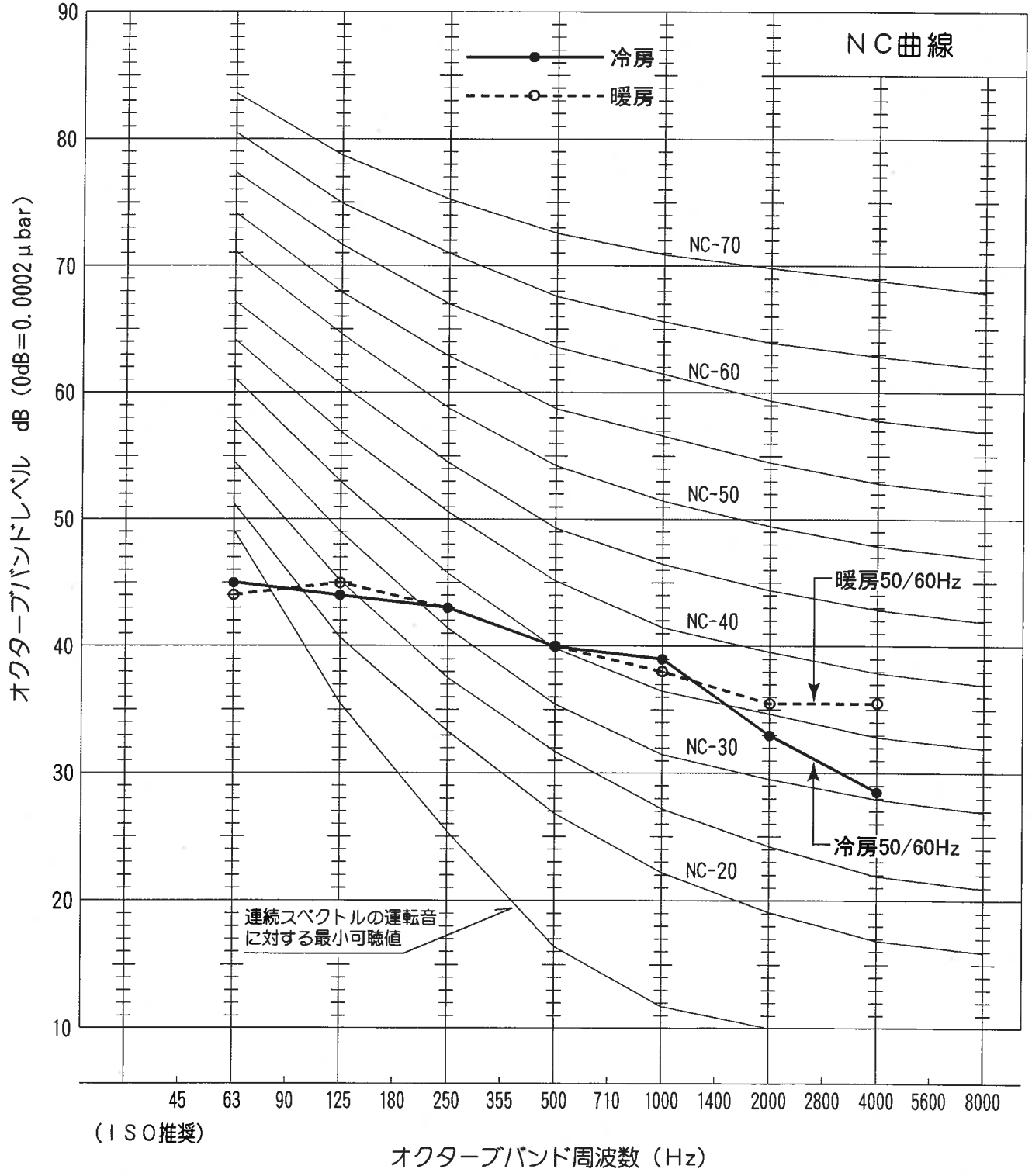

図番	VCN－99N130（2）	副番	