据付所要スペース(室内ユニット)

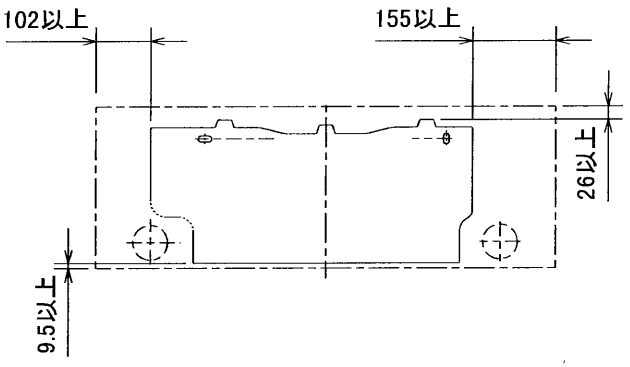

SG01R970

室外ユニットの周囲必要空間(基本)

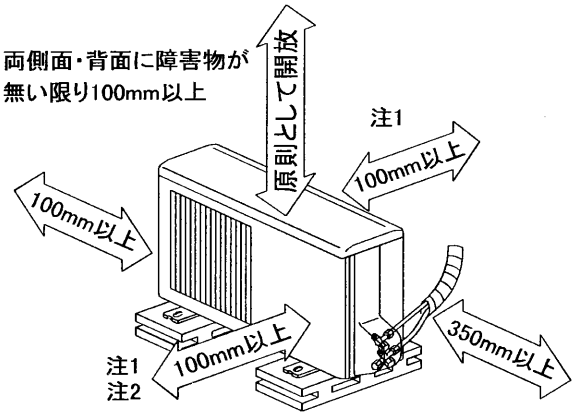

左側面、右側面、背面の内
2方向は、開放のこと

室外ユニットの据付上最小のスペース

注1)風通しが悪くショートサイクルが起きやすい場合は、冷暖房能力及び消費電力が10%程度悪化する場合があります。
吹出ダクト(別売部品MAC－887UD)を付けると、
冷暖房能力及び消費電力の改善が図れます。

注2)壁に向けて吹き出すと壁が汚れる場合があります。

SG01J229

機外配線要領

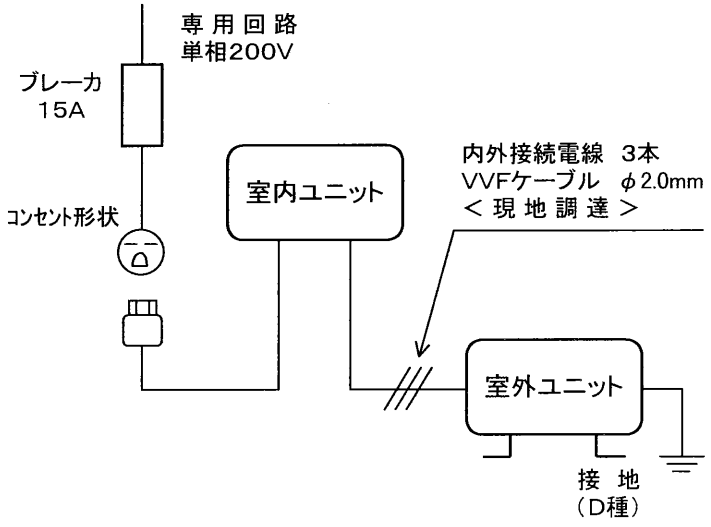

仕様表

50Hz／60Hz

セット形名				MSZ－VX32HS－W,C
性能	冷房	冷房能力	kW	3.2 (0.6～3.7)
		定格消費電力	W	1,045 (205～1,380)
		ｴﾈﾙｷﾞｰ消費効率	—	3.06
		運転電流	A	5.8
		力率	%	90
	暖房	暖房能力	kW	4.5 (0.6～5.8)
		定格消費電力	W	1,300 (185～1,650)
		ｴﾈﾙｷﾞｰ消費効率	—	3.46
		低温能力	kW	4.2
		低温消費電力	W	1,460
		運転電流	A	7.05 (最大 10.0)
		力率	%	92
	冷・暖平均ｴﾈﾙｷﾞｰ消費効率		—	3.26
	始動電流		A	7.05
室内ユニット	形名			MSZ－VX32HS－W,C
	電源			単相・200V・50Hz／60Hz
	外形寸法<H×W×D>		mm	275×815×186(191)
	外装色		—	ホワイト・ベージュ
	補助電熱装置		W	—
	送風機(形式×個数)		—	ラインフローファン×1
	機外静圧		Pa(mmAq)	—
	風量		m^3/h	(冷房) 660 (暖房) 700
	運転音(強・弱・静)		dB	(冷房) 38・35・31 (暖房) 42・34・28
	送風機用電動機出力		W	18
	製品質量		kg	9
	ﾄﾞﾚﾝ接続口サイズ		mm	φ16 (外径)
室外ユニット	形名			MUZ－VX32HS
	電源			単相・200V・50Hz／60Hz
	外形寸法<H×W×D>		mm	540×710(+69)×255
	外装色(マンセル)		—	アイボリー (5.6Y 8.0/0.5)
	圧縮機	形式×個数	—	全密閉×1
		呼称出力	W	750
		始動方式	—	直入
	送風機(形式×個数)		—	プロペラファン×1
	風量		m^3/h	(冷房)1,620(暖房)1,620
	運転音		dB	(冷房) 44 (暖房) 45
	送風機用電動機出力		W	21
	送風機用保護装置		—	温度ヒューズ内蔵
	製品質量		kg	34
共通事項	冷媒(種類, 封入量)		kg	R22, 1.05
	延長配管	許容値	m	配管長 18・高低差 12
		液管外径	mm	φ6.35 (1/4″)
		ガス管外径	mm	φ12.7 (1/2″)

1. 運転特性は JIS C 9612 の条件で運転した場合の数値です。
   定格冷房能力(室内側:27.0℃[DB],19.0℃[WB],外気温度:35.0℃[DB],24.0℃[WB])
   定格暖房能力<標準>(室内側:20.0℃[DB],外気温度:7.0℃[DB],6.0℃[WB])
   <低温>(室内側:20.0℃[DB],外気温度:2.0℃[DB],1.0℃[WB])
   延長配管5m(相当長), 高低差0m
2. 運転音測定条件:無響室, Aスケール, JIS C 9612 によります。
3. 本仕様書は予告なく変更することがあります。
4. 指定なき数字の単位は、mmとします。
5. 室内ユニット外形寸法中( )内の寸法は、据付板を付けたときの寸法です。
6. 室外ユニット外形寸法中( )内の寸法は、サービスパネルの突出し寸法を示しています。

三菱電機株式会社

冷暖房用壁掛形ルームエアコン仕様書

MSZ－VX32HS－W, C

電源電線(分岐回路)の太さと長さ	電線径(mm)／最大こう長(m)	φ1.6/14 φ2.0/23 φ2.6/39	発行日	2000-12-8	図番	VSHKGZ1	副番	

室内ユニット外形図
（MSZ－VX32HS－W, C）

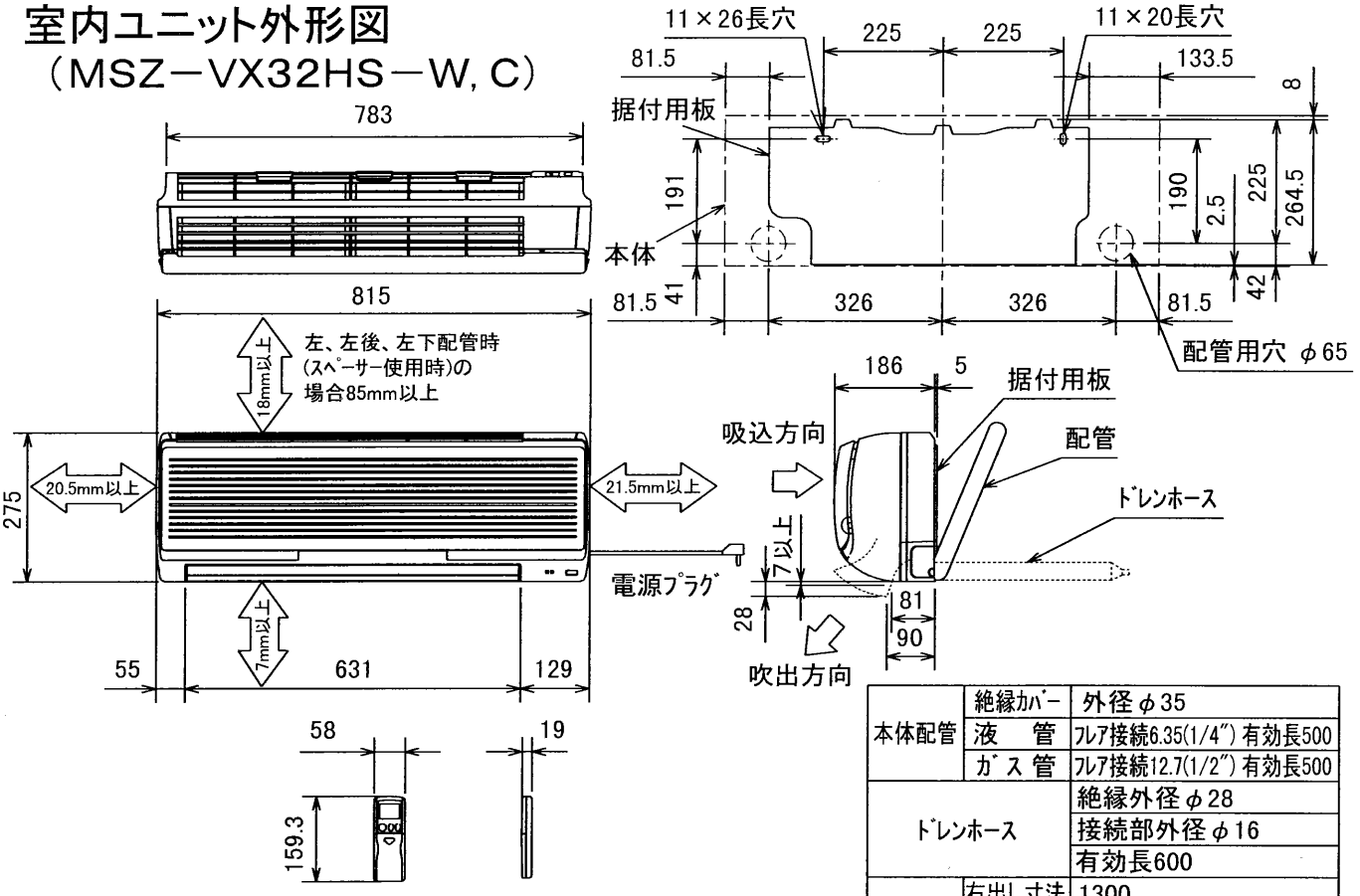

本体配管	絶縁カバー	外径 φ35
	液　管	フレア接続6.35(1/4″) 有効長500
	ガス管	フレア接続12.7(1/2″) 有効長500
ドレンホース		絶縁外径 φ28
		接続部外径 φ16
		有効長600
電源コード	右出し寸法	1300
	左出し寸法	650

SG01R970

注、延長配管サイズは仕様表を参照下さい。

室外ユニット外形図
（MUZ－VX32HS）

配管接続口	液　管	フレア接続6.35 (1/4″)
	ガス管	フレア接続12.7 (1/2″)

注、延長配管サイズは仕様表を参照下さい。

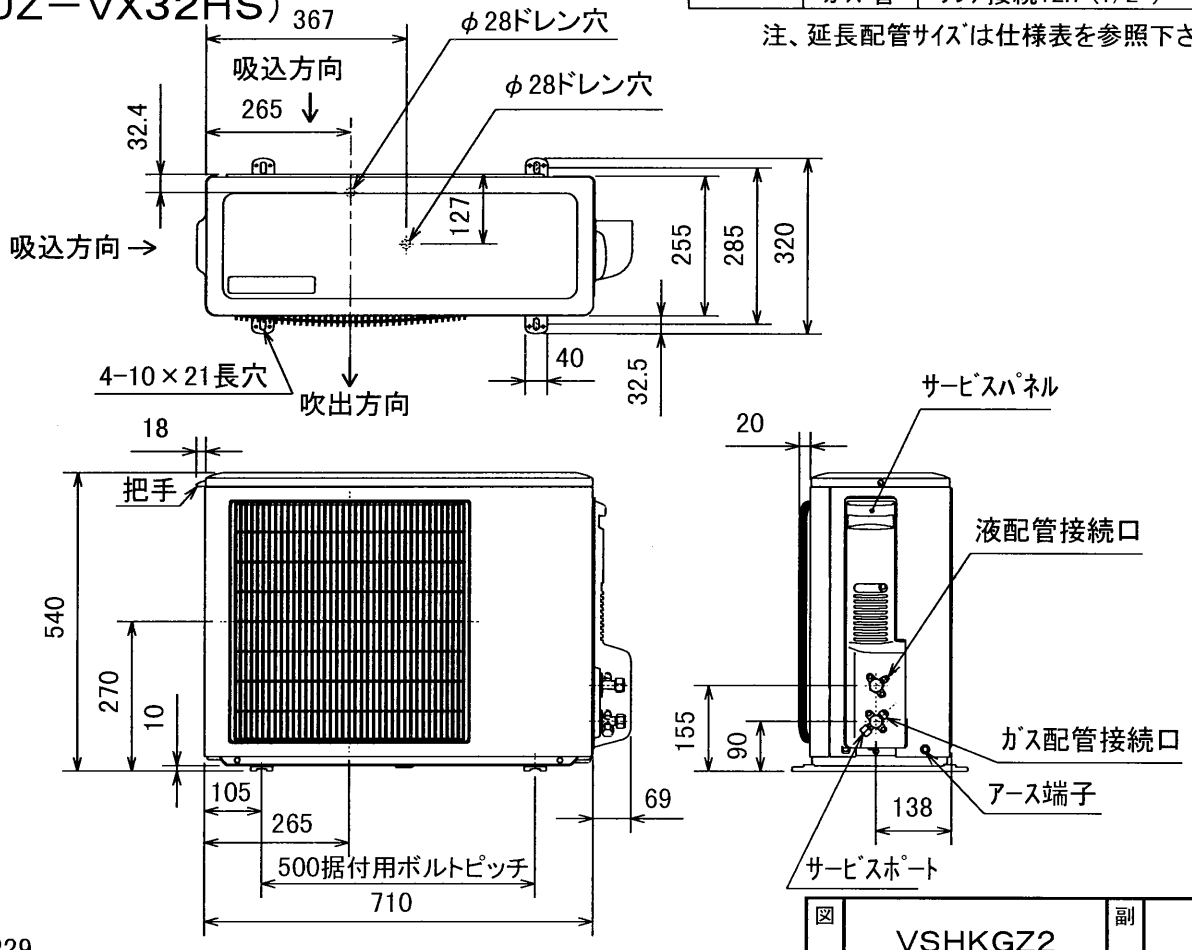

SG01J229

図番	VSHKGZ2	副番	