据付所要スペース（室内ユニット）

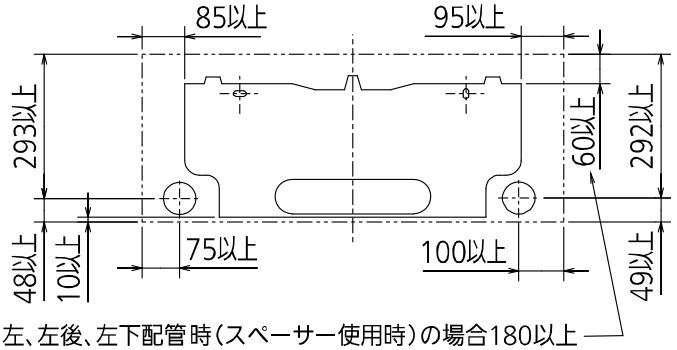

DK01G306

室外ユニットの周囲必要空間（基本）

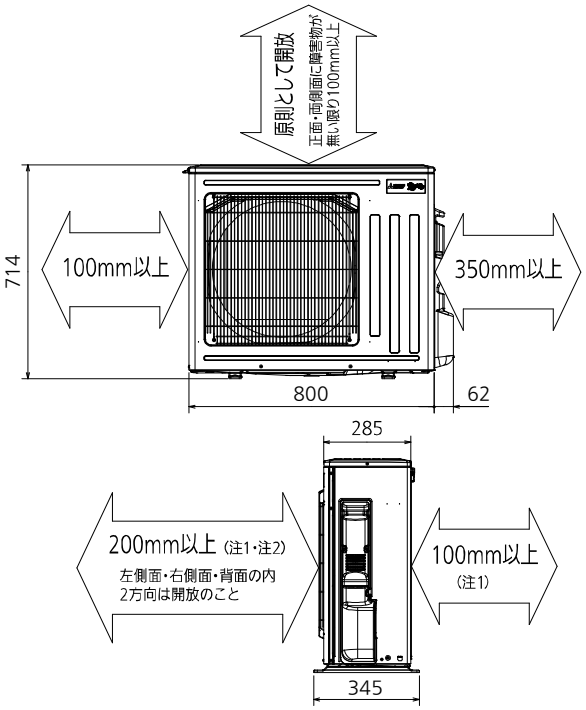

室外ユニットの据付上最小のスペース

注1) 風通しが悪くショートサイクルがおきやすい場合は、
冷暖房能力及び消費電力が10%程度悪化する場合があります。
吹出ガイド（別売部品）を付けると、
冷暖房能力及び消費電力の改善が図れます。
注2) 壁に向けて吹き出すと壁が汚れる場合があります。

DK01J065

機外配線要領

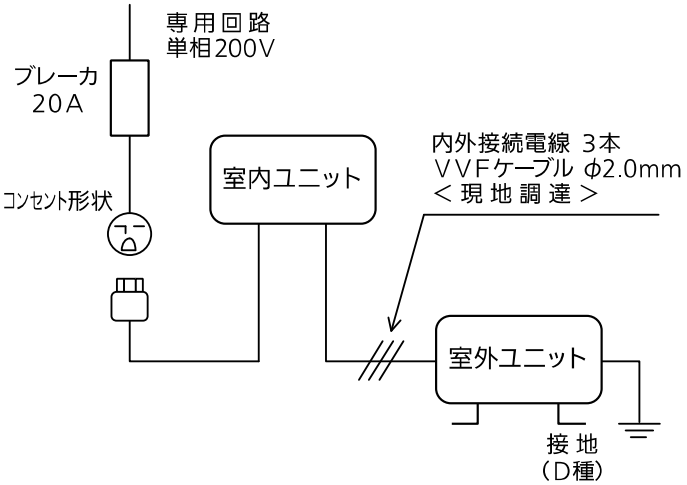

仕　様　表

50Hz・60Hz共通

セット形名				MSZ-X6319S-W
性能	冷房	冷房能力	kW	6.3 (0.6～6.5)
		消費電力	W	1,970 (105～2,190)
		運転電流	A	10.46
		力率	%	94
	暖房	暖房能力	kW	7.1 (0.6～11.2)
		消費電力	W	1,840 (105～3,720)
		低温能力	kW	8.1
		低温消費電力	W	3,300
		運転電流	A	9.29 (最大 20.0)
		力率	%	99
	通年エネルギー消費効率 (APF)		—	5.7
	JIS C 9612 : 2005		-	5.7
	始動電流		A	10.46
室内ユニット	形名			MSZ-X6319S-W-IN
	電源			単相・200V
	外形寸法<H×W×D>		mm	295×799×309(314)
	外装色		—	ピュアホワイト
	送風機（形式×個数）		—	ラインフローファン×1
	風量		m^3/h	(冷房) 820 (暖房) 880
	運転音（強・中・弱・静）（音響パワーレベル）		dB	(冷房) 70・57・52・44 (暖房) 70・57・52・47
	送風機用電動機出力		W	46
	製品質量		kg	16
	ドレン接続口サイズ		mm	φ16 (外径)
室外ユニット	形名			MUZ-X6319S
	電源			単相・200V
	外形寸法<H×W×D>		mm	714×800(+62)×285(+59.5)
	外装色（マンセル）		—	アイボリー(3.0Y7.8/1.1)
	圧縮機	形式×個数	—	全密閉×1
		呼称出力	W	1,700
		始動方式	—	直入
	送風機（形式×個数）		—	プロペラファン×1
	風量		m^3/h	(冷房) 2,530 (暖房) 2,530
	運転音（音響パワーレベル）		dB	(冷房) 67 (暖房) 68
	送風機用電動機出力		W	50
	送風機用保護装置		—	電流検知/回転速度検知
	製品質量		kg	39
共通事項	冷媒（種類×封入量）		kg	R32×1.25
	内外接続配管	許容値	m	配管長 15・高低差 10
		液管外径	mm	φ6.35 (1/4″)
		ガス管外径	mm	φ12.7 (1/2″)

1. 運転特性は JIS C 9612:2013 の条件で運転した場合の数値です。
定格冷房能力(室内側:27.0℃[DB],19.0℃[WB],外気温度:35.0℃[DB],24.0℃[WB])
定格暖房能力<標準>(室内側:20.0℃[DB],外気温度:7.0℃[DB],6.0℃[WB])
<低温>(室内側:20.0℃[DB],外気温度:2.0℃[DB],1.0℃[WB])
接続配管長5m(相当長)
2. 運転音測定条件:無響室, Aスケール,
JIS C 9612:2013(音響パワーレベル) によります。
3. 本仕様書は予告なく変更することがあります。
4. 指定なき数字の単位は、mmとします。
5. 能力、消費電力の( )内数値は、最小から最大までの可変巾を示しています。
6. 室内ユニット外形寸法中( )内の寸法は、据付板を付けたときの寸法です。
7. 室外ユニット外形寸法中( )内の寸法は、サービスパネル及び脚部の突出し寸法を示しています。
8. 設計圧力は4.17MPaです。

三菱電機株式会社

冷暖房用壁掛形ルームエアコン仕様書

グリーン購入法適合

MSZ-X6319S-W

電源電線（分岐回路）の太さと長さ	電線径 (mm) / 最大こう長 (m)	φ2.0/17　φ2.6/29	発行日	2019-2-5	図番	SY-MSZX6319SW	副番	

（平面図）

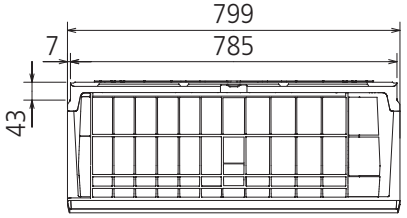

（据付用板図）

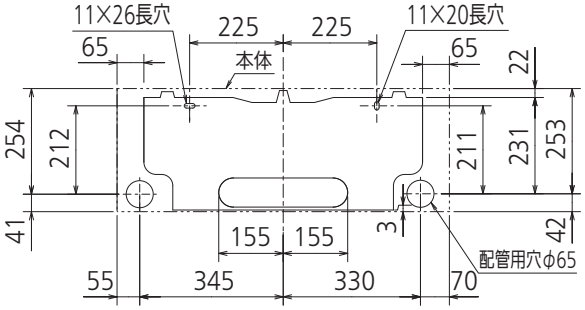

（据付所要スペース）

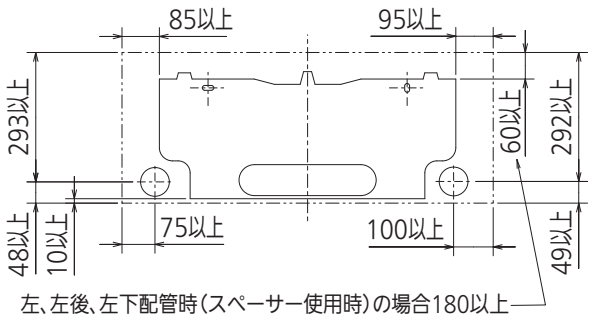

（左側面図）

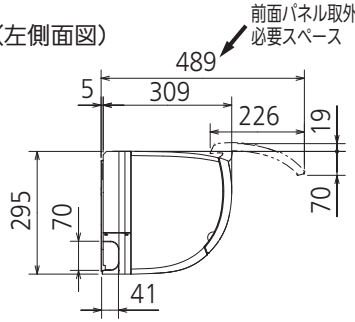

（正面図）

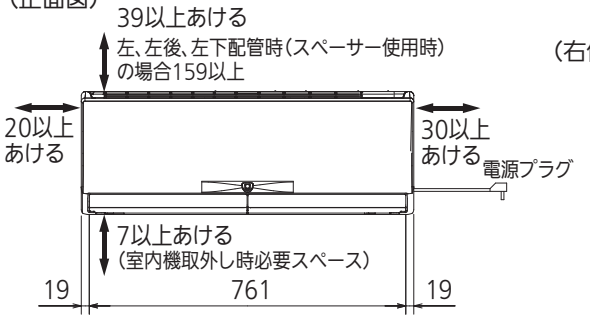

（右側面図）

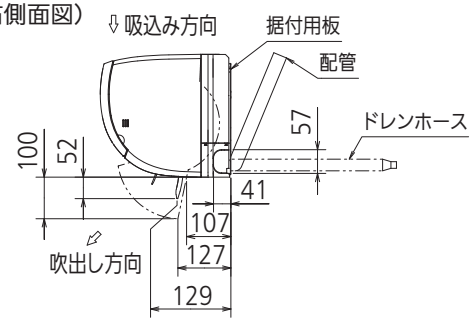

（下面図）

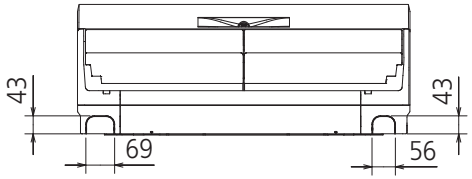

（左、左後、左下配管時）

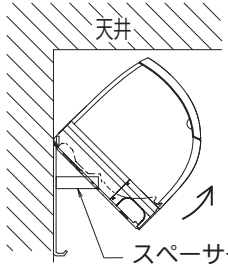

リモコン外形図

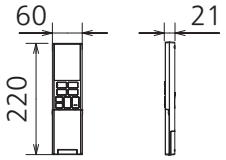

本体配管	断熱材	外径φ37
	液　管	フレア接続φ6.35(1/4")有効長390
	ガス管	フレア接続φ12.7(1/2")有効長340
ドレンホース		断熱材外径φ29
		接続部外径φ16
		有効長 400
電源コード		右出し寸法　1350
		左出し寸法　550
吹出し開口面積		0.03m²

注、内外接続配管サイズは仕様表を参照ください。

DK01G306

単 位	スケール	作 成 日	形 名	MSZ-X6319S-W-IN				
mm	NTS	2019-2-5	ルームエアコン室内ユニット外形図（壁掛形）					
三菱電機株式会社			図 番	GA-MSZX6319SW	副番		記号	

室外ユニットの据付上最小のスペース

注1) 風通しが悪くショートサイクルがおきやすい場合は、
冷暖房能力及び消費電力が10%程度悪化する場合があります。
吹出ガイド(別売部品)を付けると、
冷暖房能力及び消費電力の改善が図れます。

注2) 壁に向けて吹き出すと壁が汚れる場合があります。

設置必要スペース

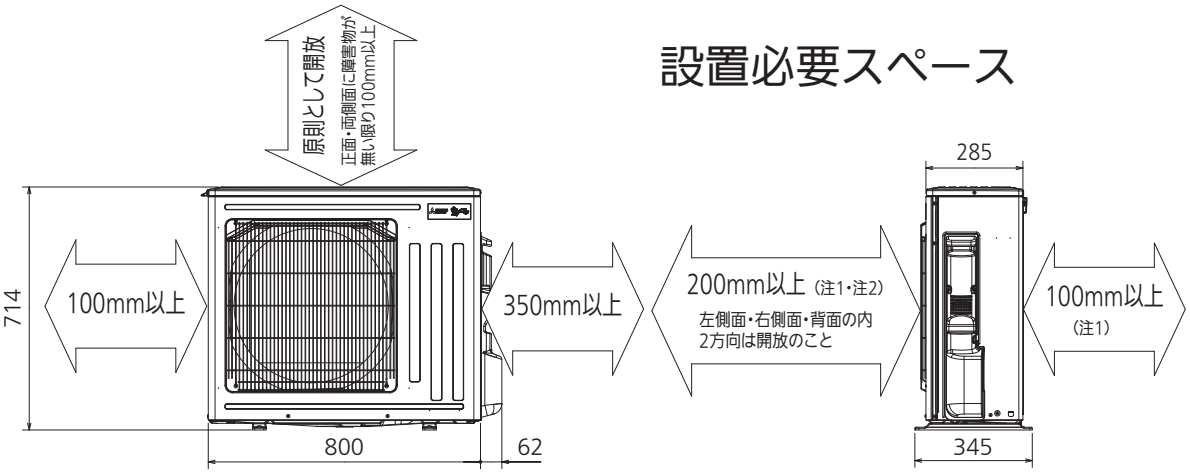

配管接続口	液　管	フレア接続φ6.35(1/4")
	ガス管	フレア接続φ9.52(3/8")

注、内外接続配管サイズは仕様表を参照ください。

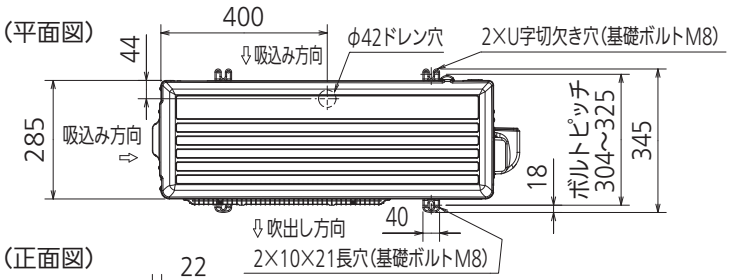

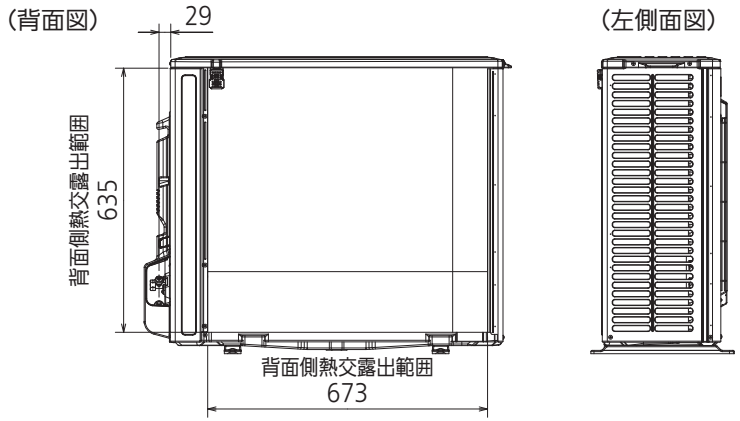

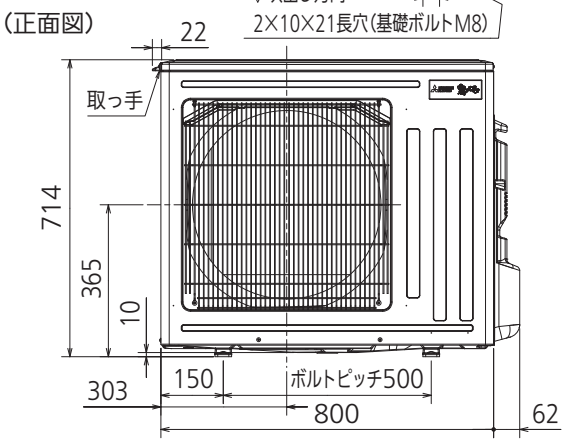

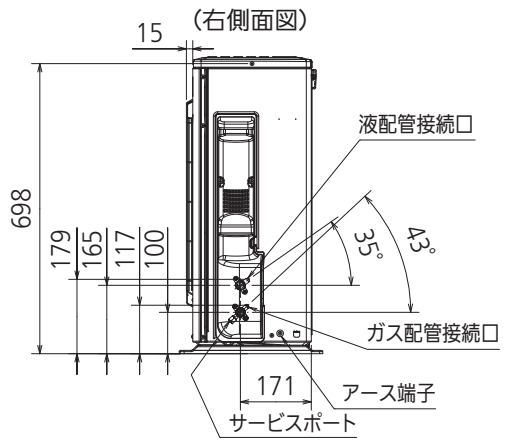

DK01J065

単 位	スケール	作 成 日	形 名	MUZ-X6319S			
mm	NTS	2019-2-5	ルームエアコン室外ユニット外形図				
三菱電機株式会社			図 番	GA-MUZX6319S	副番		記号