## 据付所要スペース(室内ユニット)

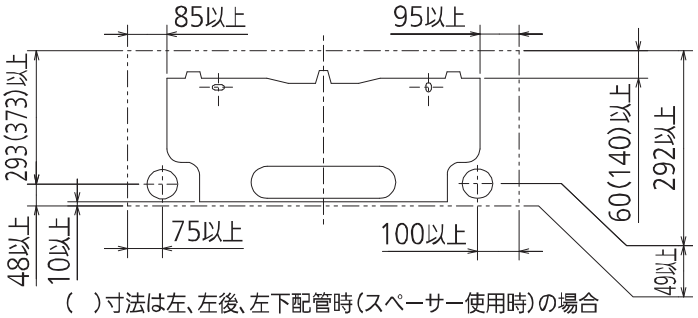


(　)寸法は左、左後、左下配管時(スペーサー使用時)の場合

DK01G368

## 室外ユニットの周囲必要空間(基本)

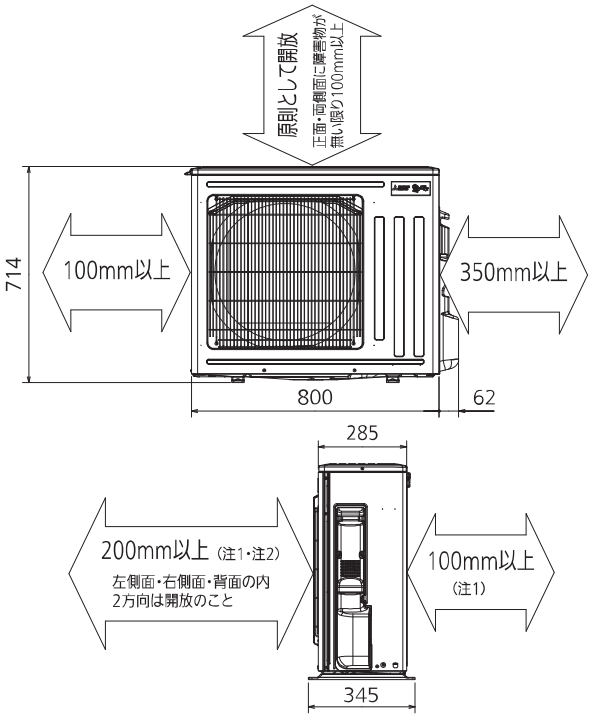


### 室外ユニットの据付上最小のスペース

注1) 風通しが悪くショートサイクルがおきやすい場合は、
冷暖房能力及び消費電力が10%程度悪化する場合があります。
吹出ガイド(別売部品)を付けると、
冷暖房能力及び消費電力の改善が図れます。

注2) 壁に向けて吹き出すと壁が汚れる場合があります。

DK01J065

## 機外配線要領

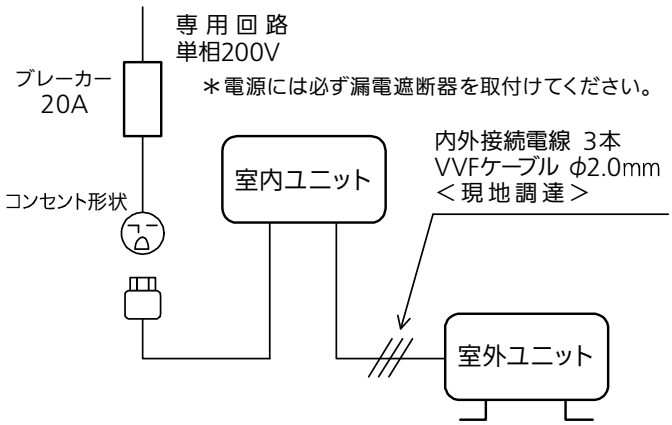


＊室内ユニットまたは室外ユニットのどちらか一方で接地工事(D種)をしてください。

## 仕　様　表

50Hz・60Hz共通

| セット形名 | | | | MSZ-X6321S-W |
|---|---|---|---|---|
| 性能 | 冷房 | 冷房能力 | kW | 6.3 (0.6～6.5) |
| | | 消費電力 | W | 1,970 (105～2,190) |
| | | 運転電流 | A | 10.46 |
| | | 力率 | % | 94 |
| | 暖房 | 暖房能力 | kW | 7.1 (0.6～11.2) |
| | | 消費電力 | W | 1,840 (105～3,720) |
| | | 低温能力 | kW | 8.1 |
| | | 低温消費電力 | W | 3,300 |
| | | 運転電流 | A | 9.29 (最大 20.0) |
| | | 力率 | % | 99 |
| | 通年エネルギー消費効率(APF) | | — | 5.7 |
| | JIS C 9612 : 2005 | | – | 5.7 |
| | 始動電流 | | A | 10.46 |
| 室内ユニット | 形名 | | | MSZ-X6321S-W-IN |
| | 電源 | | | 単相・200V |
| | 外形寸法<H×W×D> | | mm | 295×799×309(314) |
| | 外装色 | | — | ピュアホワイト |
| | 送風機(形式×個数) | | — | ラインフローファン×1 |
| | 風量 | | $m^3/h$ | (冷房) 820 (暖房) 880 |
| | 運転音(強・中・弱・静)(音響パワーレベル) | | dB | (冷房) 70・57・52・44<br>(暖房) 70・57・52・47 |
| | 送風機用電動機出力 | | W | 46 |
| | 製品質量 | | kg | 16 |
| | ドレン接続口サイズ | | mm | φ16 (外径) |
| 室外ユニット | 形名 | | | MUZ-X6321S |
| | 電源 | | | 単相・200V |
| | 外形寸法<H×W×D> | | mm | 714×800(+62)×285(+60) |
| | 外装色(マンセル) | | — | アイボリー(3.0Y7.8/1.1) |
| | 圧縮機 | 形式×個数 | — | 全密閉×1 |
| | | 呼称出力 | W | 1,700 |
| | | 始動方式 | — | 直入 |
| | 送風機(形式×個数) | | — | プロペラファン×1 |
| | 風量 | | $m^3/h$ | (冷房)2,535(暖房)2,535 |
| | 運転音(音響パワーレベル) | | dB | (冷房) 67 (暖房) 68 |
| | 送風機用電動機出力 | | W | 50 |
| | 送風機用保護装置 | | — | 電流検知/回転速度検知 |
| | 製品質量 | | kg | 40 |
| 共通事項 | 冷媒(種類×封入量) | | kg | R32×1.25 |
| | 内外接続配管 | 許容値 | m | 配管長 15・高低差 10 |
| | | 液管外径 | mm | φ6.35 (1/4″) |
| | | ガス管外径 | mm | φ12.7 (1/2″) |

1. 運転特性は JIS C 9612:2013 の条件で運転した場合の数値です。
定格冷房能力(室内側:27.0℃[DB],19.0℃[WB],外気温度:35.0℃[DB],24.0℃[WB])
定格暖房能力<標準>(室内側:20.0℃[DB],外気温度:7.0℃[DB],6.0℃[WB])
<低温>(室内側:20.0℃[DB],外気温度:2.0℃[DB],1.0℃[WB])
接続配管長5m(相当長)
2. 運転音測定条件:無響室, Aスケール,
JIS C 9612:2013(音響パワーレベル)によります。
3. 本仕様書は予告なく変更することがあります。
4. 指定なき数字の単位は、mmとします。
5. 能力、消費電力の( )内数値は、最小から最大までの可変巾を示しています。
6. 室内ユニット外形寸法中( )内の寸法は、据付板を付けたときの寸法です。
7. 室外ユニット外形寸法中( )内の寸法は、サービスパネル及び脚部の突出し寸法を示しています。
8. 設計圧力は4.17MPaです。

三菱電機株式会社

冷暖房用壁掛形ルームエアコン仕様書

グリーン購入法適合

**MSZ-X6321S-W**

| 電源電線(分岐回路)の太さと長さ | 電線径(mm) / 最大こう長(m) | φ2.0/17　φ2.6/29 | 発行日 | 2021-3-4 | 図番 | SY-MSZX6321SW | 副番 | |
|---|---|---|---|---|---|---|---|---|

（平面図）

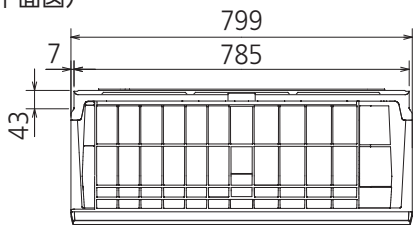


（据付用板図）

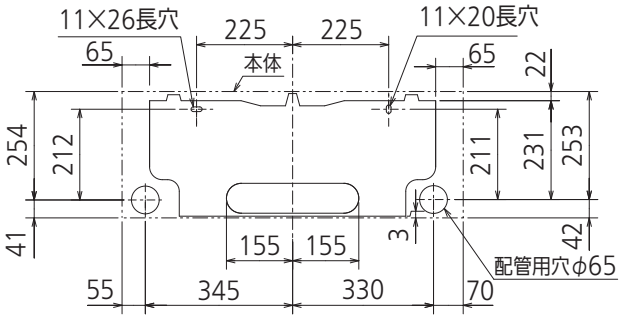


（左側面図）

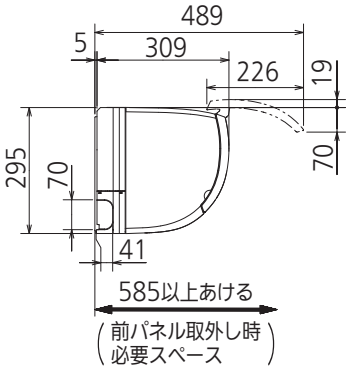


（正面図）

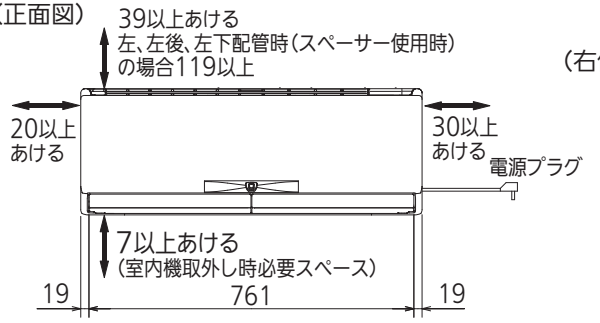


（右側面図）

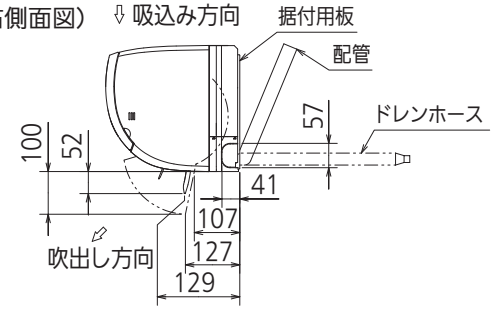


（下面図）

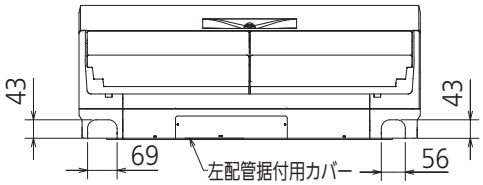


| | | |
|---|---|---|
| 本体配管 | 断熱材 | 外径φ37 |
| | 液　管 | 有効長390　接続配管：フレア接続φ6.35(1/4") |
| | ガス管 | 有効長340　接続配管：フレア接続φ12.7(1/2") |
| ドレンホース | | 断熱材外径φ29 |
| | | 接続部外径φ16 |
| | | 有効長 400 |
| 電源コード | | 右出し寸法　1350 |
| | | 左出し寸法　550 |
| 吹出し開口面積 | | 0.03m² |

注、内外接続配管サイズは仕様表を参照ください。

## （据付所要スペース）

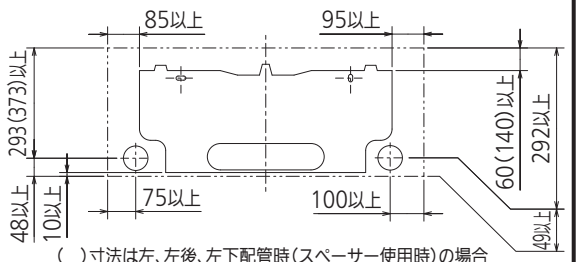


（　）寸法は左、左後、左下配管時（スペーサー使用時）の場合

## （左、左後、左下配管時）

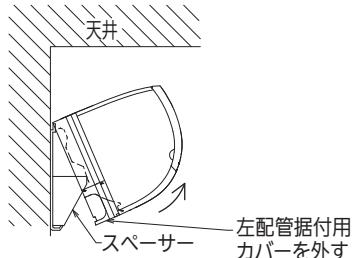


（こん包用発泡スチロールの一部をカットして使用）

## リモコン外形図

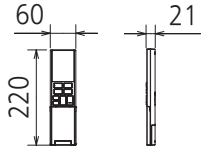


DK01G368

| 単位 | スケール | 作成日 | 形名 | MSZ-X6321S-W-IN | | | |
|---|---|---|---|---|---|---|---|
| mm | NTS | 2021-2-17 | ルームエアコン室内ユニット外形図（壁掛形） | | | | |
| 三菱電機株式会社 | | | 図番 | GA-MSZX6321SW | 副番 | | 記号 |

## 室外ユニットの据付上最小のスペース

注1) 風通しが悪くショートサイクルがおきやすい場合は、
冷暖房能力及び消費電力が10%程度悪化する場合があります。
吹出ガイド(別売部品)を付けると、
冷暖房能力及び消費電力の改善が図れます。

注2) 壁に向けて吹き出すと壁が汚れる場合があります。

## 設置必要スペース

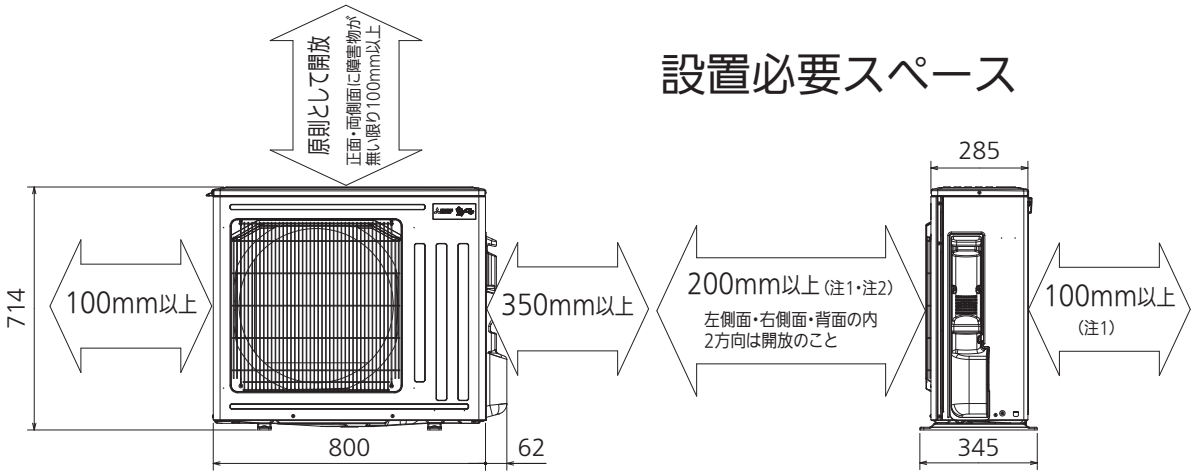


| 配管接続口 | 液　管 | フレア接続φ6.35(1/4") |
|---|---|---|
| | ガス管 | フレア接続φ12.7(1/2") |

注、内外接続配管サイズは仕様表を参照ください。

(平面図)

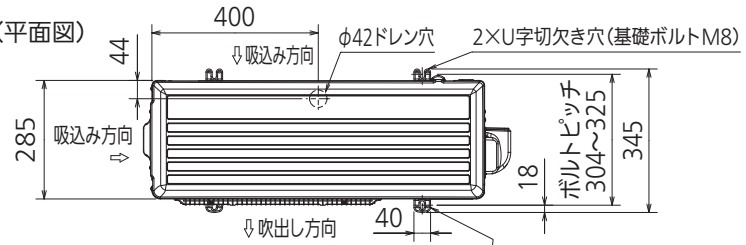


(背面図)

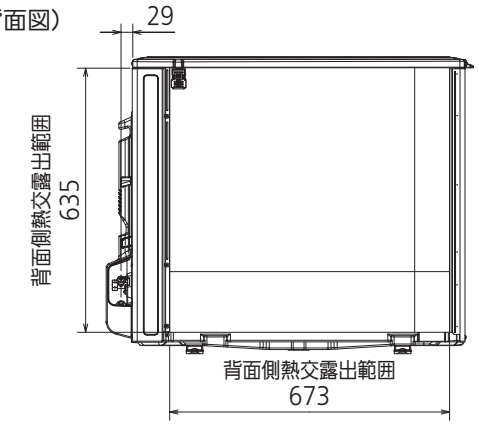


(左側面図)

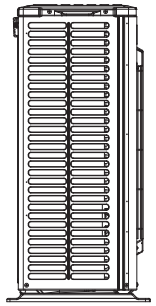

(正面図)

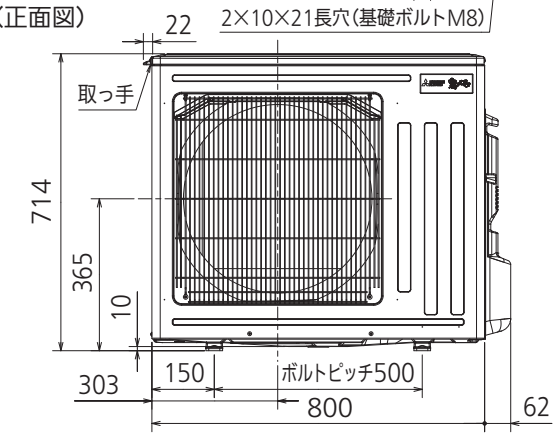


(右側面図)

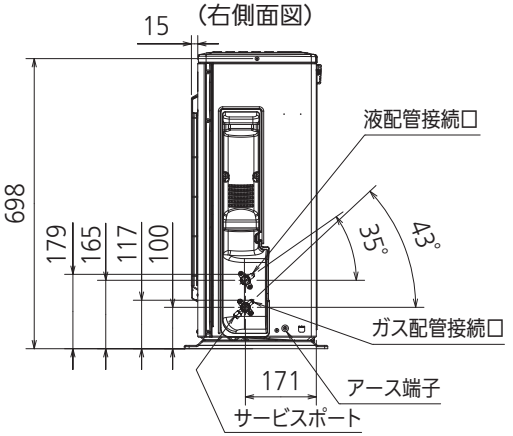


DK01J065

| 単 位 | スケール | 作 成 日 | 形 名 | MUZ-X6321S | | | | |
|---|---|---|---|---|---|---|---|---|
| mm | NTS | 2021-2-17 | ルームエアコン室外ユニット外形図 | | | | | |
| 三菱電機株式会社 | | | 図 番 | GA-MUZX6321S | 副番 | | 記号 | |