（平面図）

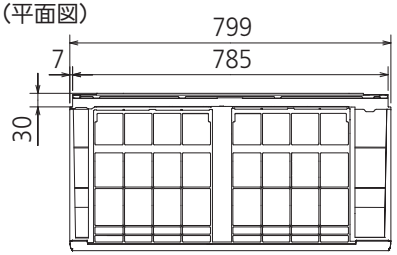

（据付用板図）

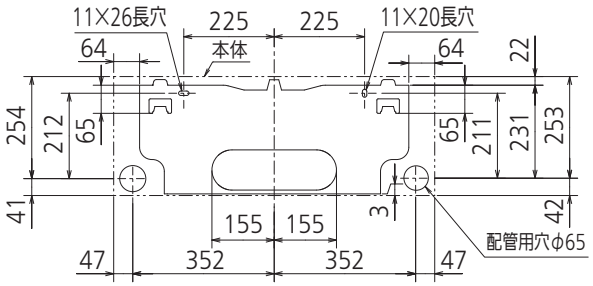

（据付所要スペース）

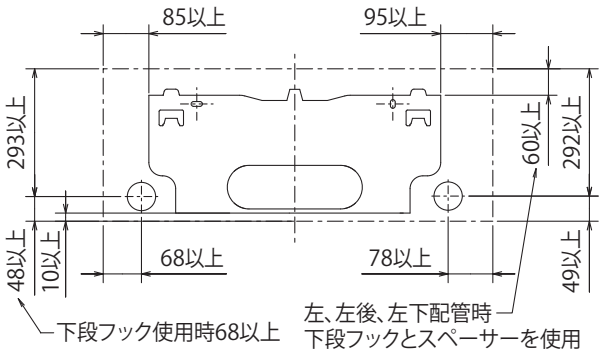

（左側面図）

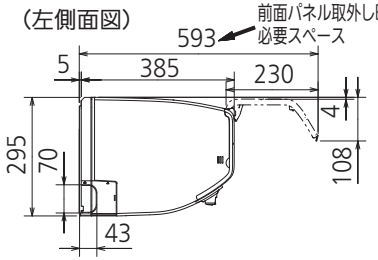

（正面図）

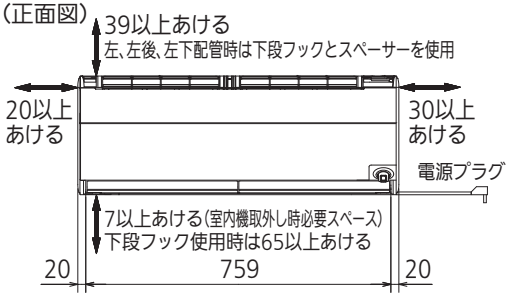

（右側面図）

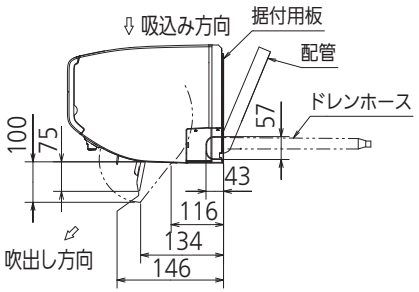

（下面図）

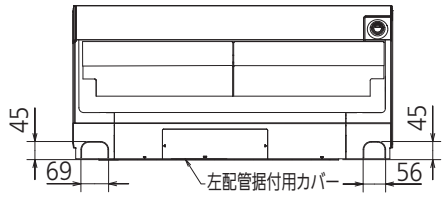

（左、左後、左下配管時）

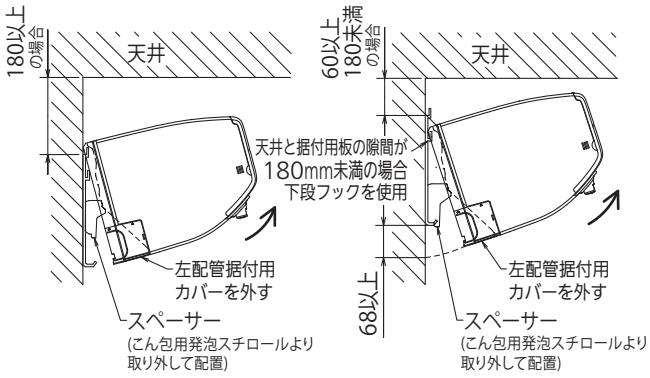

リモコン外形図

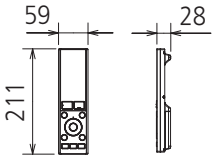

本体配管	断熱材	外径φ35
	液　管	フレア接続φ6.35(1/4") 有効長390
	ガス管	フレア接続φ9.52(3/8") 有効長340
ドレンホース		断熱材外径φ29
		接続部外径φ16
		有効長 400
電源コード		右出し寸法　1800
		左出し寸法　1000
吹出し開口面積		0.04m²

注、内外接続配管サイズは仕様表を参照ください。

DK01G299

単 位	スケール	作 成 日	形 名	MSZ-ZW2519-W-IN				
mm	NTS	2018-10-10	ルームエアコン室内ユニット外形図（壁掛形）					
三菱電機株式会社			図 番	GA-MSZZW2519W	副番		記号	