## 据付所要スペース(室内ユニット)

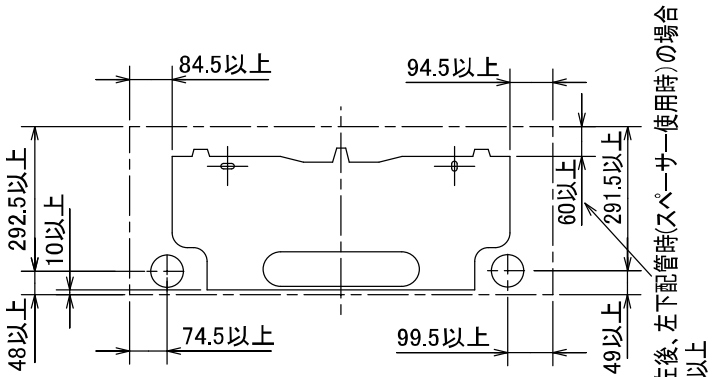


DK01C626

## 室外ユニットの周囲必要空間(基本)

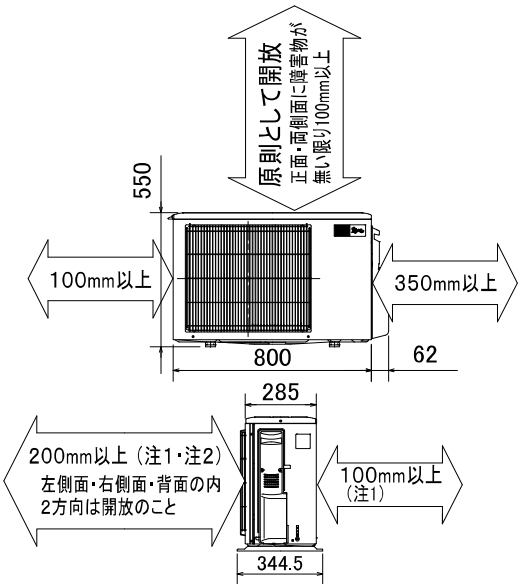


### 室外ユニットの据付上最小のスペース

注1) 風通しが悪くショートサイクルが起きやすい場合は、
冷暖房能力及び消費電力が10%程度悪化する場合があります。
吹出ガイド(別売部品)を付けると、
冷暖房能力及び消費電力の改善が図れます。

注2) 壁に向けて吹き出すと壁が汚れる場合があります。

DG01V030

## 機外配線要領

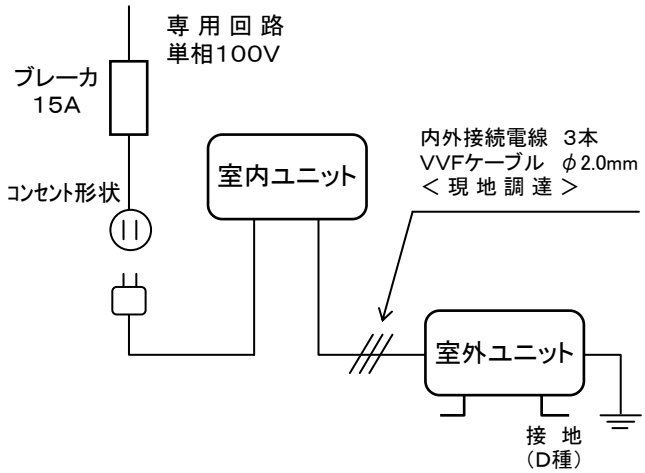


## 仕様表

50Hz・60Hz共通

| セット形名 | | | | MSZ-ZW252-W |
|---|---|---|---|---|
| 性能 | 冷房 | 冷房能力 | kW | 2.5 (0.6～3.5) |
| | | 消費電力 | W | 560 (105～980) |
| | | 運転電流 | A | 5.95 |
| | | 力率 | % | 94 |
| | 暖房 | 暖房能力 | kW | 2.8 (0.6～5.2) |
| | | 消費電力 | W | 525 (105～1,485) |
| | | 低温能力 | kW | 4.1 |
| | | 低温消費電力 | W | 1,420 |
| | | 運転電流 | A | 5.30 (最大 15.0) |
| | | 力率 | % | 99 |
| | 通年エネルギー消費効率(APF) | | — | 6.7 |
| | 始動電流 | | A | 5.95 |
| 室内ユニット | 形名 | | | MSZ-ZW252-W-IN |
| | 電源 | | | 単相・100V |
| | 外形寸法<H×W×D> | | mm | 295×799×312(317) |
| | 外装色 | | — | クリーンホワイト |
| | 送風機(形式×個数) | | — | ラインフローファン×1 |
| | 風量 | | $m^3/h$ | (冷房) 680 (暖房) 750 |
| | 運転音(強・中・弱・静) | | dB | (冷房) 46・36・31・19<br>(暖房) 47・35・30・24 |
| | 送風機用電動機出力 | | W | 30 |
| | 製品質量 | | kg | 15 |
| | ドレン接続口サイズ | | mm | φ16 (外径) |
| 室外ユニット | 形名 | | | MUZ-ZW252 |
| | 電源 | | | 単相・100V |
| | 外形寸法<H×W×D> | | mm | 550×800(+62)×285(+59.5) |
| | 外装色(マンセル) | | — | アイボリー(3.0Y7.8/1.1) |
| | 圧縮機 | 形式×個数 | — | 全密閉×1 |
| | | 呼称出力 | W | 650 |
| | | 始動方式 | — | 直入 |
| | 送風機(形式×個数) | | — | プロペラファン×1 |
| | 風量 | | $m^3/h$ | (冷房)2,005(暖房)1,625 |
| | 運転音 | | dB | (冷房) 44 (暖房) 44 |
| | 送風機用電動機出力 | | W | 50 |
| | 送風機用保護装置 | | — | 電流検知/回転速度検知 |
| | 製品質量 | | kg | 28 |
| 共通事項 | 冷媒(種類×封入量) | | kg | R410A×0.95 |
| | 延長配管 | 許容値 | m | 配管長 12・高低差 10 |
| | | 液管外径 | mm | φ6.35 (1/4″) |
| | | ガス管外径 | mm | φ9.52 (3/8″) |

1. 運転特性は JIS C 9612 の条件で運転した場合の数値です。
   定格冷房能力(室内側:27.0℃[DB],19.0℃[WB],外気温度:35.0℃[DB],24.0℃[WB])
   定格暖房能力<標準>(室内側:20.0℃[DB],外気温度:7.0℃[DB],6.0℃[WB])
   <低温>(室内側:20.0℃[DB],外気温度:2.0℃[DB],1.0℃[WB])
   延長配管5m(相当長), 高低差0m
2. 運転音測定条件:無響室, Aスケール, JIS C 9612 によります。
3. 本仕様書は予告なく変更することがあります。
4. 指定なき数字の単位は、mmとします。
5. 能力、消費電力の( )内数値は、最小から最大までの可変巾を示しています。
6. 室内ユニット外形寸法中( )内の寸法は、据付板を付けたときの寸法です。
7. 室外ユニット外形寸法中( )内の寸法は、サービスパネル及び脚部の突出し寸法を示しています。
8. 設計圧力は4.15MPaです。

**三菱電機株式会社**

冷暖房用壁掛形ルームエアコン仕様書

# MSZ-ZW252-W

| 電源電線(分岐回路)の太さと長さ | 電線径(mm) / 最大こう長(m) | φ1.6/7 φ2.0/11 φ2.6/19 | 発行日 | 2011-11-10 | 図番 | SY-MSZZW252W | 副番 | |
|---|---|---|---|---|---|---|---|---|

| 吹出し開口面積 |
|---|
| 0.03 m² |

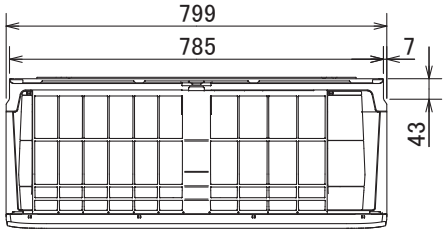


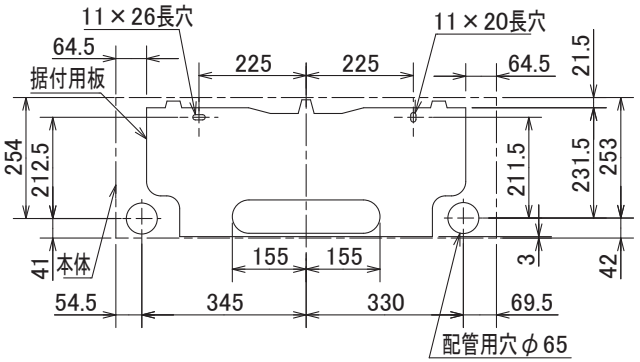


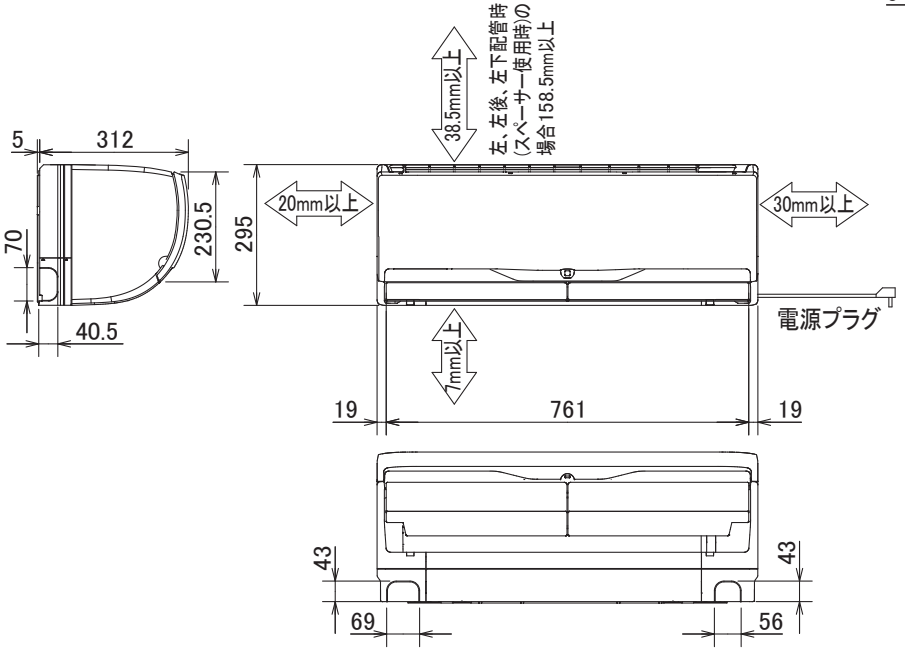


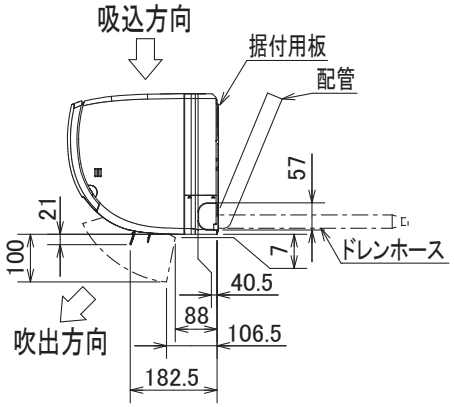


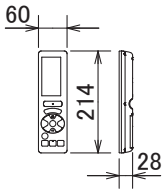


## 据付所要スペース(室内ユニット)

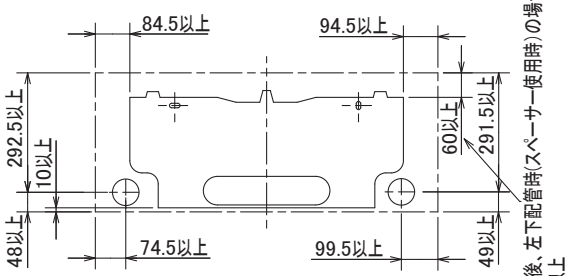


## 左、左後、左下配管時(スペーサー使用時)の場合

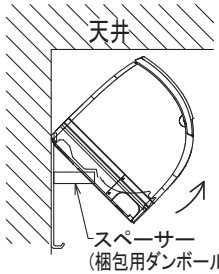


| | | |
|---|---|---|
| 配管 | 断熱材 | 外径φ35 |
| | 液管 | フレア接続φ6.35(1/4″) 有効長390 |
| | ガス管 | フレア接続φ9.52(3/8″) 有効長340 |
| ドレンホース | | 断熱材外径φ29 |
| | | 接続部外径φ16 |
| | | 有効長 400 |
| 電源コード | | 右出し寸法 1800 |
| | | 左出し寸法 1000 |

注、延長配管サイズは仕様表を参照ください。

DK01C626

| 単位 | スケール | 作成日 | 形名 | MSZ-ZW252-W-IN | | | | |
|---|---|---|---|---|---|---|---|---|
| mm | NTS | 2011-10-20 | ルームエアコン室内ユニット外形図(壁掛形) | | | | | |
| 三菱電機株式会社 | | | 図番 | GA-MSZZW252W | 副番 | | 記号 | |

| 配管接続口 | 液　管 | フレア接続 φ6.35(1/4″) |
|---|---|---|
| | ガス管 | フレア接続 φ9.52(3/8″) |

注、延長配管サイズは仕様表を参照ください。

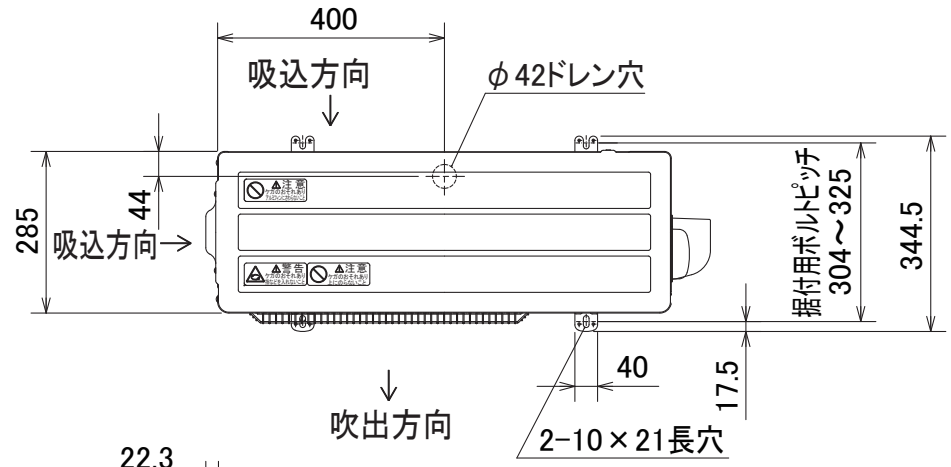


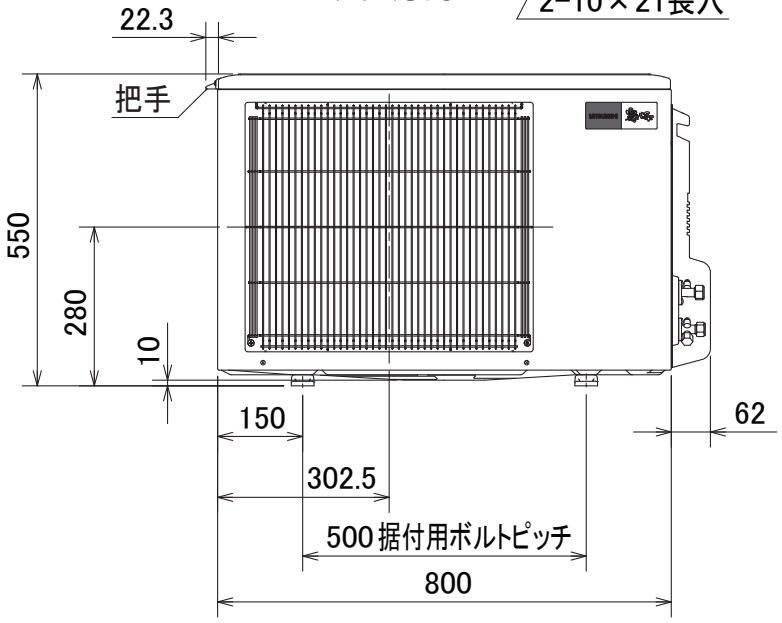


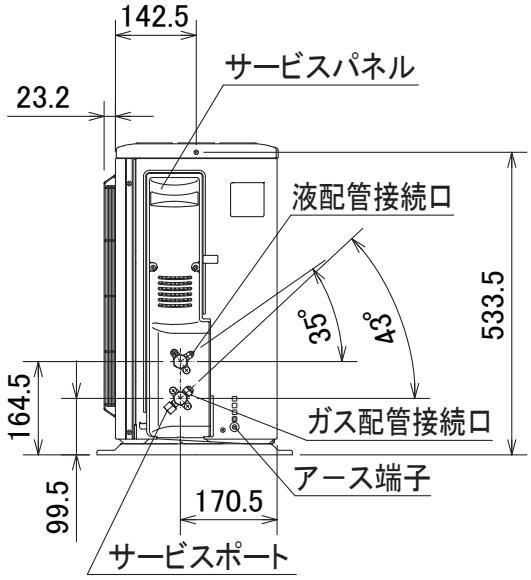


DG01V030

| 単位 | スケール | 作成日 | 形名 | MUZ-ZW252 | | | | |
|---|---|---|---|---|---|---|---|---|
| mm | NTS | 2011-10-20 | ルームエアコン室外ユニット外形図 | | | | | |
| 三菱電機株式会社 | | | 図番 | GA-MUZZW252 | 副番 | | 記号 | |