据付所要スペース（室内ユニット）

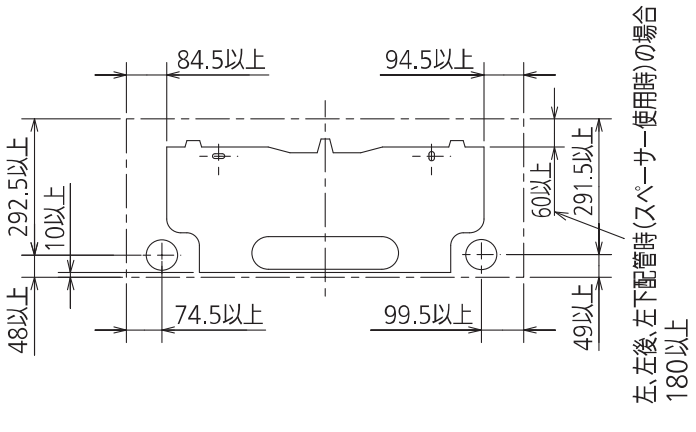

DK01C963

室外ユニットの周囲必要空間（基本）

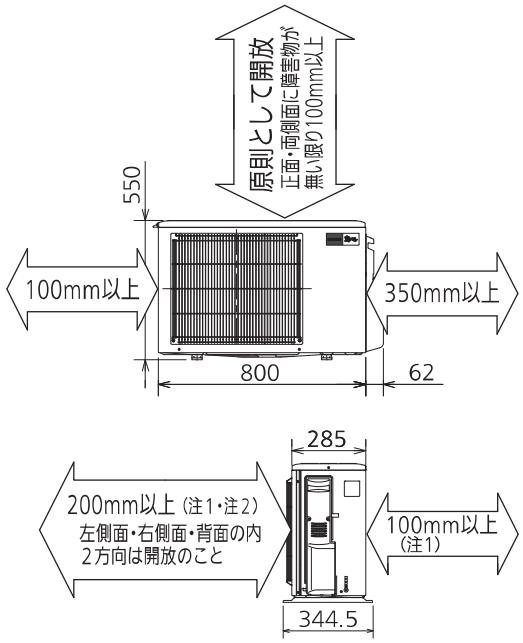

室外ユニットの据付上最小のスペース

注1) 風通しが悪くショートサイクルが起きやすい場合は、
冷暖房能力及び消費電力が10%程度悪化する場合があります。
吹出ガイド（別売部品）を付けると、
冷暖房能力及び消費電力の改善が図れます。
注2) 壁に向けて吹き出すと壁が汚れる場合があります。

DG01V030

機外配線要領

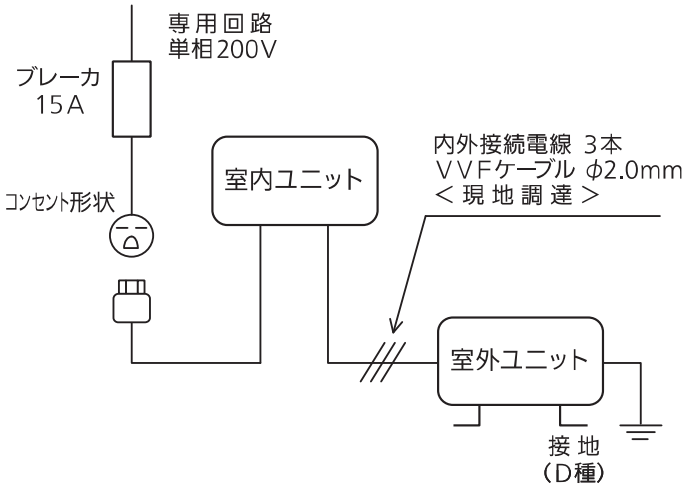

仕　様　表

50Hz・60Hz共通

セット形名				MSZ-ZW284S-T
性能	冷房	冷房能力	kW	2.8（0.6～4.2）
		消費電力	W	540（105～990）
		運転電流	A	2.87
		力率	%	94
	暖房	暖房能力	kW	3.6（0.6～6.9）
		消費電力	W	670（105～1,980）
		低温能力	kW	5.4
		低温消費電力	W	1,890
		運転電流	A	3.38（最大 13.0）
		力率	%	99
	通年エネルギー消費効率（APF）		—	6.9
	JIS C 9612：2005		–	6.9
	始動電流		A	3.38
室内ユニット	形名			MSZ-ZW284S-T-IN
	電源			単相・200V
	外形寸法<H×W×D>		mm	295×799×309(314)
	外装色		—	ウェーブブラウン
	送風機（形式×個数）		—	ラインフローファン×1
	風量		m^3/h	（冷房）680 （暖房）800
	運転音（強・中・弱・静）（音響パワーレベル）		dB	（冷房）63・53・48・34 （暖房）64・52・46・39
	送風機用電動機出力		W	40
	製品質量		kg	15
	ドレン接続口サイズ		mm	φ16（外径）
室外ユニット	形名			MUZ-ZW284S
	電源			単相・200V
	外形寸法<H×W×D>		mm	550×800(+62)×285(+59.5)
	外装色（マンセル）		—	アイボリー(3.0Y7.8/1.1)
	圧縮機	形式×個数	—	全密閉×1
		呼称出力	W	750
		始動方式	—	直入
	送風機（形式×個数）		—	プロペラファン×1
	風量		m^3/h	（冷房）1,775（暖房）1,630
	運転音（音響パワーレベル）		dB	（冷房） 59 （暖房） 60
	送風機用電動機出力		W	50
	送風機用保護装置		—	電流検知/回転速度検知
	製品質量		kg	32
共通事項	冷媒（種類×封入量）		kg	R32×0.97
	延長配管	許容値	m	配管長 12・高低差 10
		液管外径	mm	φ6.35（1/4″）
		ガス管外径	mm	φ9.52（3/8″）

1. 運転特性は JIS C 9612:2013 の条件で運転した場合の数値です。
   定格冷房能力(室内側:27.0℃[DB],19.0℃[WB],外気温度:35.0℃[DB],24.0℃[WB])
   定格暖房能力＜標準＞(室内側:20.0℃[DB],外気温度:7.0℃[DB],6.0℃[WB])
   ＜低温＞(室内側:20.0℃[DB],外気温度:2.0℃[DB],1.0℃[WB])
   延長配管5m(相当長), 高低差0m
2. 運転音測定条件:無響室, Aスケール,
   JIS C 9612:2013(音響パワーレベル)によります。
3. 本仕様書は予告なく変更することがあります。
4. 指定なき数字の単位は、mmとします。
5. 能力、消費電力の( )内数値は、最小から最大までの可変巾を示しています。
6. 室内ユニット外形寸法中( )内の寸法は、据付板を付けたときの寸法です。
7. 室外ユニット外形寸法中( )内の寸法は、サービスパネル及び脚部の突出し寸法を示しています。
8. 設計圧力は4.15MPaです。

三菱電機株式会社

冷暖房用壁掛形ルームエアコン仕様書

MSZ-ZW284S-T

電源電線（分岐回路）の太さと長さ	電線径（mm）／最大こう長（m）	φ1.6/14　φ2.0/23　φ2.6/39	発行日	2013-11-11	図番	SY-MSZZW284ST	副番	

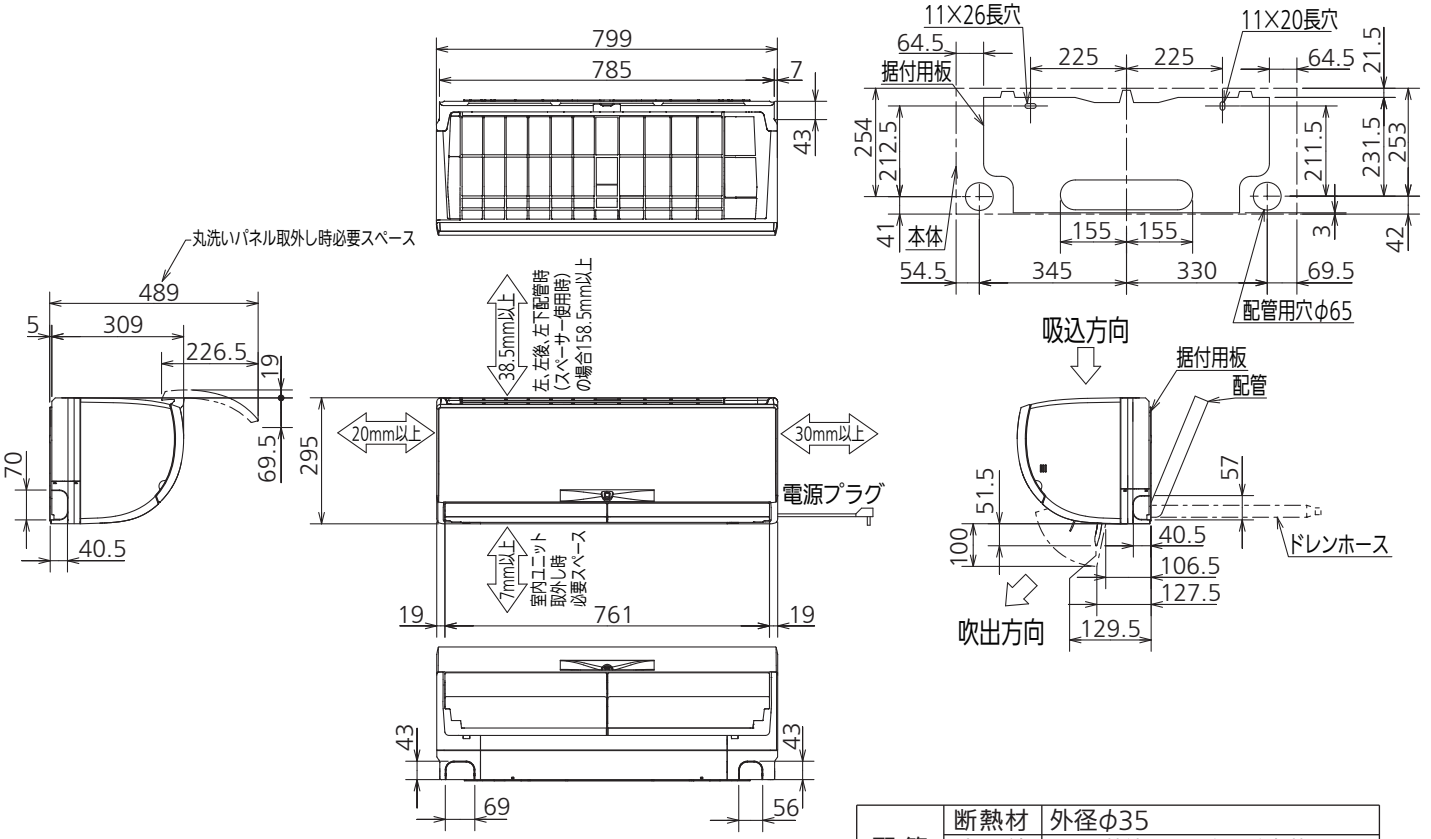

据付所要スペース(室内ユニット)

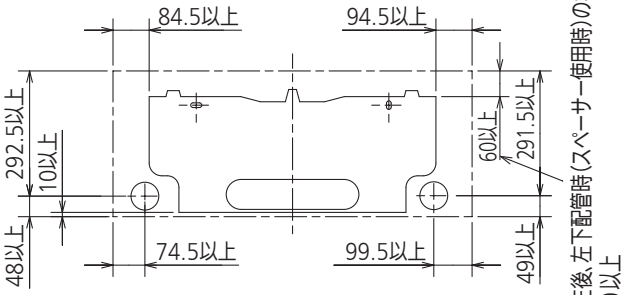

リモコン外形図

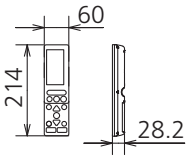

左、左後、左下配管時(スペーサー使用時)の場合

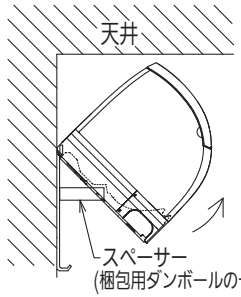

配管	断熱材	外径φ35
	液管	フレア接続φ6.35(1/4")有効長390
	ガス管	フレア接続φ9.52(3/8")有効長340
ドレンホース		断熱材外径φ29
		接続部外径φ16
		有効長 400
電源コード		右出し寸法　1350
		左出し寸法　550

注、延長配管サイズは仕様表を参照ください。

吹出し開口面積
0.03 m^2

DK01C963

単位	スケール	作成日	形名	MSZ-ZW284S-T-IN				
mm	NTS	2013-8-26	ルームエアコン室内ユニット外形図(壁掛形)					
三菱電機株式会社			図番	GA-MSZZW284ST	副番		記号	

配管接続口	液　管	フレア接続φ6.35(1/4")
	ガス管	フレア接続φ9.52(3/8")

注、延長配管サイズは仕様表を参照ください。

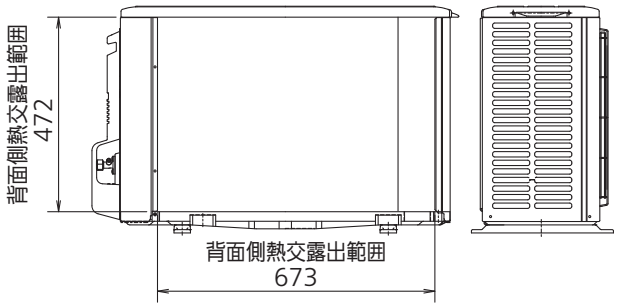

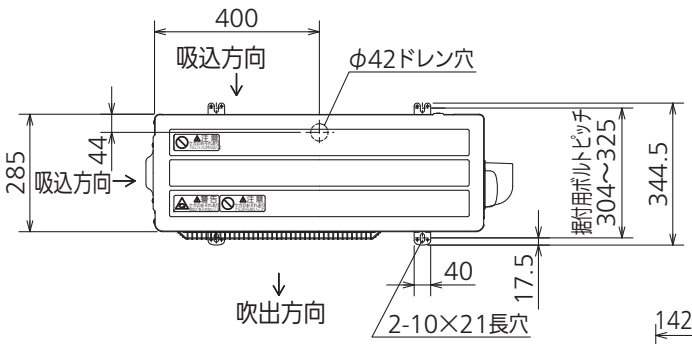

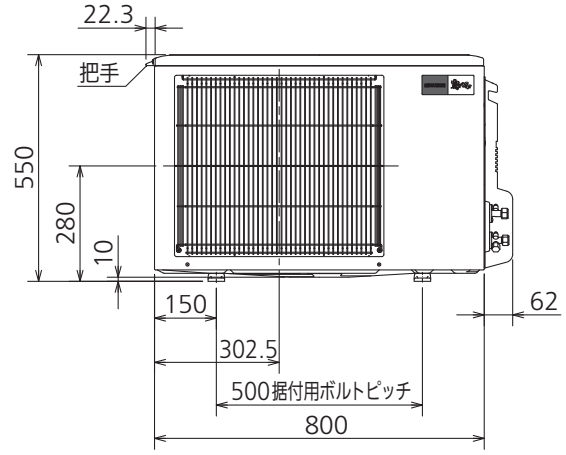

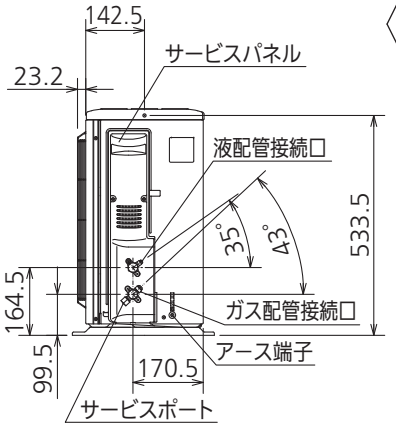

室外ユニットの周囲必要空間(基本)

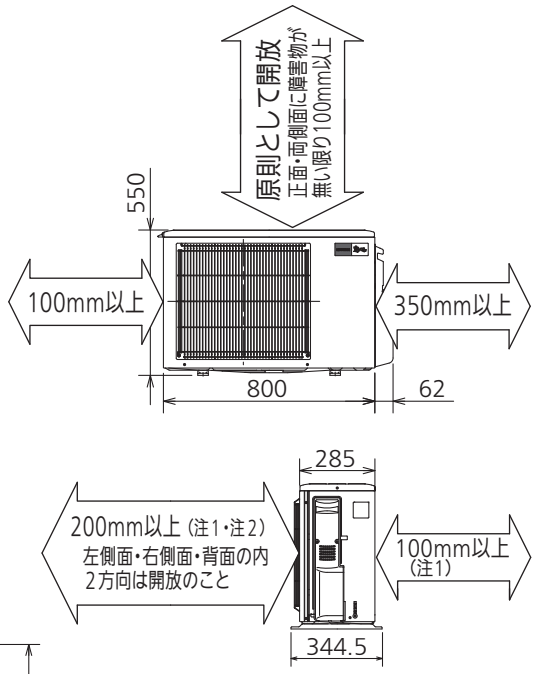

室外ユニットの据付上最小のスペース

注1) 風通しが悪くショートサイクルが起きやすい場合は、
冷暖房能力及び消費電力が10%程度悪化する場合があります。
吹出ガイド(別売部品)を付けると、
冷暖房能力及び消費電力の改善が図れます。

注2) 壁に向けて吹き出すと壁が汚れる場合があります。

単 位	スケール	作 成 日	形 名	MUZ-ZW284S				
mm	NTS	2013-11-11	ルームエアコン室外ユニット外形図					
三菱電機株式会社			図 番	GA-MUZZW284S	副番		記号	