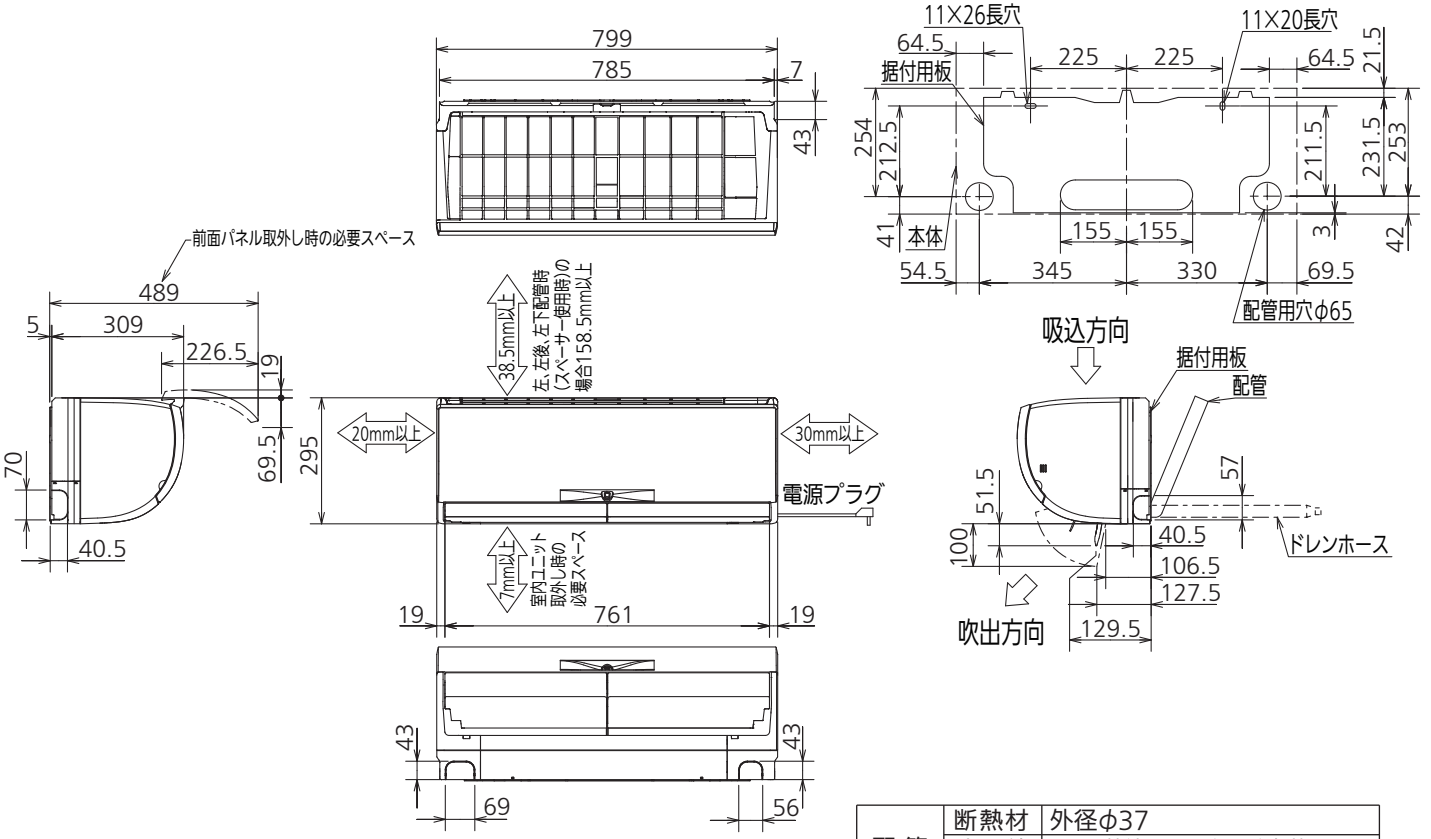

据付所要スペース(室内ユニット)

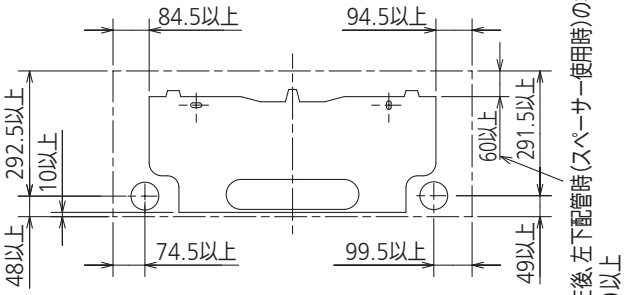

リモコン外形図

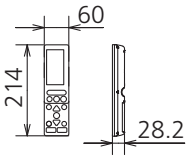

左、左後、左下配管時(スペーサー使用時)の場合

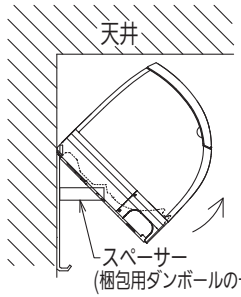

配管	断熱材	外径φ37
	液管	フレア接続φ6.35(1/4")有効長390
	ガス管	フレア接続φ12.7(1/2")有効長340
ドレンホース		断熱材外径φ29
		接続部外径φ16
		有効長 400
電源コード		右出し寸法 1350
		左出し寸法 550

注、延長配管サイズは仕様表を参照ください。

DK01C963

単位	スケール	作成日	形名	MSZ-ZW904S-T-IN				
mm	NTS	2014-4-16	ルームエアコン室内ユニット外形図(壁掛形)					
三菱電機株式会社			図番	GA-MSZZW904ST	副番		記号	