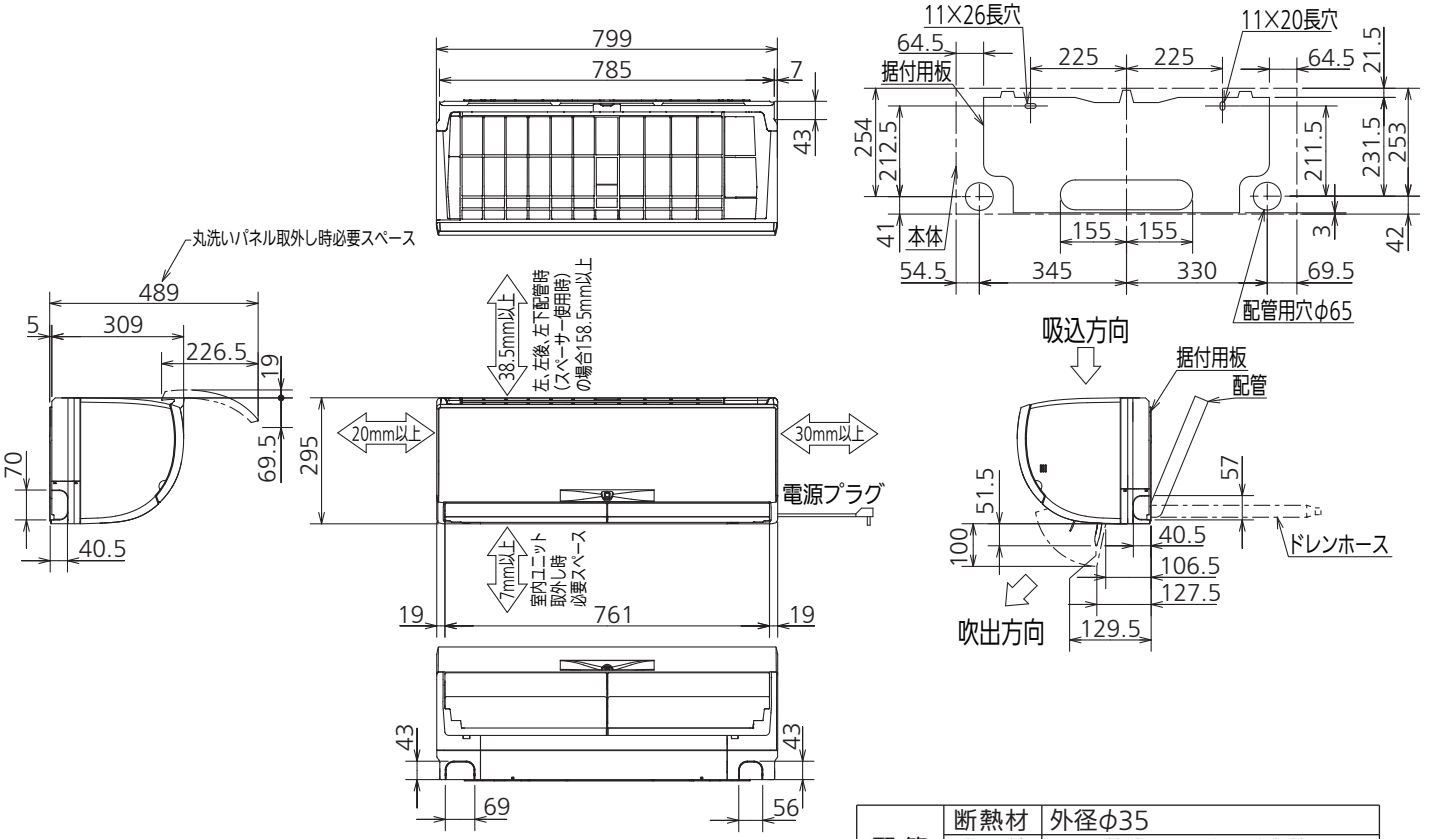








## 据付所要スペース(室内ユニット)

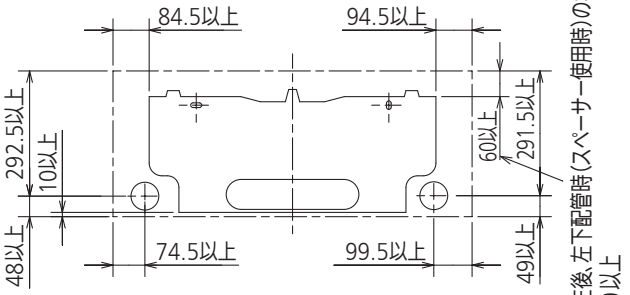


## リモコン外形図

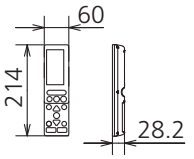


## 左、左後、左下配管時(スペーサー使用時)の場合

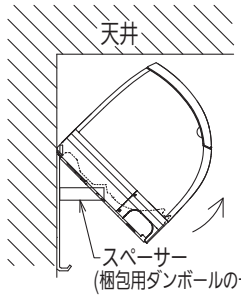


| 吹出し開口面積 |
|---|
| 0.03 m² |

| | | |
|---|---|---|
| 配管 | 断熱材 | 外径φ35 |
| | 液　管 | フレア接続φ6.35(1/4")有効長390 |
| | ガス管 | フレア接続φ9.52(3/8")有効長340 |
| ドレンホース | | 断熱材外径φ29 |
| | | 接続部外径φ16 |
| | | 有効長 400 |
| 電源コード | | 右出し寸法　1800 |
| | | 左出し寸法　1000 |

注、延長配管サイズは仕様表を参照ください。

DK01C963

| 単 位 | スケール | 作 成 日 | 形 名 | MSZ-ZXV224-T-IN | | | | |
|---|---|---|---|---|---|---|---|---|
| mm | NTS | 2013-8-26 | ルームエアコン室内ユニット外形図(壁掛形) | | | | | |
| 三菱電機株式会社 | | | 図 番 | GA-MSZZXV224T | 副番 | | 記号 | |