| 吹出し開口面積 |
| --- |
| 0.03 m² |

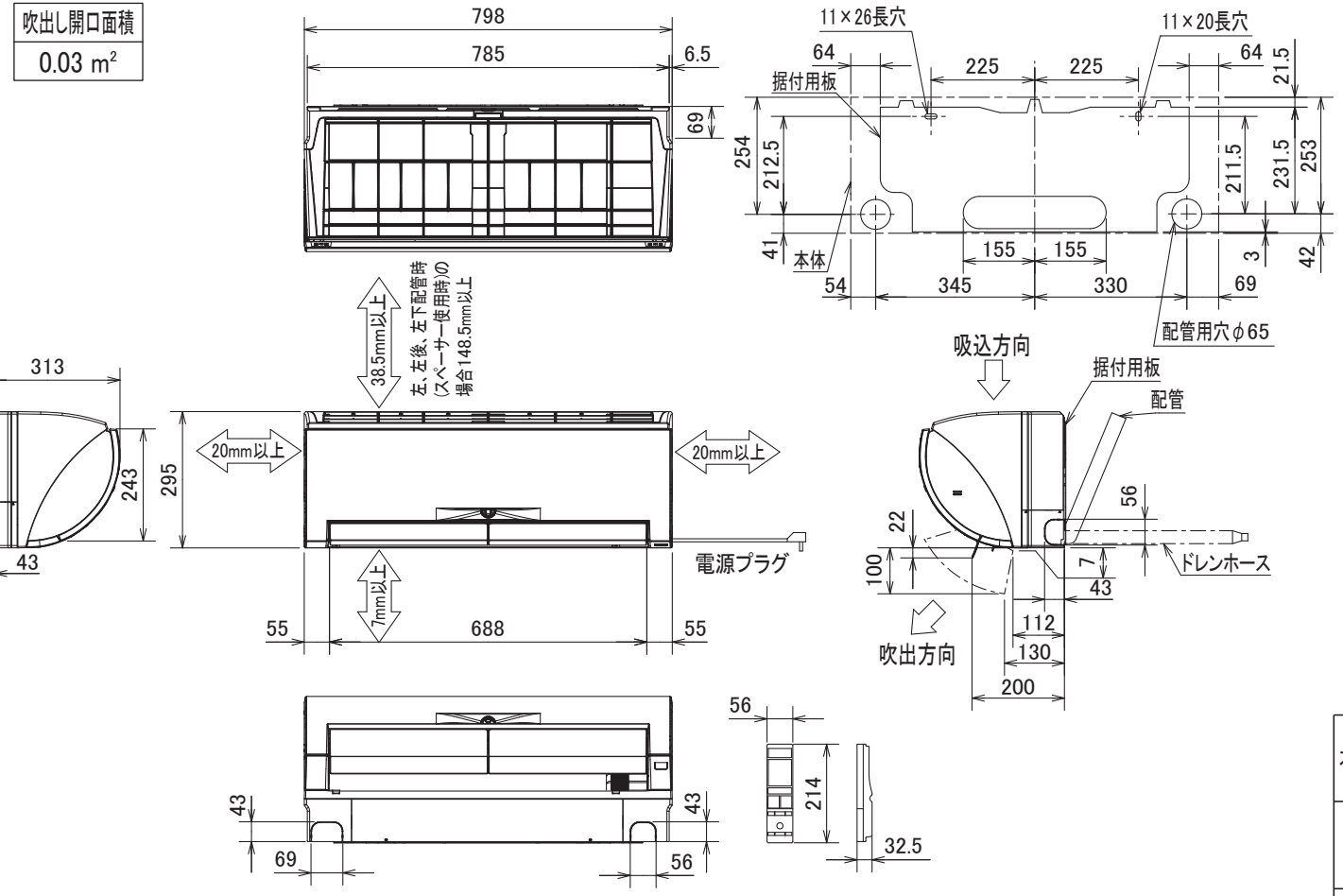


## 据付所要スペース(室内ユニット)

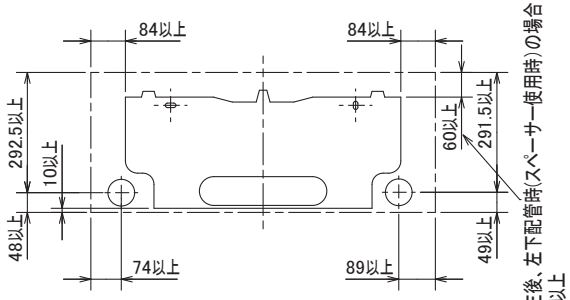


## 左、左後、左下配管時(スペーサー使用時)の場合

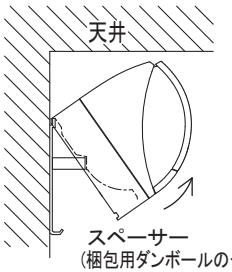


| | | |
| --- | --- | --- |
| 本体配管 | 断熱材 | 外径φ35 |
| | 液　管 | フレア接続6.35(1/4″) 有効長390 |
| | ガス管 | フレア接続9.52(3/8″) 有効長340 |
| ドレンホース | | 断熱材外径φ29 |
| | | 接続部外径φ16 |
| | | 有効長 400 |
| 電源コード | | 右出し寸法　1800 |
| | | 左出し寸法　1000 |

注、延長配管サイズは仕様表を参照ください。

DK01C501

| 単位 | スケール | 作成日 | 形名 | MSZ-ZXV250-W-IN | | | |
| --- | --- | --- | --- | --- | --- | --- | --- |
| mm | NTS | 2010-5-20 | ルームエアコン室内ユニット外形図(壁掛形) | | | | |
| 三菱電機株式会社 | | | 図番 | GA-MSZZXV250W | 副番 | A | 記号 |