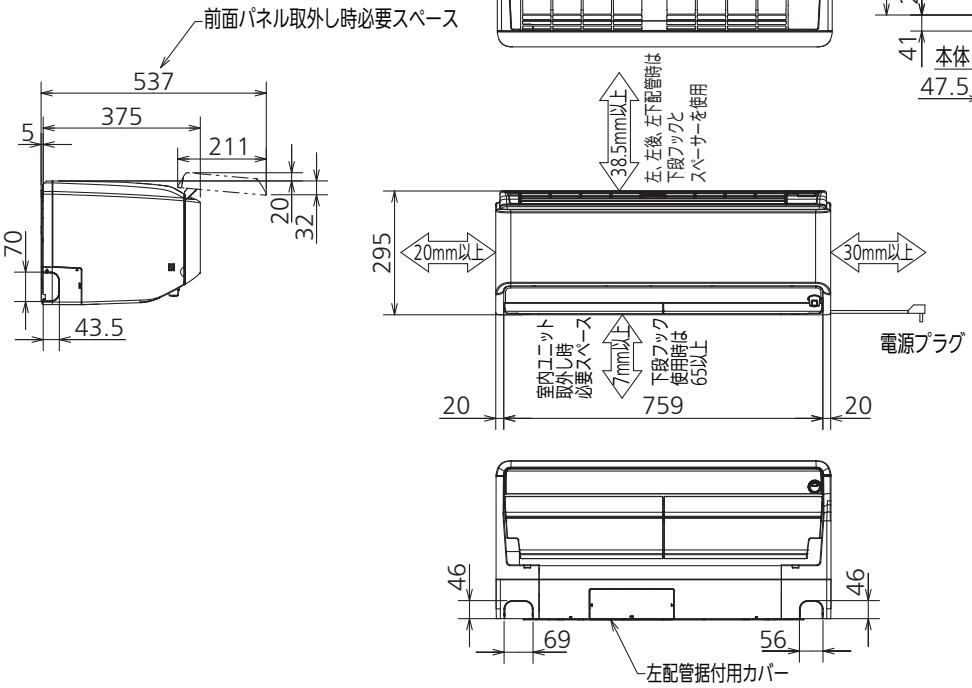

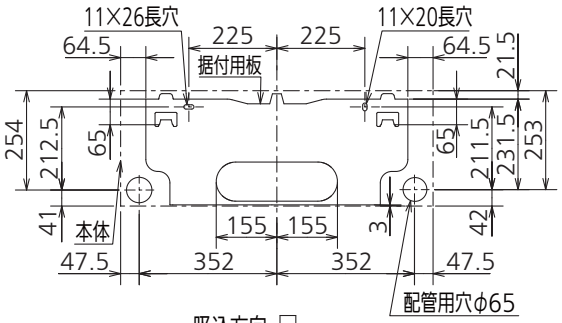

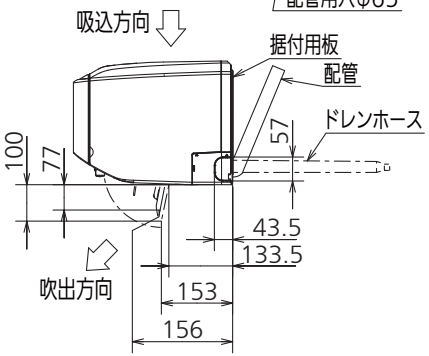

据付所要スペース(室内ユニット)

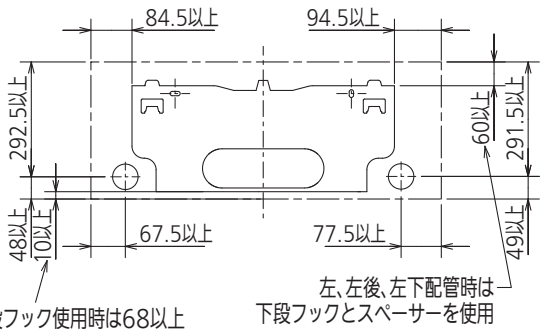

左、左後、左下配管時(スペーサー使用時)の場合

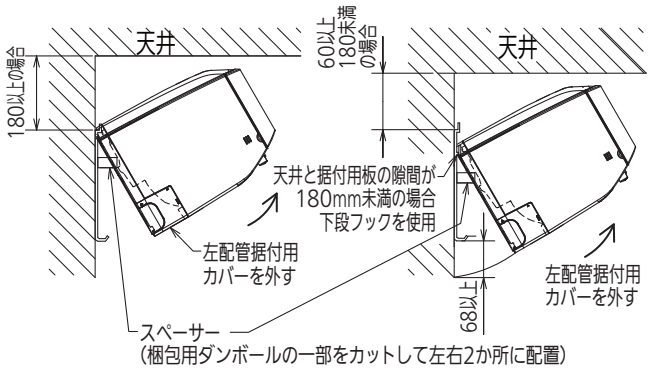

本体配管	断熱材	外径φ35
	液　管	フレア接続φ6.35(1/4")有効長390
	ガス管	フレア接続φ9.52(3/8")有効長340
ドレンホース		断熱材外径φ29
		接続部外径φ16
		有効長 400
電源コード		右出し寸法　1800
		左出し寸法　1000

注、内外接続配管サイズは仕様表を参照ください。

リモコン外形図

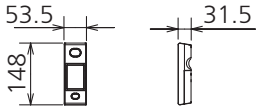

吹出し開口面積
0.04 m^2

DK01G216

単 位	スケール	作 成 日	形 名	MSZ-ZXV2517-T-IN				
mm	NTS	2016-10-5	ルームエアコン室内ユニット外形図(壁掛形)					
三菱電機株式会社			図 番	GA-MSZZXV2517T	副番		記号	