吹出し開口面積
0.03 m²

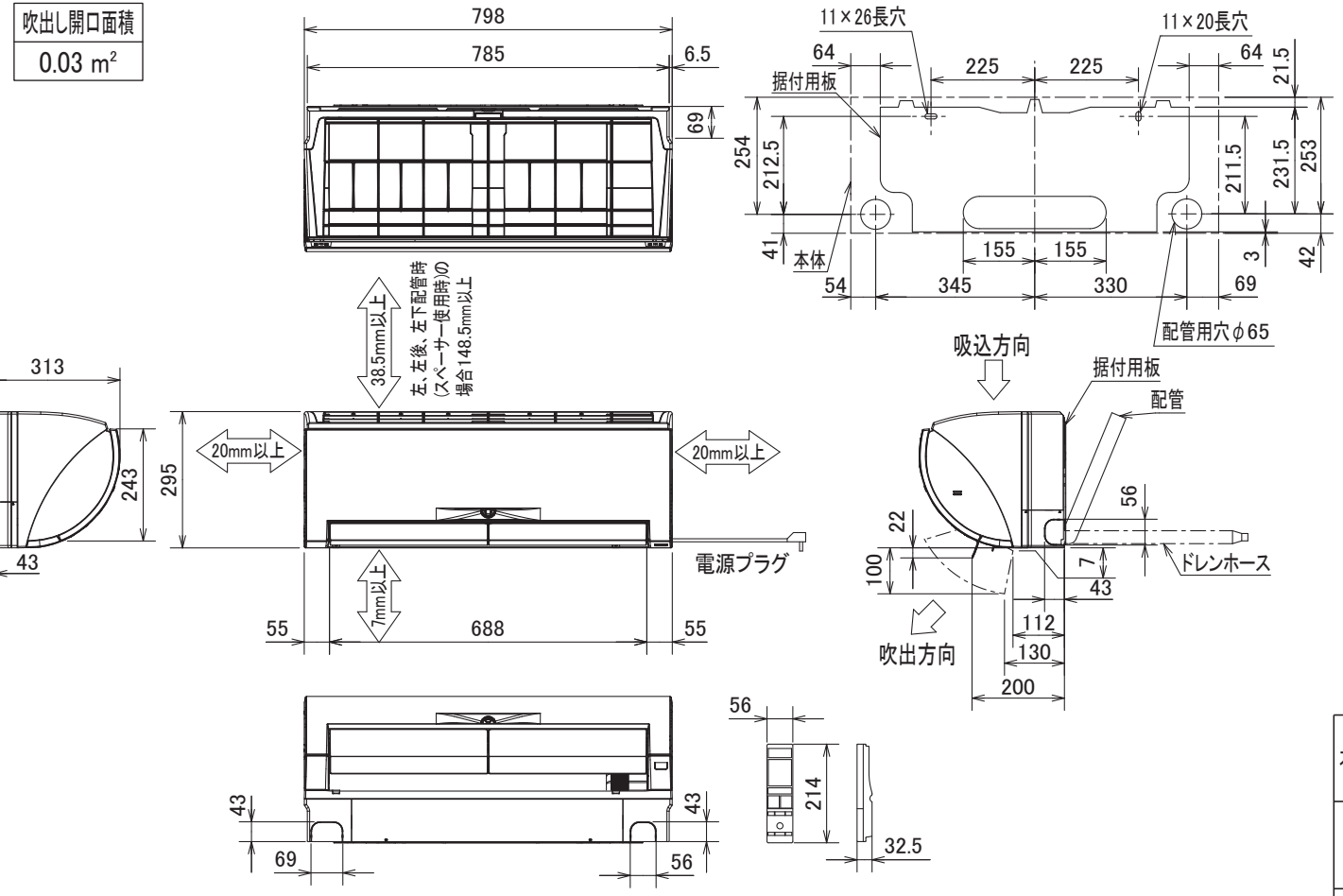

据付所要スペース(室内ユニット)

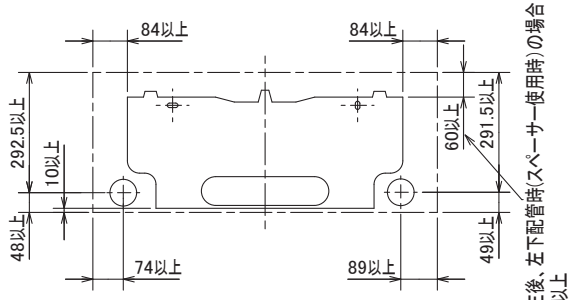

左、左後、左下配管時(スペーサー使用時)の場合

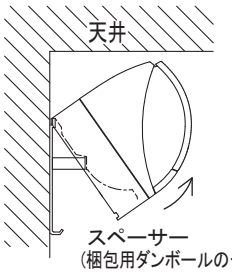

本体配管	断熱材	外径φ35
	液　管	フレア接続6.35(1/4″) 有効長390
	ガス管	フレア接続9.52(3/8″) 有効長340
ドレンホース		断熱材外径φ29
		接続部外径φ16
		有効長 400
電源コード		右出し寸法　1350
		左出し寸法　550

注、延長配管サイズは仕様表を参照ください。

DK01C501

単位	スケール	作成日	形名	MSZ-ZXV360S-T-IN				
mm	NTS	2010-5-20	ルームエアコン室内ユニット外形図(壁掛形)					
三菱電機株式会社			図番	GA-MSZZXV360ST	副番	A	記号	