据付所要スペース（室内ユニット）

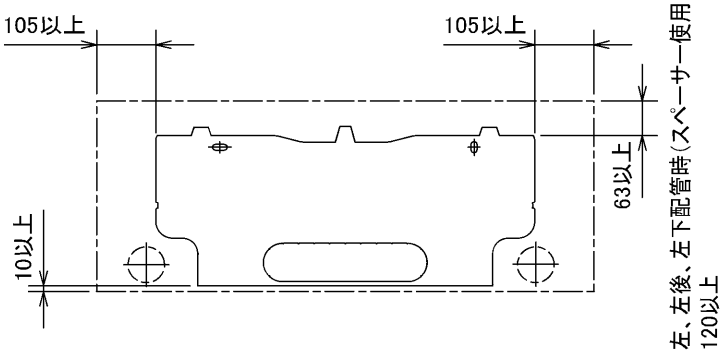

DK01C121

室外ユニットの周囲必要空間（基本）

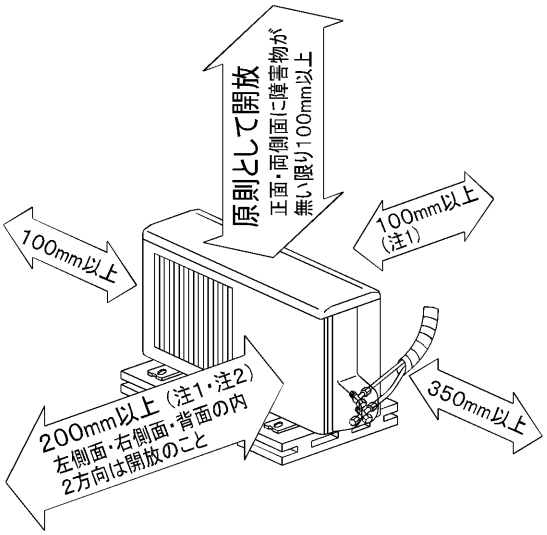

室外ユニットの据付上最小のスペース

注1）風通しが悪くショートサイクルが起きやすい場合は、
冷暖房能力及び消費電力が10%程度悪化する場合があります。
吹出ガイド（別売部品）を付けると、
冷暖房能力及び消費電力の改善が図れます。

注2）壁に向けて吹き出すと壁が汚れる場合があります。

SG01N001

機外配線要領

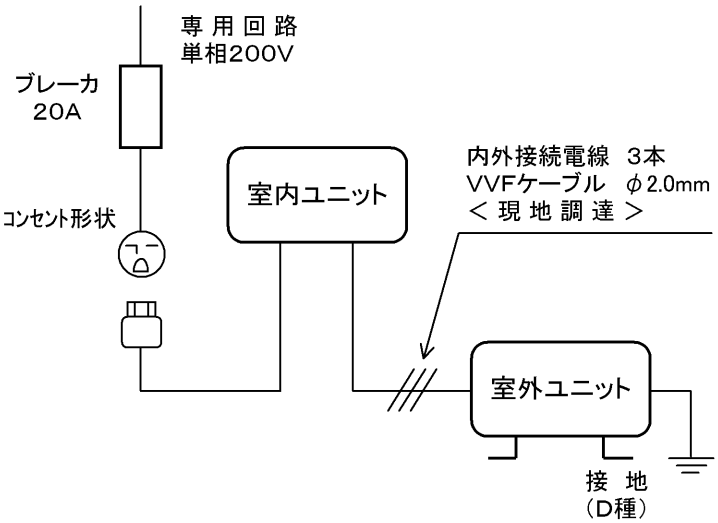

仕様表

50Hz/60Hz

セット形名				MSZ－ZXV63PS－W, T
性能	冷房	冷房能力	kW	6.3 (0.3～6.5)
		定格消費電力	W	2,485 (55～2,515)
		エネルギー消費効率	－	2.54
		運転電流	A	13.20
		力率	%	94
	暖房	暖房能力	kW	7.1 (0.3～9.9)
		定格消費電力	W	1,835 (55～3,165)
		エネルギー消費効率	－	3.87
		低温能力	kW	7.2
		低温消費電力	W	2,800
		運転電流	A	9.25（最大 20.0）
		力率	%	99
	冷・暖平均エネルギー消費効率		－	3.21
	始動電流		A	13.20
室内ユニット	形名			MSZ－ZXV63PS－W, T－IN
	電源			単相・200V・50Hz/60Hz
	外形寸法<H×W×D>		mm	298×840×248(253)
	外装色		－	ホワイト・ブラウン
	抗酸化ヒーター		W	2
	送風機（形式×個数）		－	ラインフローファン×1
	機外静圧		Pa(mmAq)	－
	風量		m^3/h	（冷房）785 （暖房）760
	運転音（強・弱・静）		dB	（冷房） 47・39・29 （暖房） 47・39・32
	送風機用電動機出力		W	40
	製品質量		kg	12
	ドレン接続口サイズ		mm	φ16（外径）
室外ユニット	形名			MUZ－ZXV63PS
	電源			単相・200V・50Hz/60Hz
	外形寸法<H×W×D>		mm	550×800(+69)×285
	外装色（マンセル）		－	アイボリー（3.0Y 7.8/1.1）
	圧縮機	形式×個数	－	全密閉×1
		呼称出力	W	1,700
		始動方式	－	直入
	送風機（形式×個数）		－	プロペラファン×1
	風量		m^3/h	（冷房）1,925（暖房）2,040
	運転音		dB	（冷房） 52 （暖房） 53
	送風機用電動機出力		W	50
	送風機用保護装置		－	電流検知・回転速度検知
	製品質量		kg	39
共通事項	冷媒（種類，封入量）		kg	R410A, 1.40
	延長配管	許容値	m	配管長 18・高低差 12
		液管外径	mm	φ6.35 (1/4″)
		ガス管外径	mm	φ12.7 (1/2″)

1. 運転特性は JIS C 9612 の条件で運転した場合の数値です。
   定格冷房能力(室内側：27.0℃[DB],19.0℃[WB],外気温度：35.0℃[DB],24.0℃[WB])
   定格暖房能力＜標準＞(室内側：20.0℃[DB],外気温度：7.0℃[DB],6.0℃[WB])
   ＜低温＞(室内側：20.0℃[DB],外気温度：2.0℃[DB],1.0℃[WB])
   延長配管5m(相当長)，高低差0m
2. 運転音測定条件：無響室，Aスケール，JIS C 9612 によります。
3. 本仕様書は予告なく変更することがあります。
4. 指定なき数字の単位は、mmとします。
5. 室内ユニット外形寸法中（ ）内の寸法は、据付板を付けたときの寸法です。
6. 室外ユニット外形寸法中（ ）内の寸法は、サービスパネルの突出し寸法を示しています。

三菱電機株式会社

冷暖房用壁掛形ルームエアコン仕様書

MSZ－ZXV63PS－W, T

電源電線（分岐回路）の太さと長さ	電線径（mm）／最大こう長（m）	φ2.0/17　φ2.6/29	発行日	2004-2-9	図番	VSNZTZ1	副番	

室内ユニット外形図
（MSZ－ZXV63PS－W,T－IN）

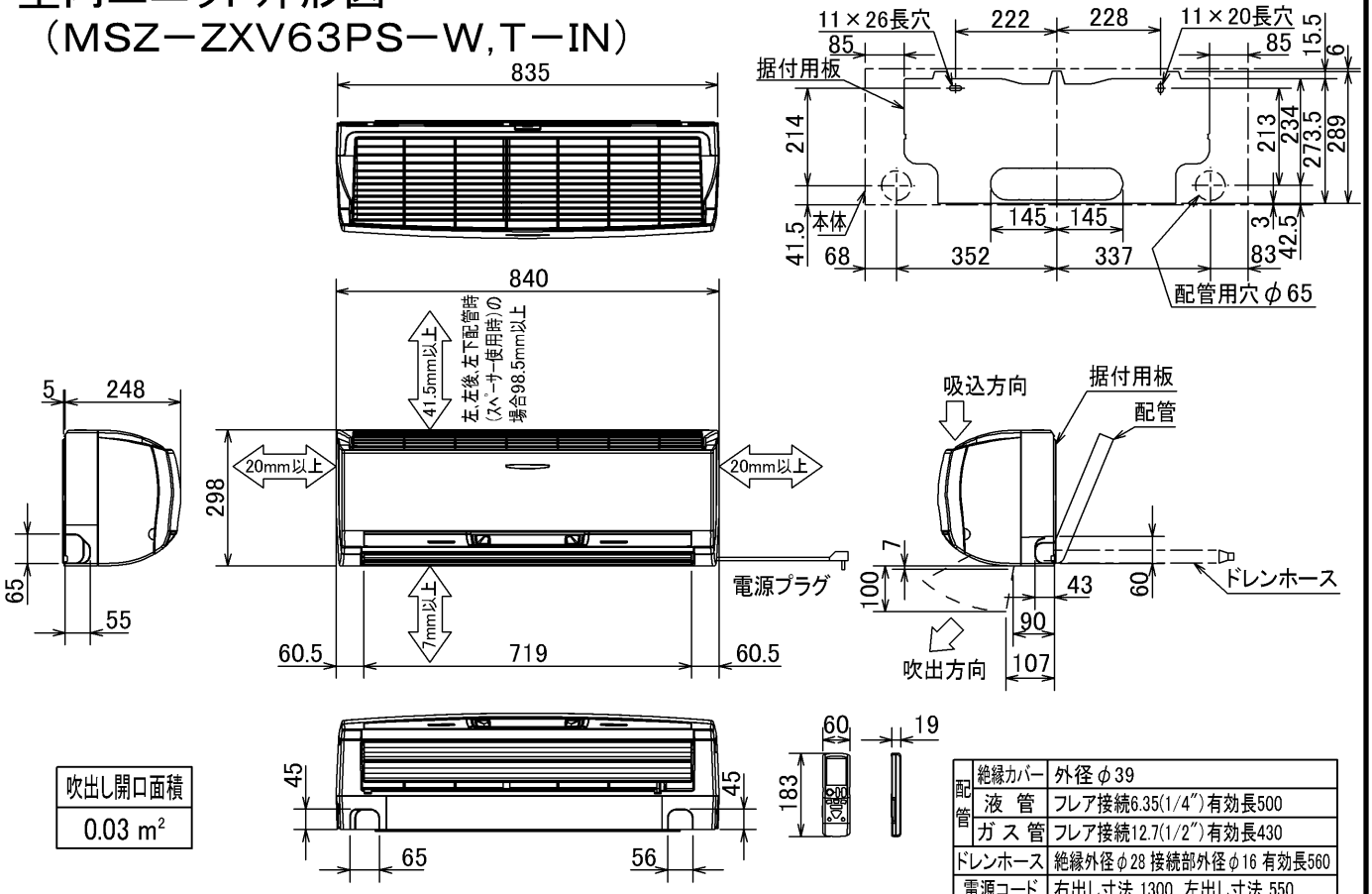

配管	絶縁カバー	外径φ39
	液　管	フレア接続6.35(1/4″)有効長500
	ガ ス 管	フレア接続12.7(1/2″)有効長430
ドレンホース		絶縁外径φ28 接続部外径φ16 有効長560
電源コード		右出し寸法 1300　左出し寸法 550

注、延長配管ｻｲｽﾞは仕様表を参照下さい。

DK01C121

室外ユニット外形図
（MUZ－ZXV63PS）

配管接続口	液　管	フレア接続 6.35(1/4″)
	ｶﾞｽ 管	フレア接続 12.7(1/2″)

注、延長配管ｻｲｽﾞは仕様表を参照下さい。

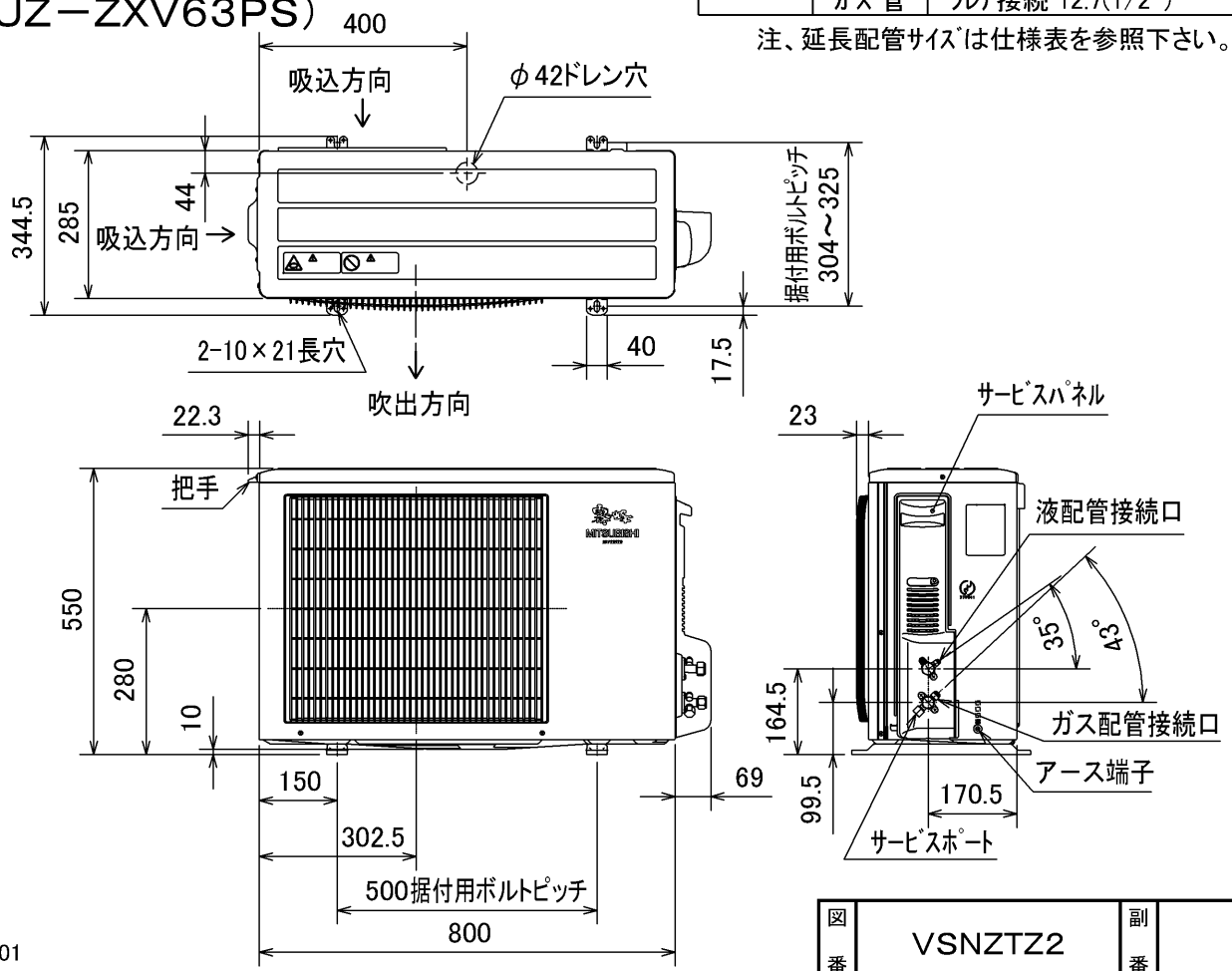

SG01N001

図番	VSNZTZ2	副番	