据付所要スペース（室内ユニット）

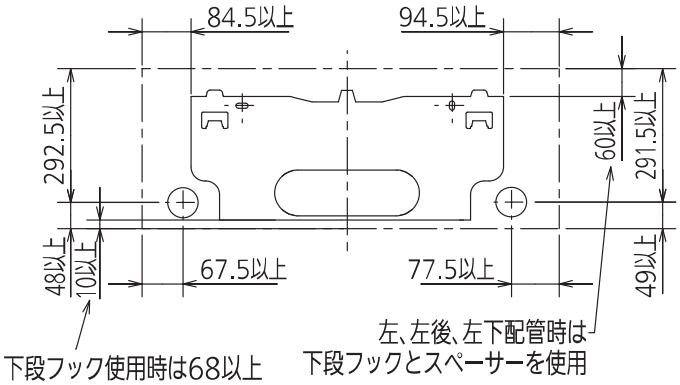

DK01G057

室外ユニットの周囲必要空間（基本）

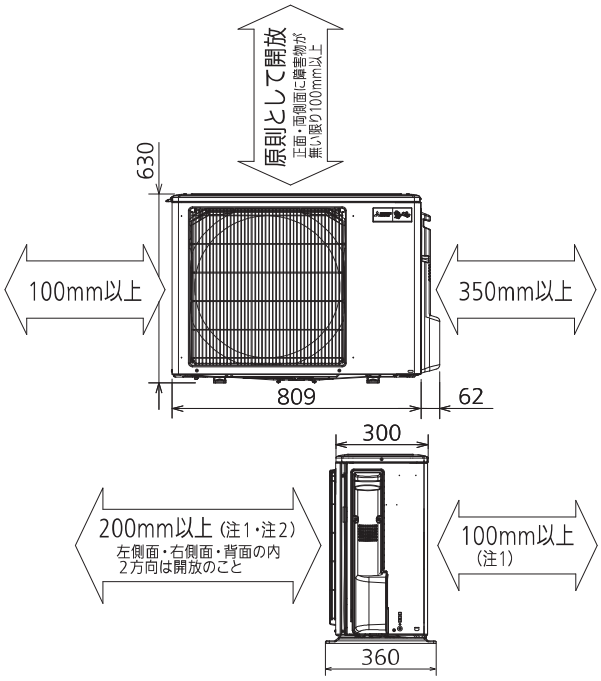

室外ユニットの据付上最小のスペース

注1) 風通しが悪くショートサイクルが起きやすい場合は、
冷暖房能力及び消費電力が10%程度悪化する場合があります。
吹出ガイド（別売部品）を付けると、
冷暖房能力及び消費電力の改善が図れます。
注2) 壁に向けて吹き出すと壁が汚れる場合があります。

DK01B807

機外配線要領

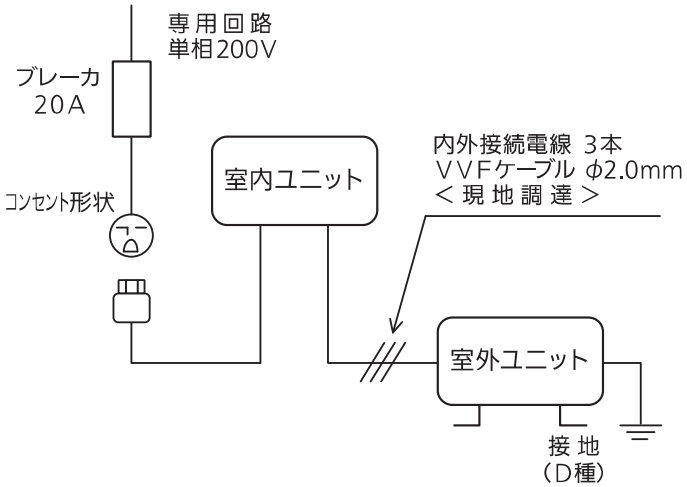

仕　様　表

50Hz・60Hz共通

セット形名				MSZ-ZXV905S-T
性能	冷房	冷房能力	kW	9.0 (0.9～9.1)
		消費電力	W	3,000 (185～3,300)
		運転電流	A	15.95
		力率	%	94
	暖房	暖房能力	kW	10.6 (0.9～12.1)
		消費電力	W	3,200 (185～3,980)
		低温能力	kW	9.4
		低温消費電力	W	3,770
		運転電流	A	16.15 (最大 20.0)
		力率	%	99
	通年エネルギー消費効率 (APF)		—	4.6
	JIS C 9612 : 2005		-	4.6
	始動電流		A	16.15
室内ユニット	形名			MSZ-ZXV905S-T-IN
	電源			単相・200V
	外形寸法<H×W×D>		mm	295×799×353(358)
	外装色		—	ウェーブブラウン
	送風機（形式×個数）		—	ラインフローファン×1
	風量		m^3/h	(冷房) 930 (暖房) 970
	運転音（強・中・弱・静）（音響パワーレベル）		dB	(冷房) 73・57・52・46 (暖房) 73・57・52・47
	送風機用電動機出力		W	46
	製品質量		kg	18
	ドレン接続口サイズ		mm	φ16 (外径)
室外ユニット	形名			MUZ-ZXV905S
	電源			単相・200V
	外形寸法<H×W×D>		mm	630×809(+62)×300(+60)
	外装色（マンセル）		—	アイボリー(3.0Y7.8/1.1)
	圧縮機	形式×個数	—	全密閉×1
		呼称出力	W	2,400
		始動方式	—	直入
	送風機（形式×個数）		—	プロペラファン×1
	風量		m^3/h	(冷房)3,115(暖房)2,650
	運転音（音響パワーレベル）		dB	(冷房) 73 (暖房) 70
	送風機用電動機出力		W	62
	送風機用保護装置		—	電流検知/回転速度検知
	製品質量		kg	46
共通事項	冷媒（種類×封入量）		kg	R32×1.50
	延長配管	許容値	m	配管長 20・高低差 15
		液管外径	mm	φ6.35 (1/4″)
		ガス管外径	mm	φ12.7 (1/2″)

1. 運転特性は JIS C 9612:2013 の条件で運転した場合の数値です。
   定格冷房能力(室内側:27.0℃[DB],19.0℃[WB],外気温度:35.0℃[DB],24.0℃[WB])
   定格暖房能力＜標準＞(室内側:20.0℃[DB],外気温度:7.0℃[DB],6.0℃[WB])
   ＜低温＞(室内側:20.0℃[DB],外気温度:2.0℃[DB],1.0℃[WB])
   接続配管長5m（相当長）
2. 運転音測定条件:無響室, Aスケール,
   JIS C 9612:2013（音響パワーレベル）によります。
3. 本仕様書は予告なく変更することがあります。
4. 指定なき数字の単位は、mmとします。
5. 能力、消費電力の( )内数値は、最小から最大までの可変巾を示しています。
6. 室内ユニット外形寸法中( )内の寸法は、据付板を付けたときの寸法です。
7. 室外ユニット外形寸法中( )内の寸法は、サービスパネル及び脚部の突出し寸法を示しています。
8. 設計圧力は4.15MPaです。

三菱電機株式会社

冷暖房用壁掛形ルームエアコン仕様書

MSZ-ZXV905S-T

電源電線（分岐回路）の太さと長さ	電線径 (mm) / 最大こう長 (m)	φ2.0/17　φ2.6/29	発行日	2014-11-10	図番	SY-MSZZXV905ST	副番	

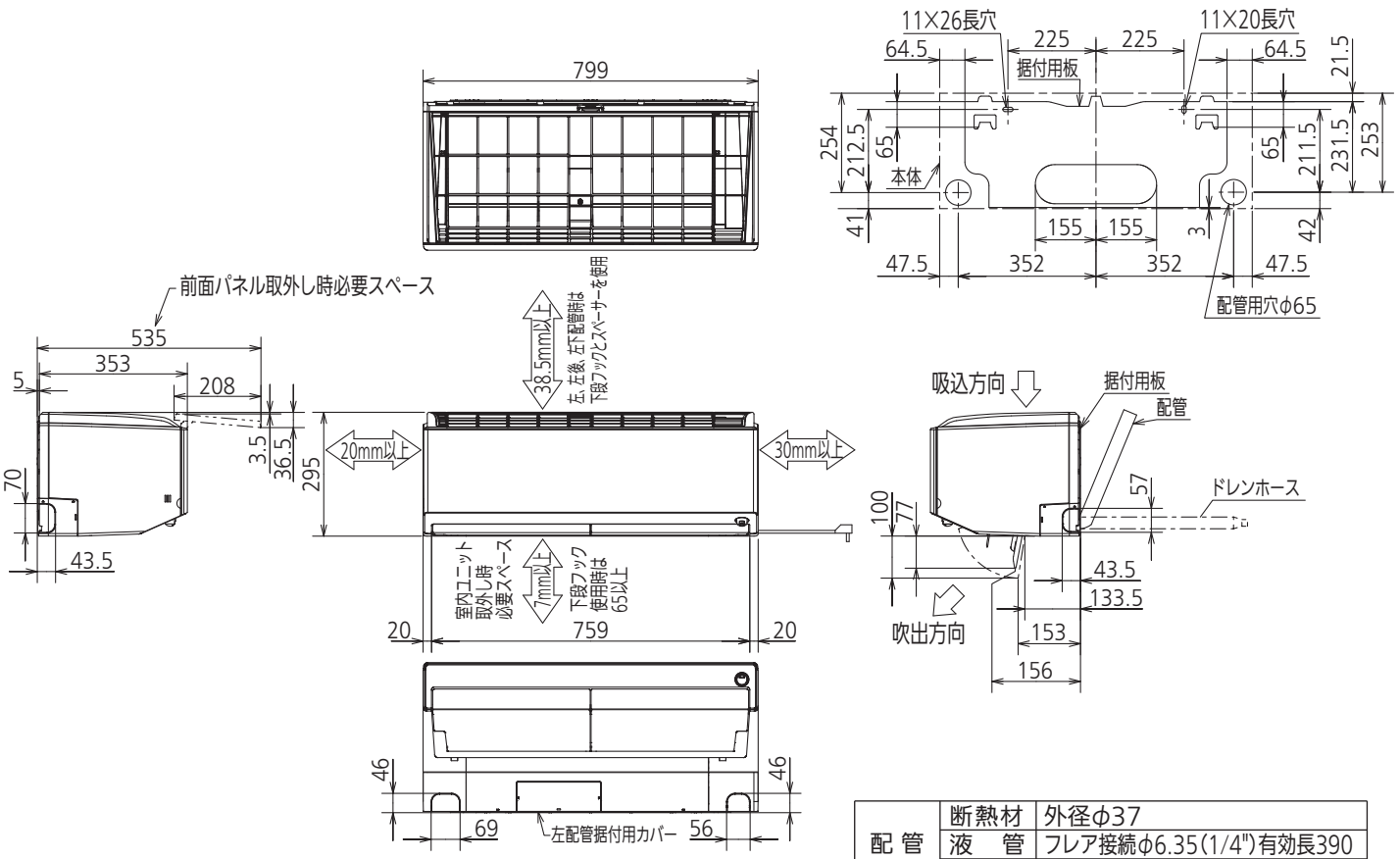

据付所要スペース(室内ユニット)

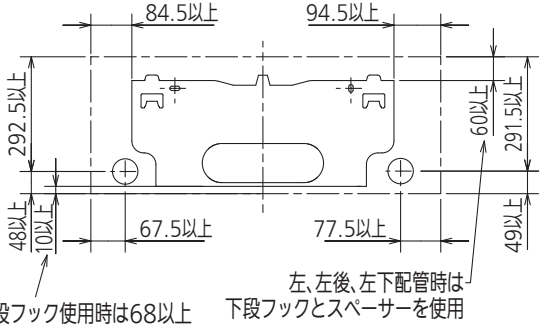

左、左後、左下配管時(スペーサー使用時)の場合

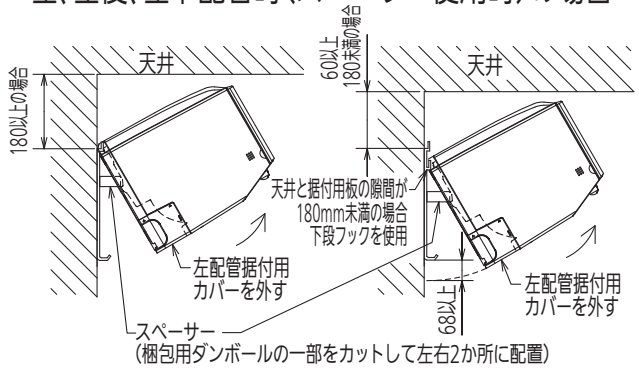

配 管	断熱材	外径φ37
	液　管	フレア接続φ6.35(1/4")有効長390
	ガス管	フレア接続φ12.7(1/2")有効長340
ドレンホース		断熱材外径φ29
		接続部外径φ16
		有効長 400
電源コード		右出し寸法　1350
		左出し寸法　550

注、延長配管サイズは仕様表を参照ください。

リモコン外形図

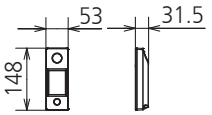

吹出し開口面積
0.04 m^2

DK01G057

単 位	スケール	作 成 日	形 名	MSZ-ZXV905S-T-IN				
mm	NTS	2014-10-29	ルームエアコン室内ユニット外形図(壁掛形)					
三菱電機株式会社			図 番	GA-MSZZXV905ST	副番		記号	

配管接続口	液　管	フレア接続φ6.35(1/4")
	ガス管	フレア接続φ12.7(1/2")

注、延長配管サイズは仕様表を参照ください。

室外ユニットの周囲必要空間(基本)

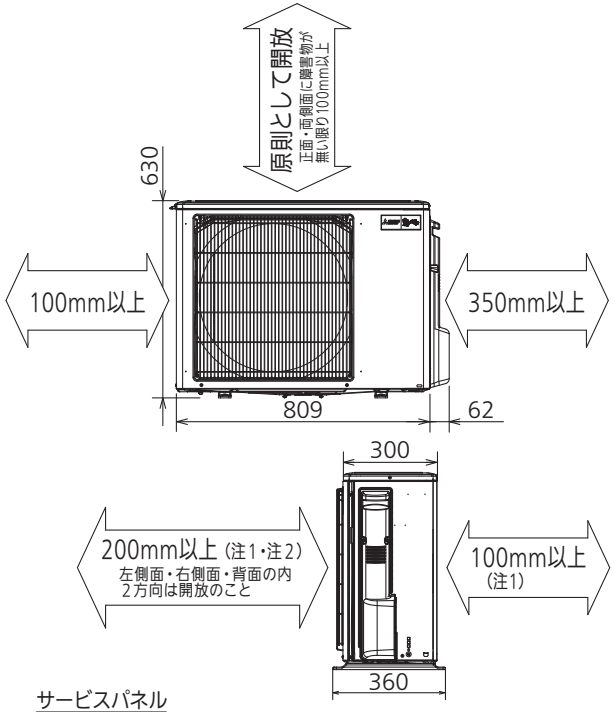

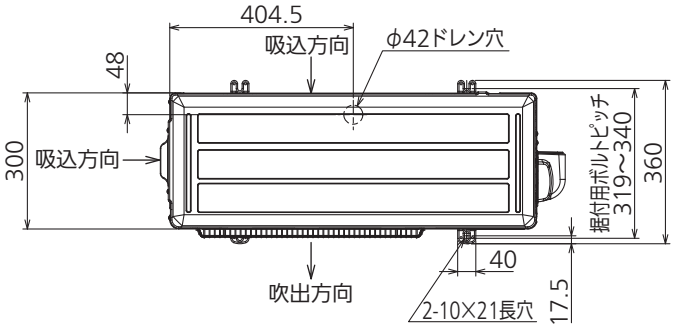

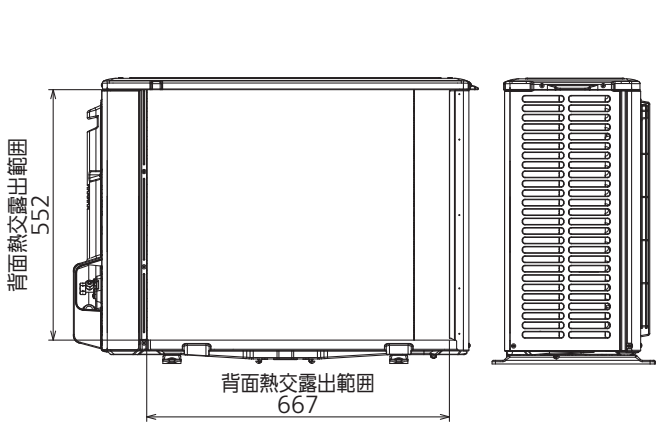

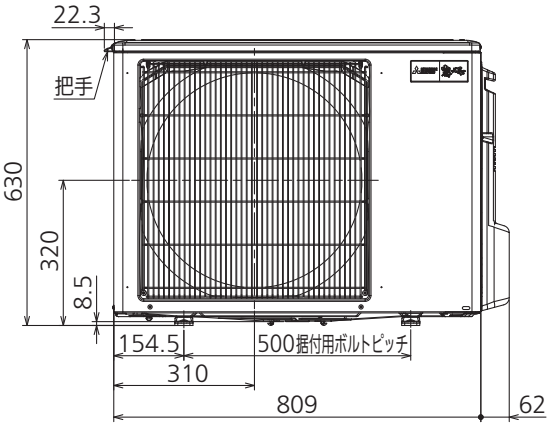

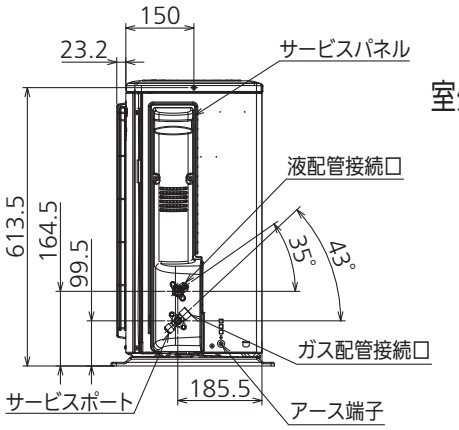

室外ユニットの据付上最小のスペース

注1) 風通しが悪くショートサイクルが起きやすい場合は、
冷暖房能力及び消費電力が10%程度悪化する場合があります。
吹出ガイド(別売部品)を付けると、
冷暖房能力及び消費電力の改善が図れます。

注2) 壁に向けて吹き出すと壁が汚れる場合があります。

DK01B807

単 位	スケール	作 成 日	形 名	MUZ-ZXV905S				
mm	NTS	2014-9-12	ルームエアコン室外ユニット外形図					
三菱電機株式会社			図 番	GA-MUZZXV905S	副番		記号	