配管接続口	液　管	フレア接続 φ6.35(1/4″)
	ガス管	フレア接続 φ9.52(3/8″)

注、延長配管サイズは仕様表を参照ください。

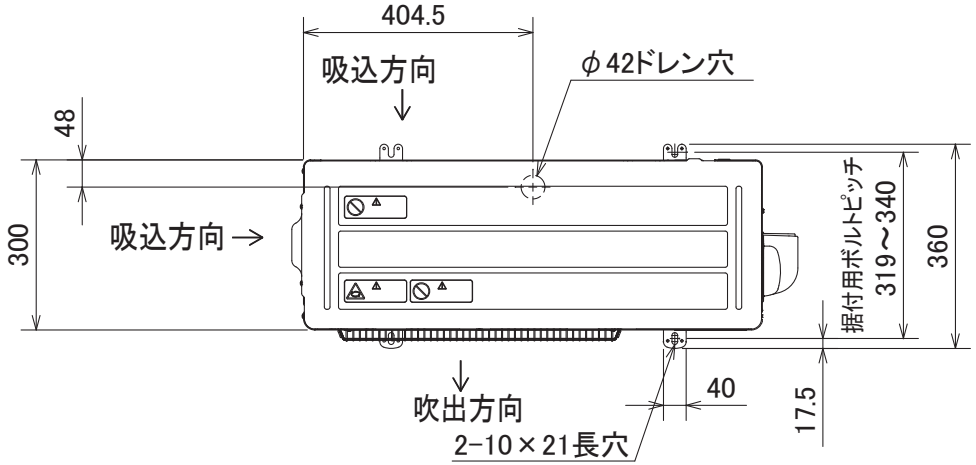

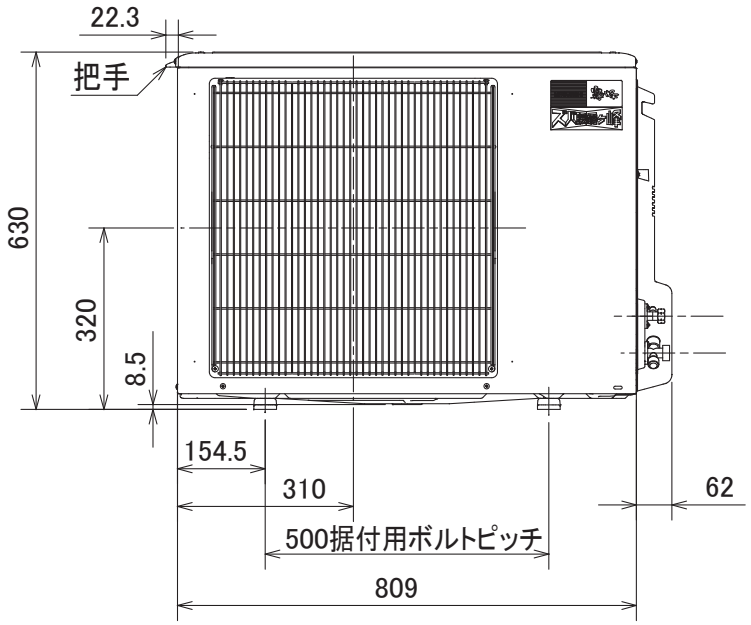

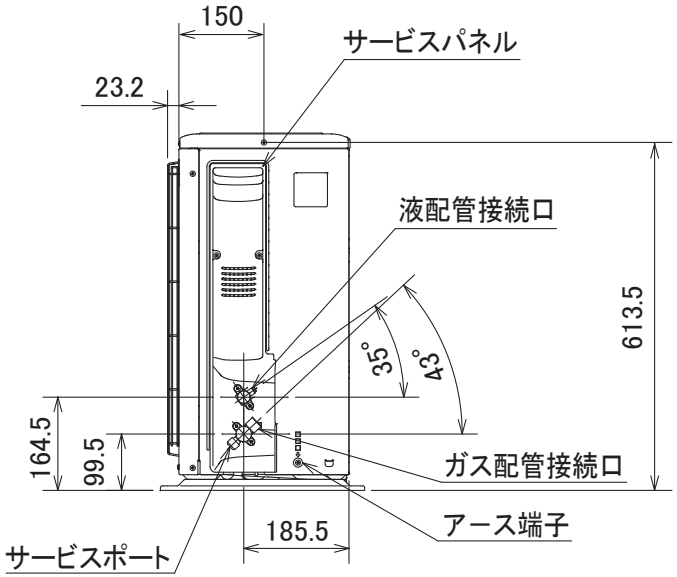

DG01V063

単 位	スケール	作 成 日	形 名	MUFZ-H502S			
mm	NTS	2011-2-16	ルームエアコン室外ユニット外形図				
三菱電機株式会社			図 番	GA-MUFZH502S	副番		記号