室外ユニットの据付上最小のスペース

注1) 風通しが悪くショートサイクルがおきやすい場合は、
冷暖房能力及び消費電力が10%程度悪化する場合があります。
吹出ガイド(別売部品)を付けると、
冷暖房能力及び消費電力の改善が図れます。

注2) 壁に向けて吹き出すと壁が汚れる場合があります。

設置必要スペース

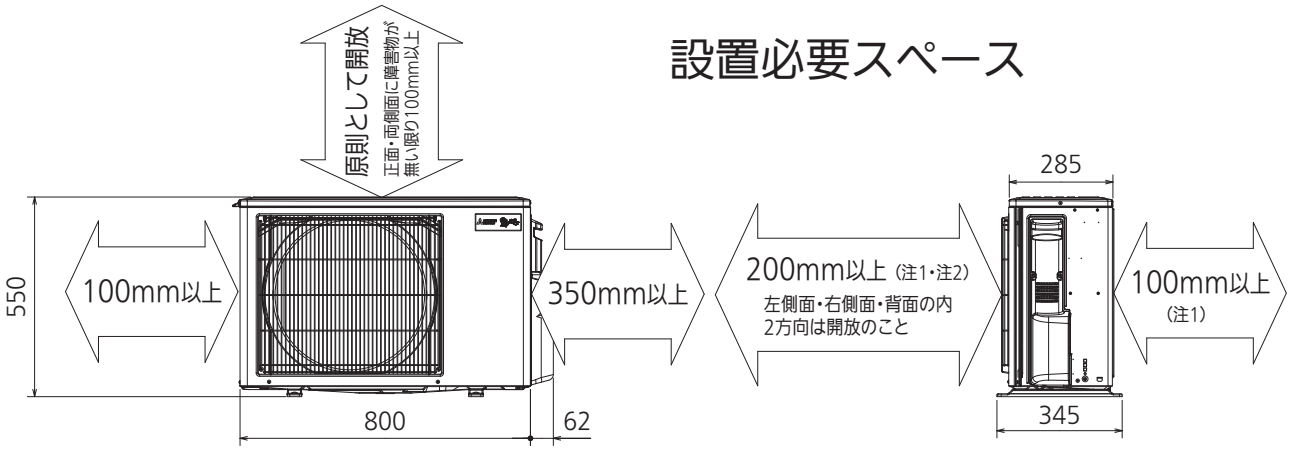

配管接続口	液　管	フレア接続φ6.35(1/4")
	ガス管	フレア接続φ9.52(3/8")

注、内外接続配管サイズは仕様表を参照ください。

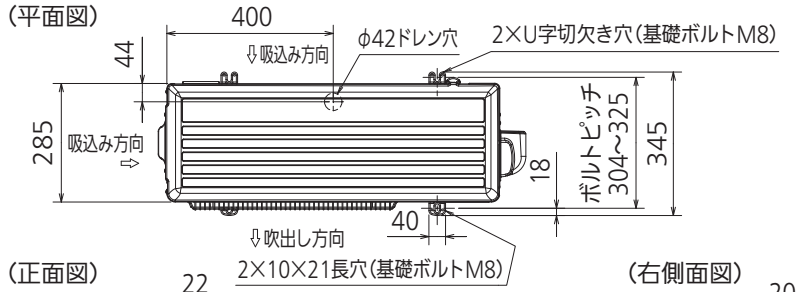

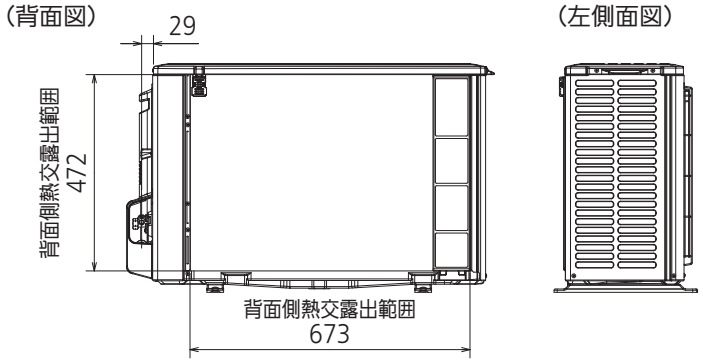

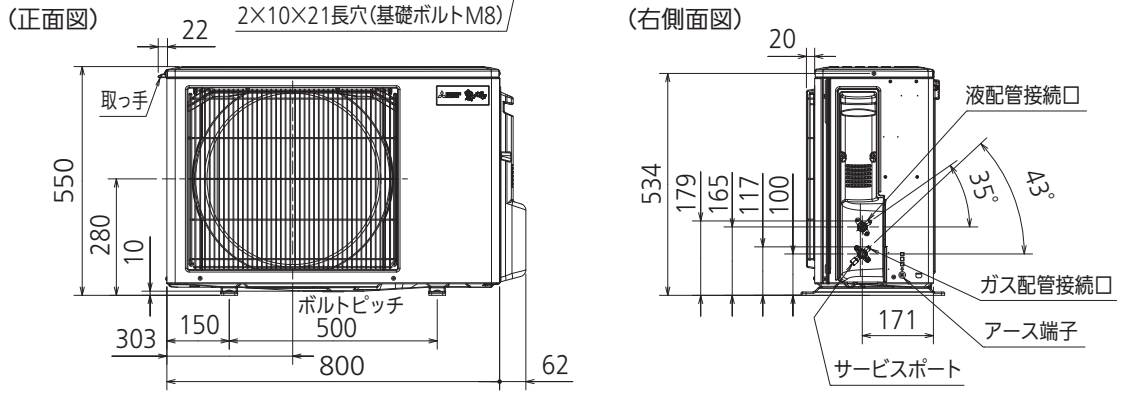

DK01J063

単 位	スケール	作 成 日	形 名	MUZ-AXV5621S				
mm	NTS	2021-1-6	ルームエアコン室外ユニット外形図					
三菱電機株式会社			図 番	GA-MUZAXV5621S	副番		記号	