配管接続口	液　管	フレア接続6.35(1/4″)
	ガス管	フレア接続9.52(3/8″)

注、延長配管サイズは仕様表を参照ください。

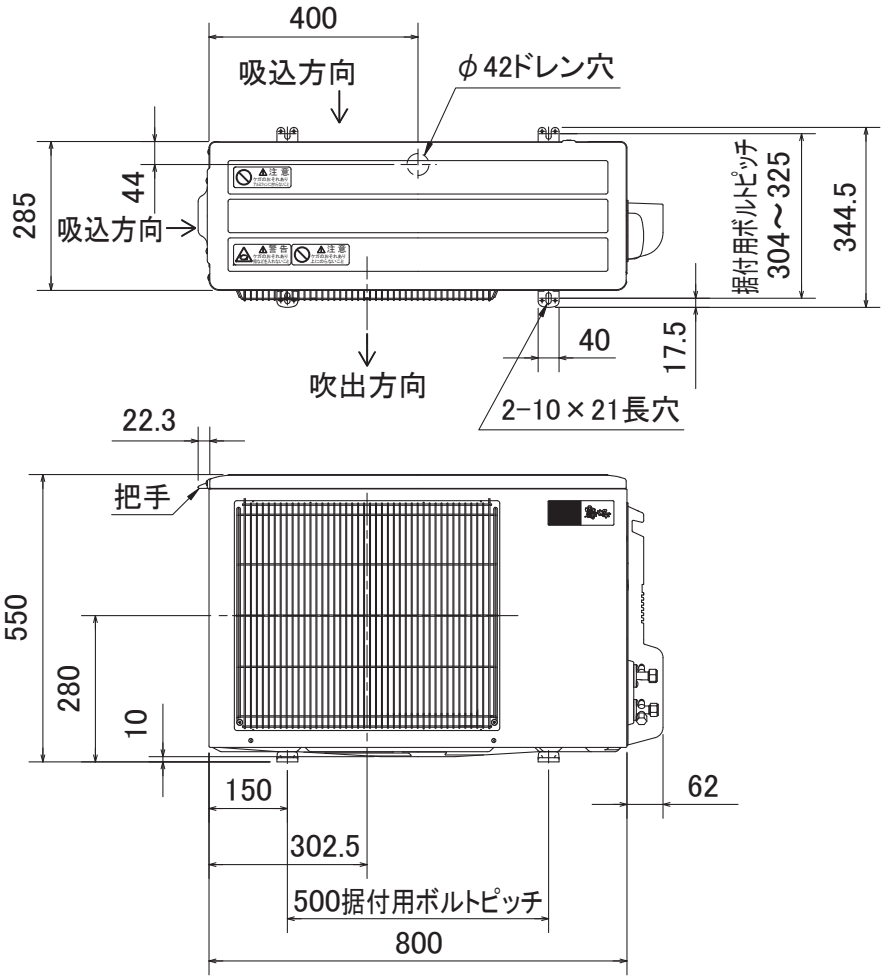

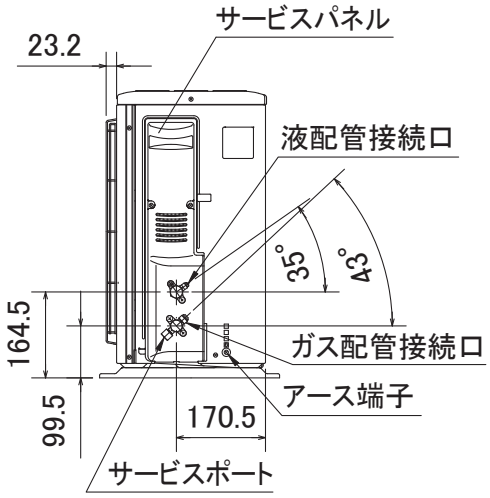

DG01V030

単 位	スケール	作 成 日	形 名	MUZ-GV361				
mm	NTS	2010-11-25	ルームエアコン室外ユニット外形図					
三菱電機株式会社			図 番	GA-MUZGV361	副番		記号	