配管接続口	液　管	フレア接続 φ6.35(1/4″)
	ガス管	フレア接続 φ9.52(3/8″)

注、延長配管サイズは仕様表を参照ください。

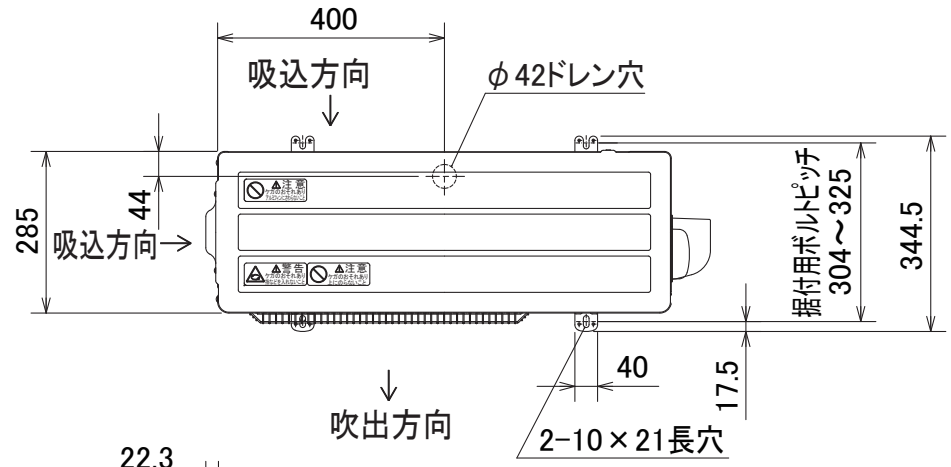

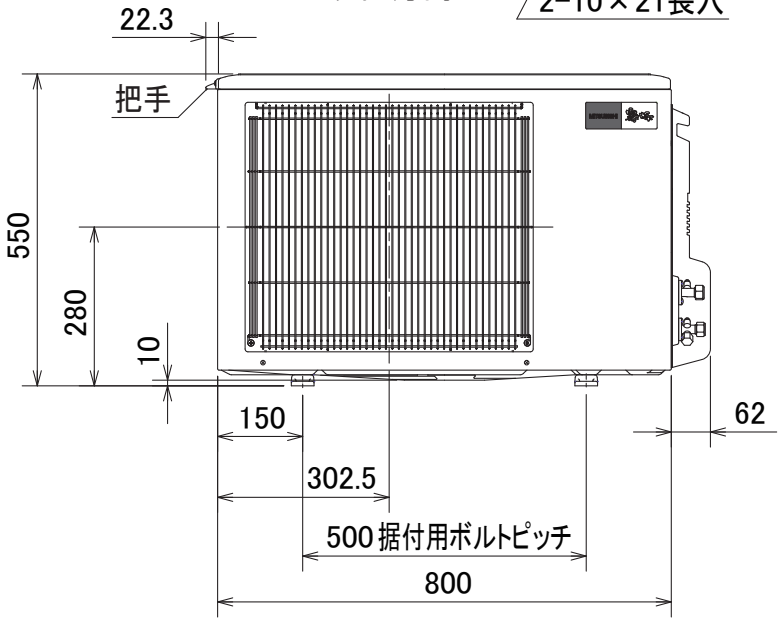

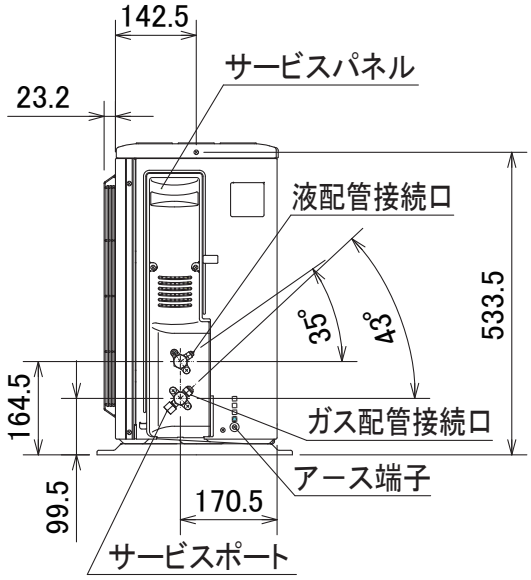

DG01V030

単位	スケール	作成日	形名	MUZ-GV402S				
mm	NTS	2012-1-11	ルームエアコン室外ユニット外形図					
三菱電機株式会社			図番	GA-MUZGV402S	副番		記号	